LEGO

TECHNIC

8421

GB
Important information about batteries
Never use different types of batteries together, or a combination of old and new batteries. Always remove the batteries if the product is not to be used for a long time or if the batteries have run down. Never use damaged batteries. Only use batteries of the type recommended, or a corresponding type. Insert the batteries so that the poles are correctly positioned. Rechargeable batteries must be recharged using the correct battery charger under the supervision of an adult. You cannot recharge batteries while they are still in the product, and you must never try to do so. Never attempt to recharge non-rechargeable batteries. Never short-circuit the battery holder.

ES
Importante información sobre las baterías
No mezclar nunca diferentes tipos de baterías ni utilizar baterías antiguas y nuevas a la vez. Sacar siempre las baterías, si el producto no se utiliza por un largo periodo de tiempo o si las baterías están descargadas. No utilizar nunca baterías dañadas. Utilizar solo el tipo de baterías recomendado o uno correspondiente. Colocar las baterías de manera que los polos estén en su posición correcta. Las baterías recargables deben cargarse con un cargador adecuado bajo la supervisión de un adulto. Las baterías no pueden, ni deben recargarse mientras permanecen en el producto. No intentar nunca recargar baterías no recargables. Asegurarse que no se produzca un cortocircuito en el porta baterías.

GR
Σημαντικές πληροφορίες για τις μπαταρίες
[illegible]

CZ
Důležité informace o bateriích
[illegible]

SR
Важне информације о батеријама
[illegible]

EE
Olulist teavet patareide kohta
[illegible]

DE
Wichtige Information zu Batterien
[illegible]

DK
Vigtig information om batterier
[illegible]

JP
[illegible]

SK
Dôležité informácie o batériách
[illegible]

SI
Pomembne informacije o baterijskih vložkih
[illegible]

LT
Svarbi informacija apie elementus
[illegible]

CN
[illegible]

FR
Informations importantes concernant les piles
[illegible]

FI
Tärkeitä tietoa paristoista
[illegible]

HU
Fontos tudnivalók az elemekről
[illegible]

RO
Informații importante cu privire la baterii
[illegible]

TR
Piller hakkında önemli bilgiler
[illegible]

KR
[illegible]

RU
Необходимая информация об элементах питания
[illegible]

UA
Необхідна інформація про батарейки
[illegible]

BG
Важна информация за батериите
[illegible]

IT
Importanti informazioni sulle batterie
[illegible]

SE
Viktig information om batterier
[illegible]

PT
Informações importantes acerca das pilhas
[illegible]

PL
Ważne informacje dotyczące baterii
[illegible]

HR
Važne informacije o baterijama
[illegible]

LV
Svarīga informācija par baterijām
[illegible]

NL
Belangrijke informatie over batterijen
[illegible]

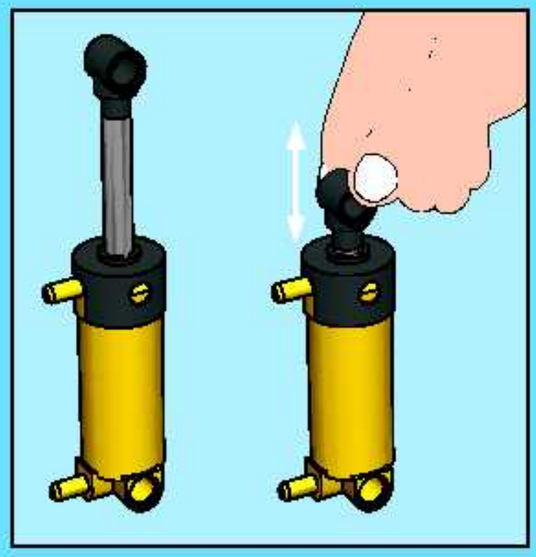

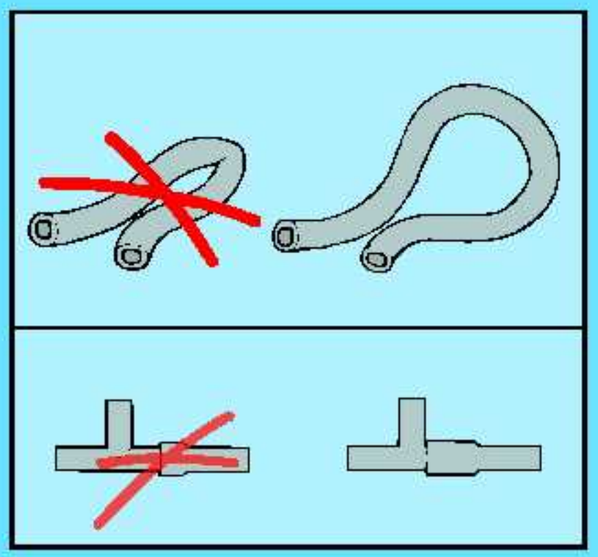

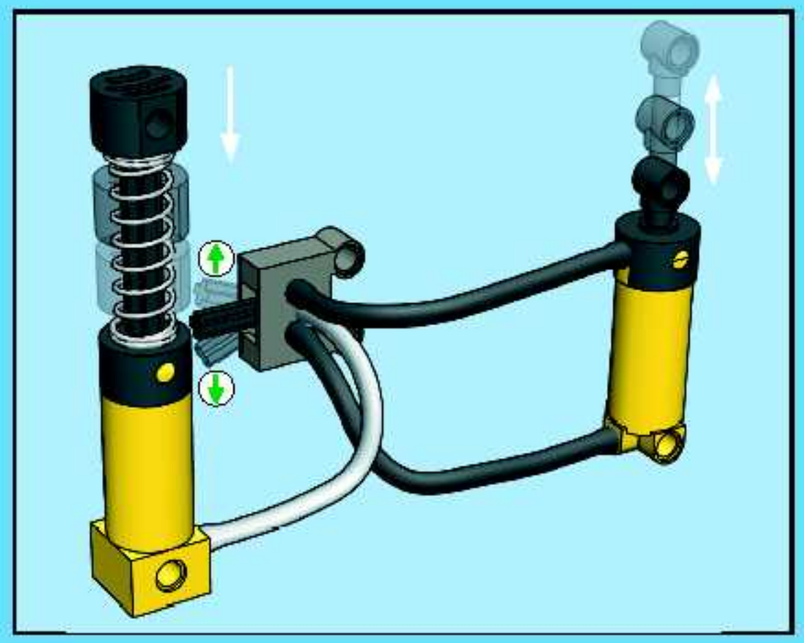

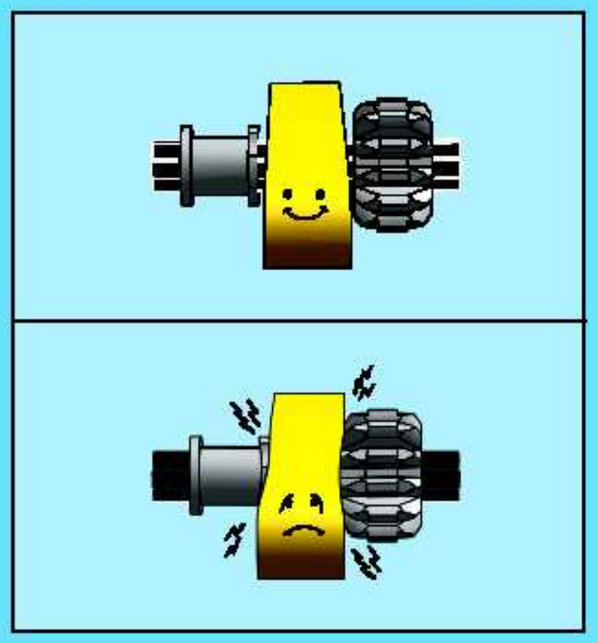

1x 2 cm

1x 3 cm

1x 10 cm

1x 12 cm

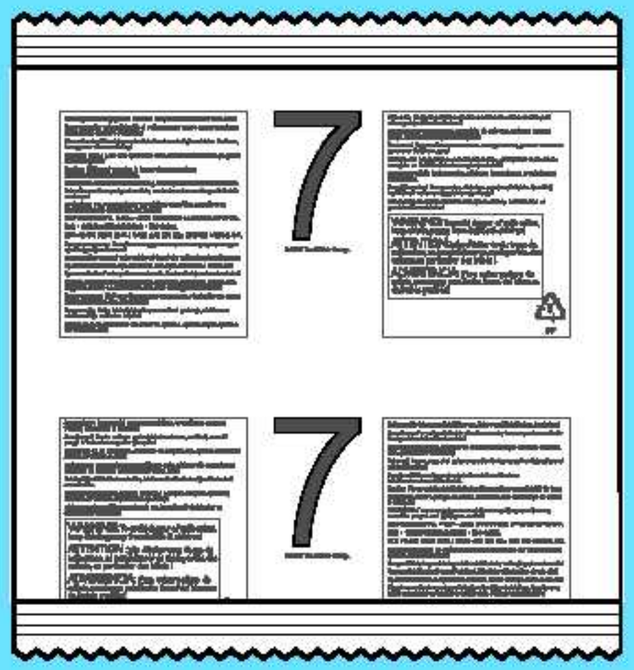
7
7

8
8

9
9

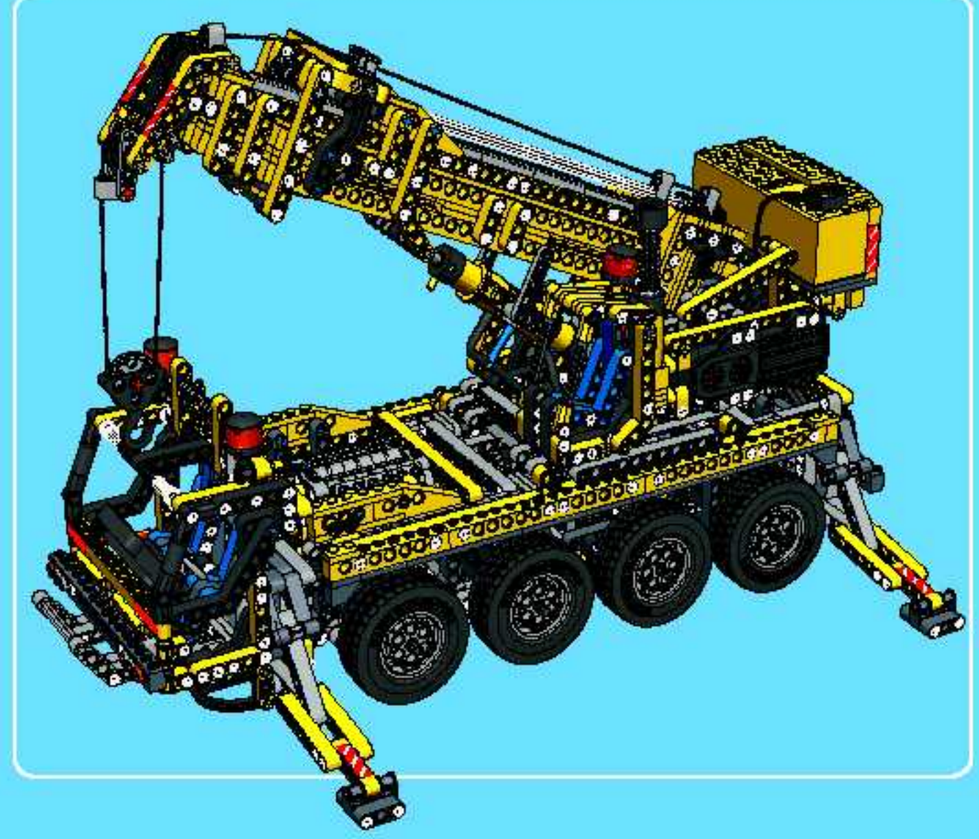

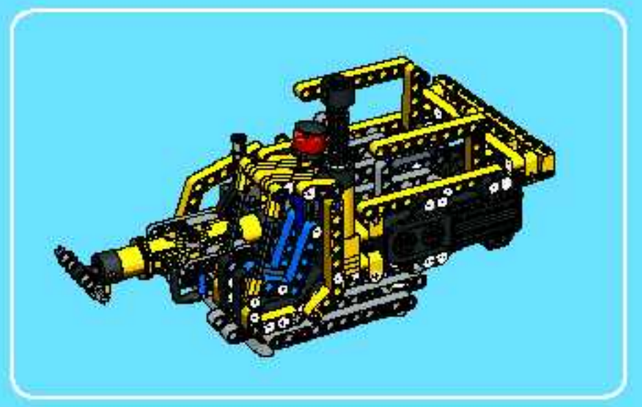

1

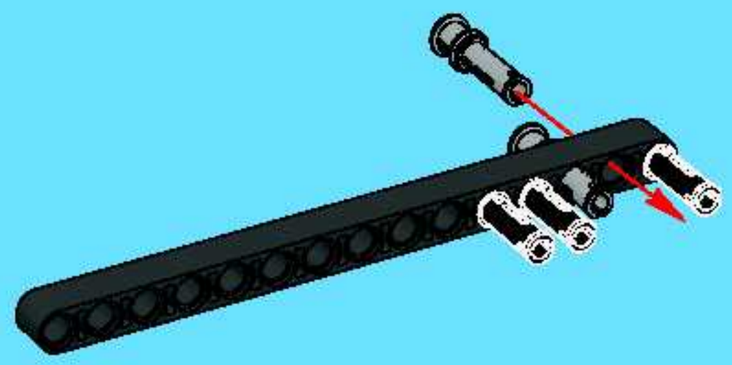

2

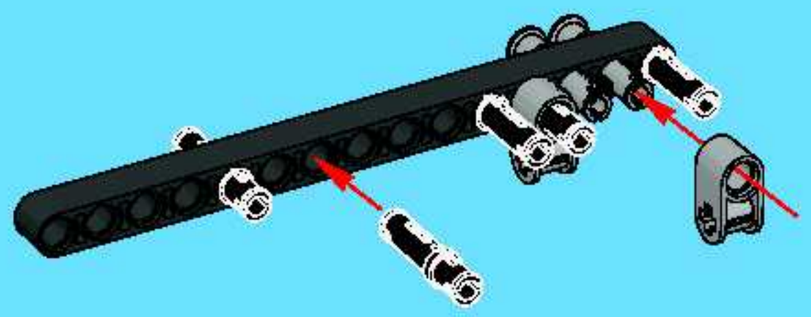

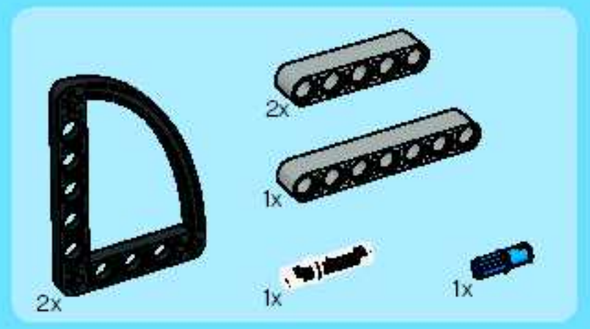

3

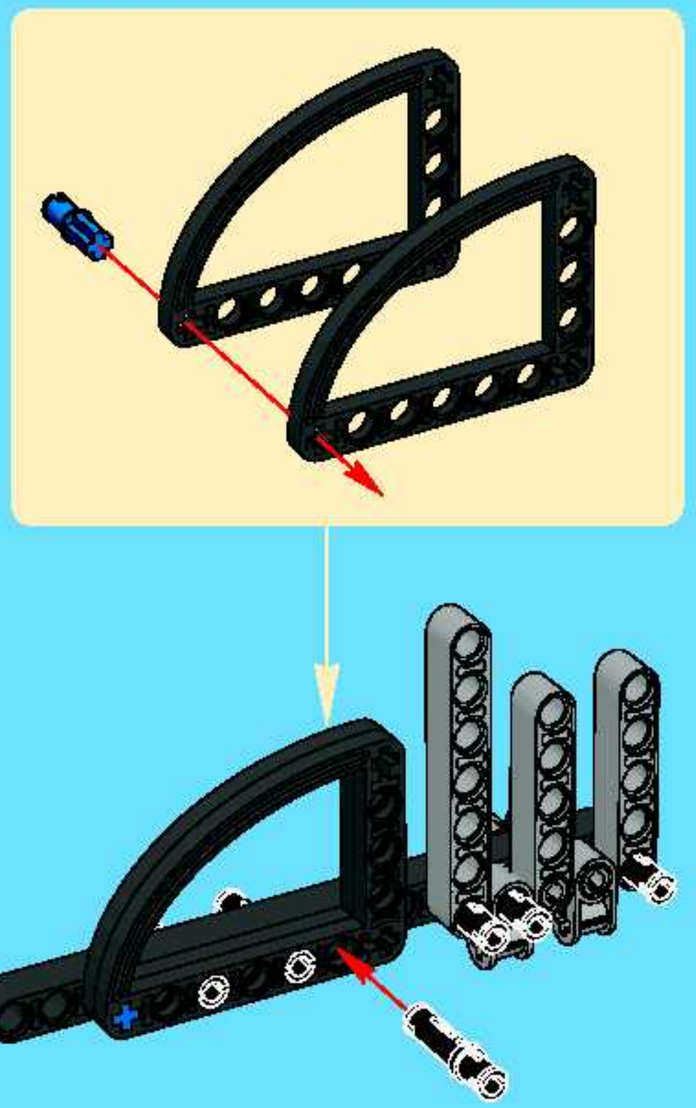

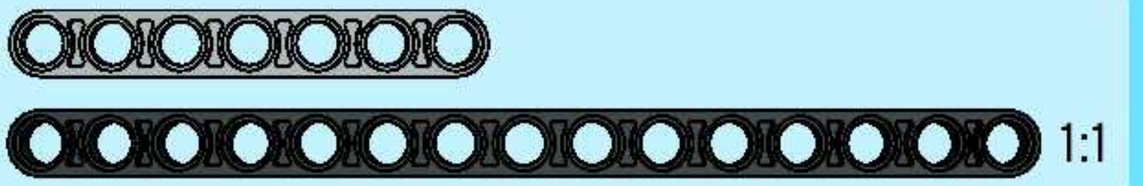

4

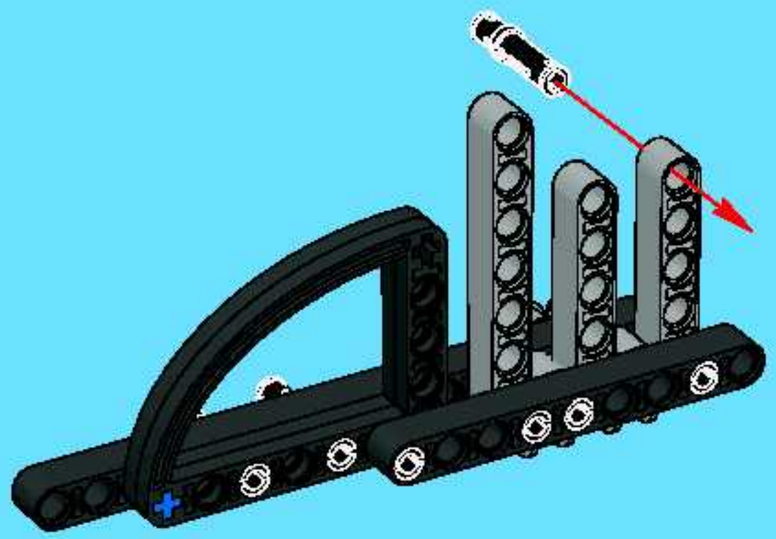

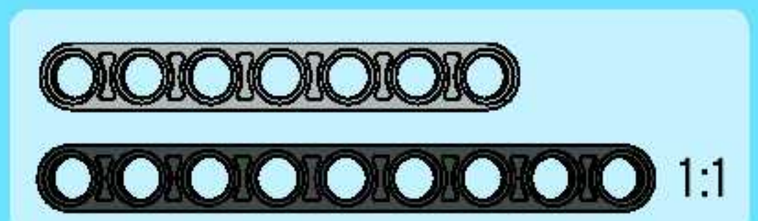

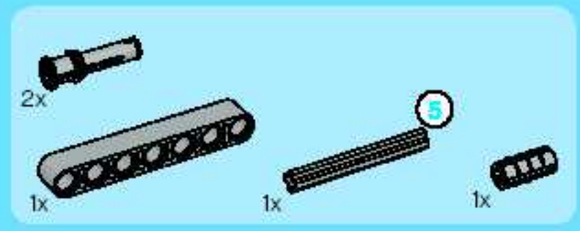

5

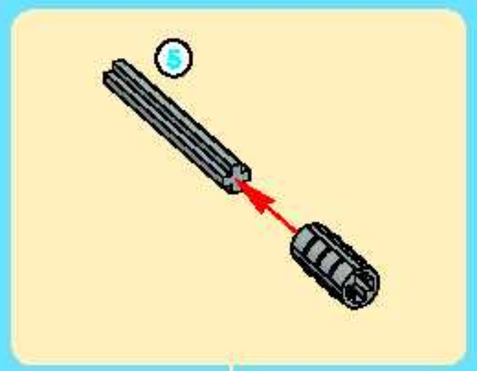

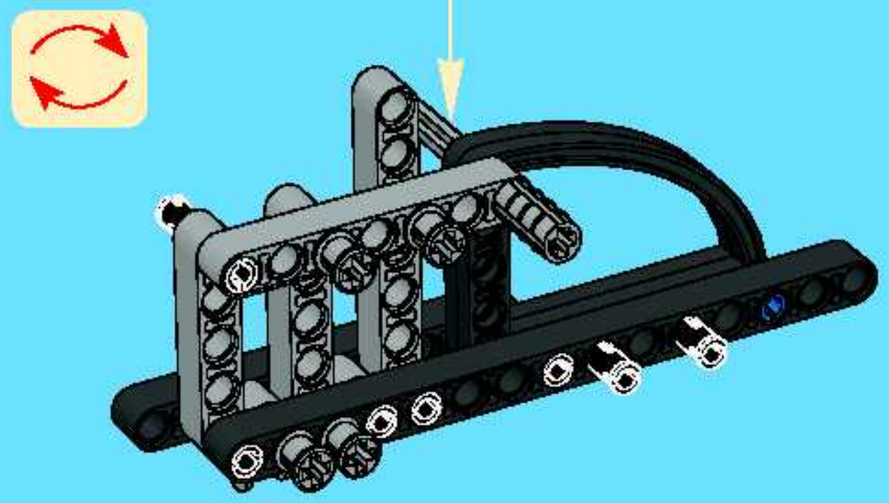

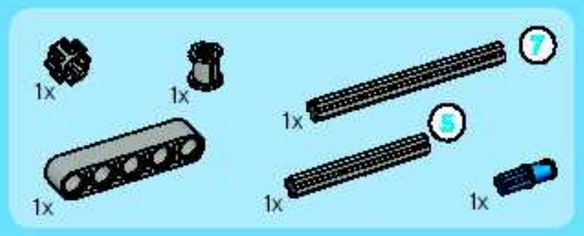
1x
1x
1x
1x
1x
1x
7
5

6

1

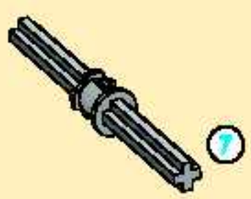
7

2

1:1

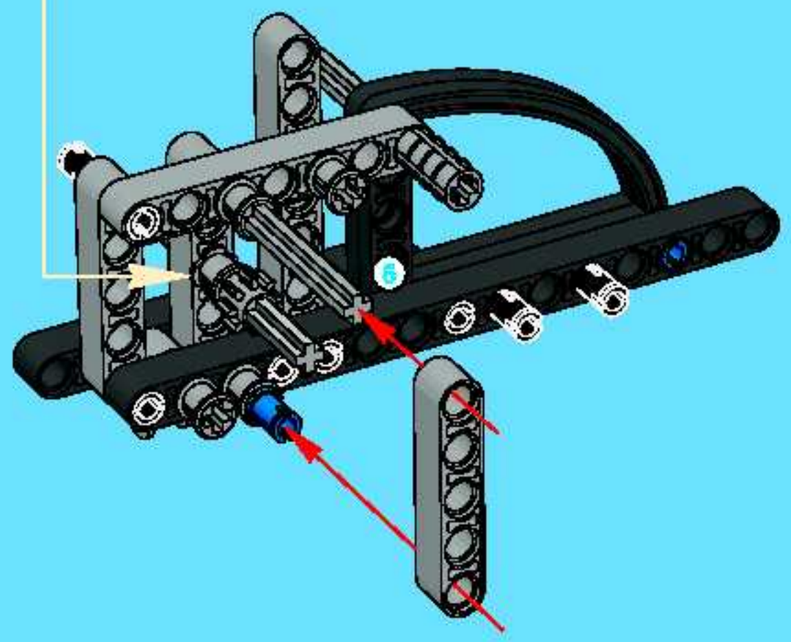
6

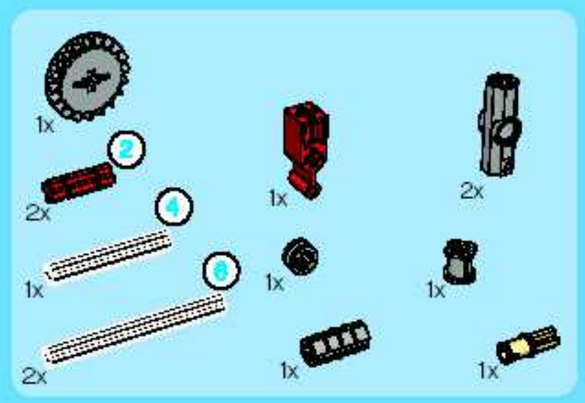
1x
2
2x
4
1x
6
2x
1x
1x
2x
1x
1x
1x

7

1

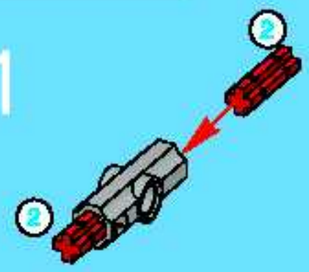
2
2

2

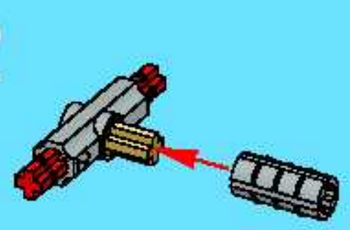

3

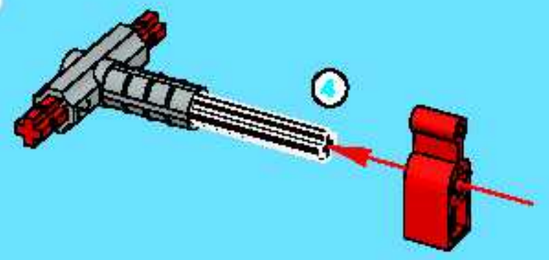
4

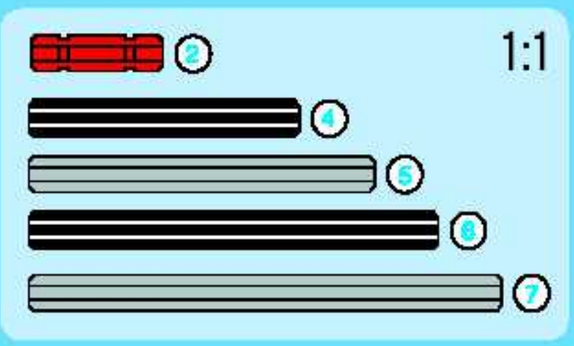
2
1:1
4
5
6
7

4

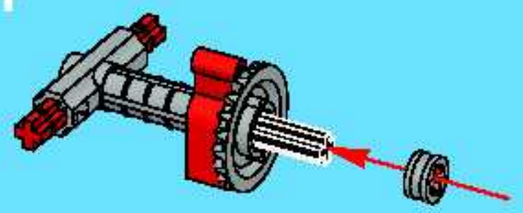

1

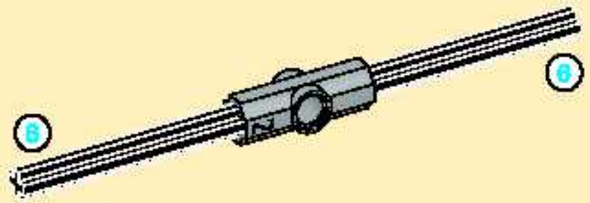

2

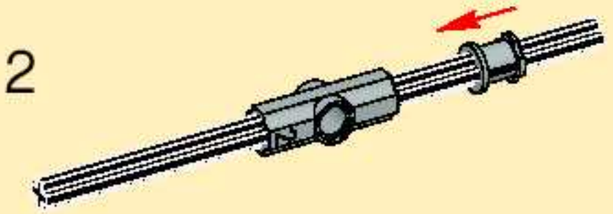

5

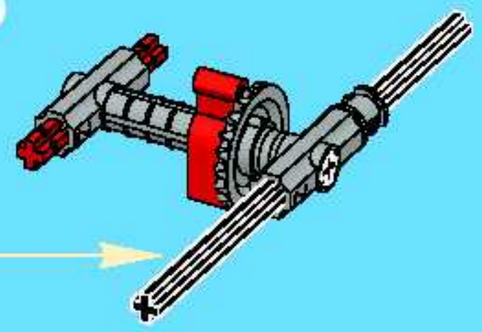

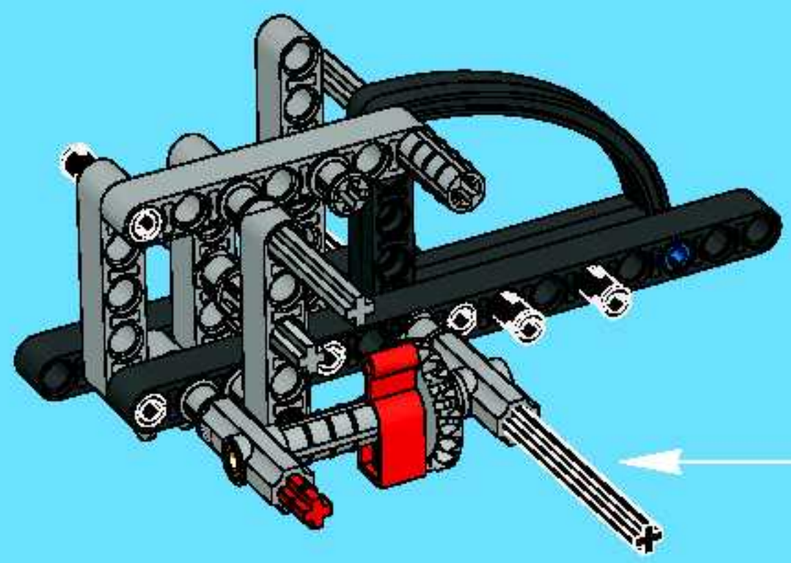

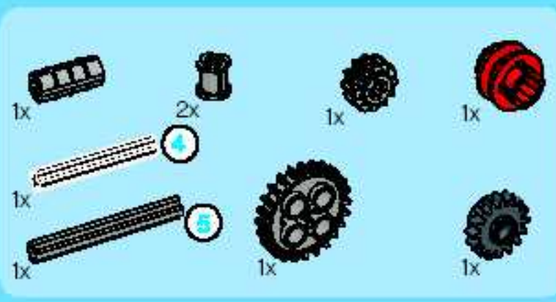

8

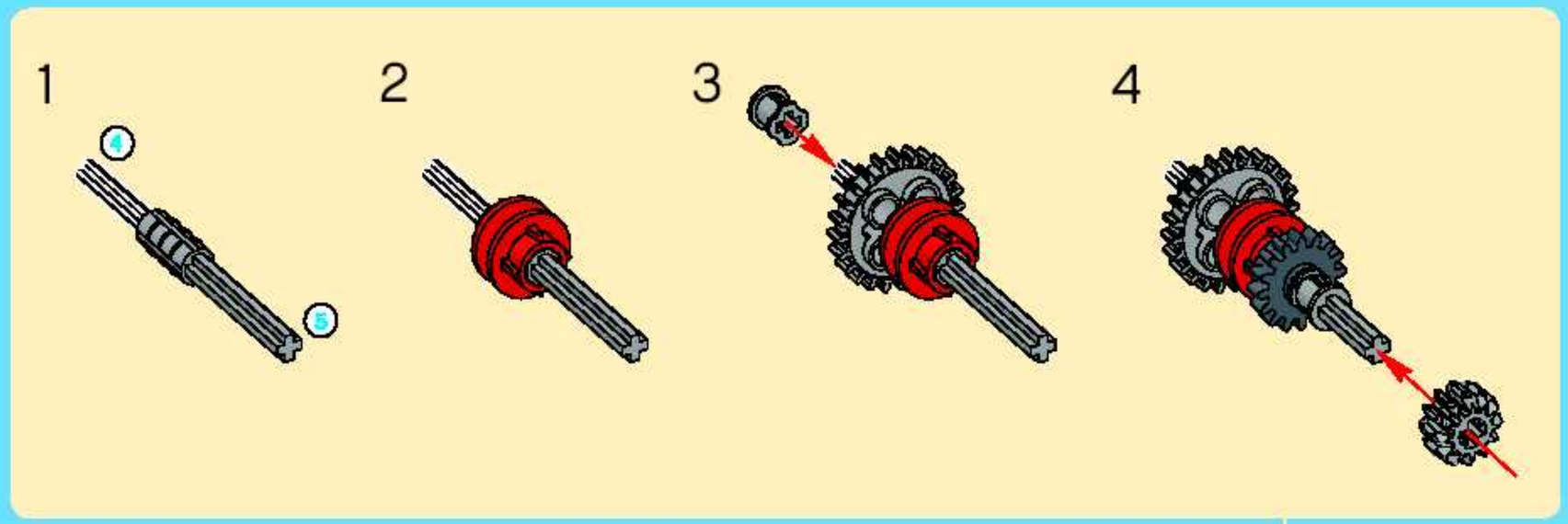

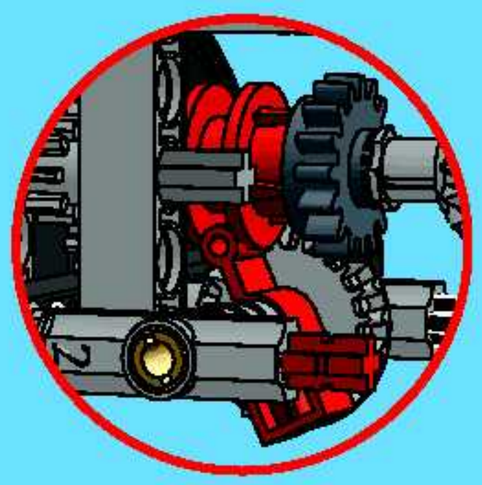

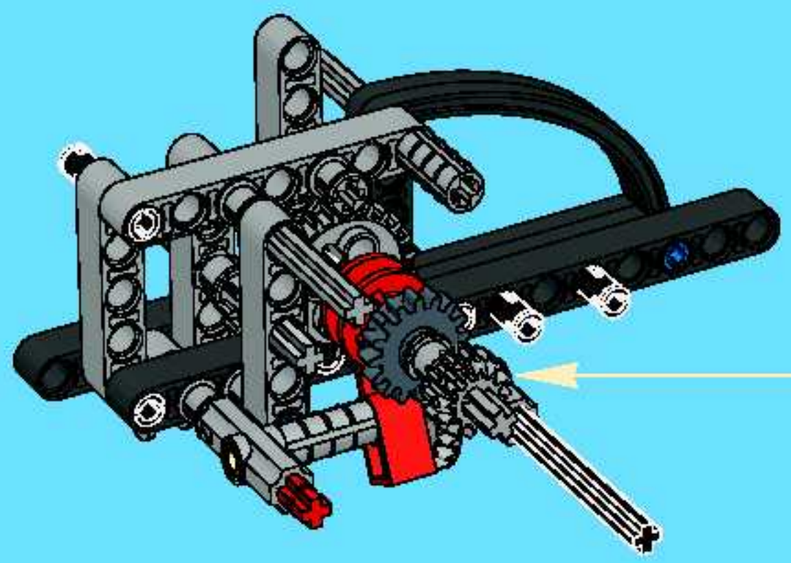

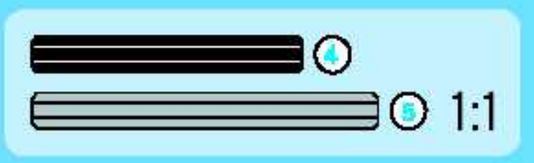

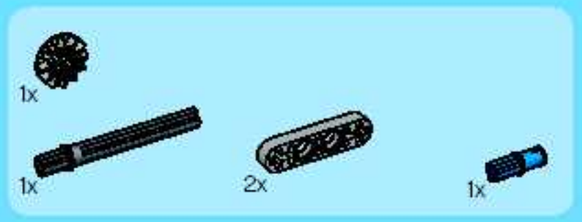

9

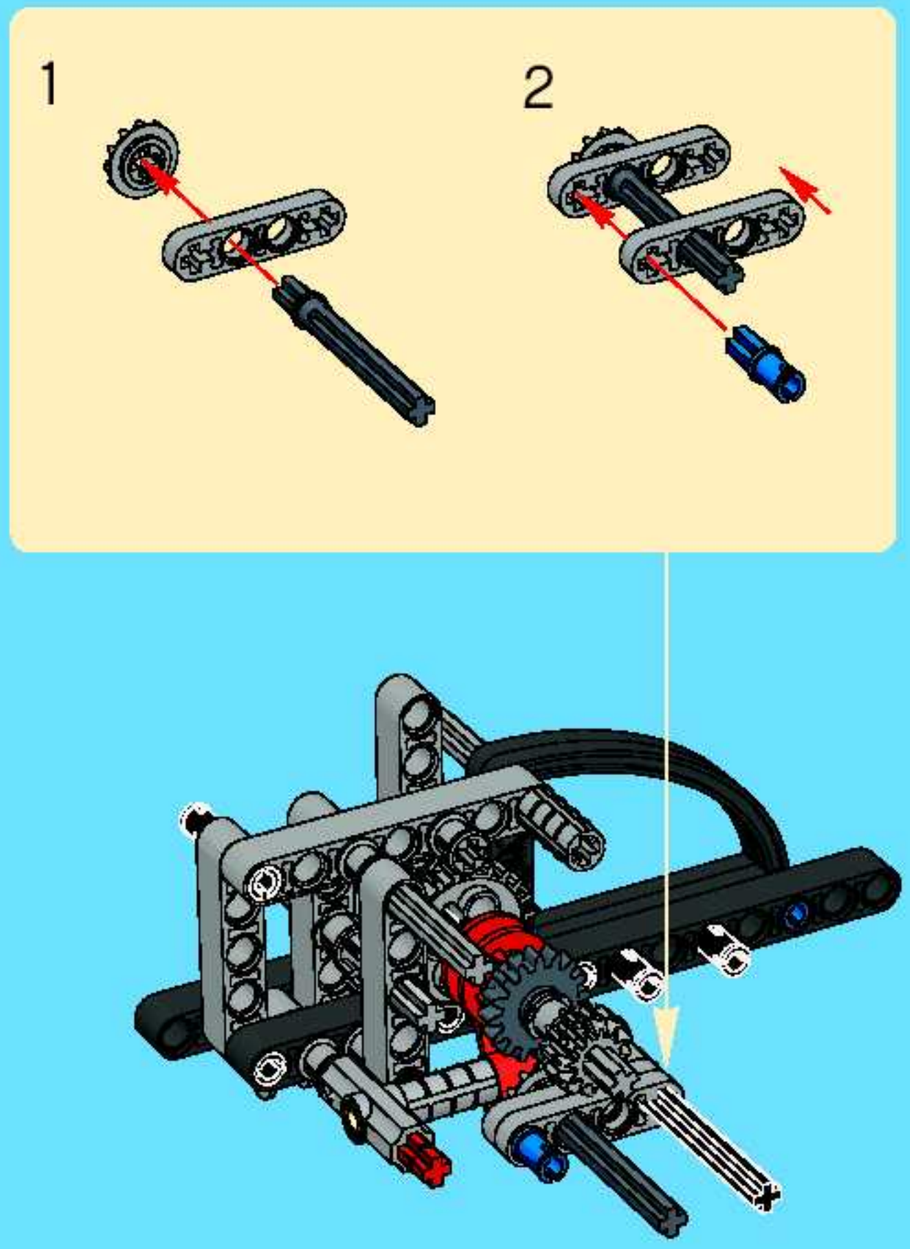

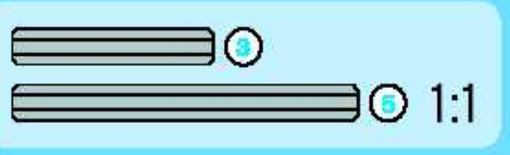

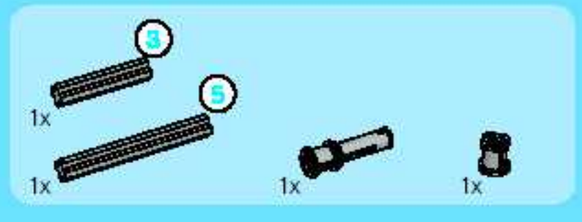

10

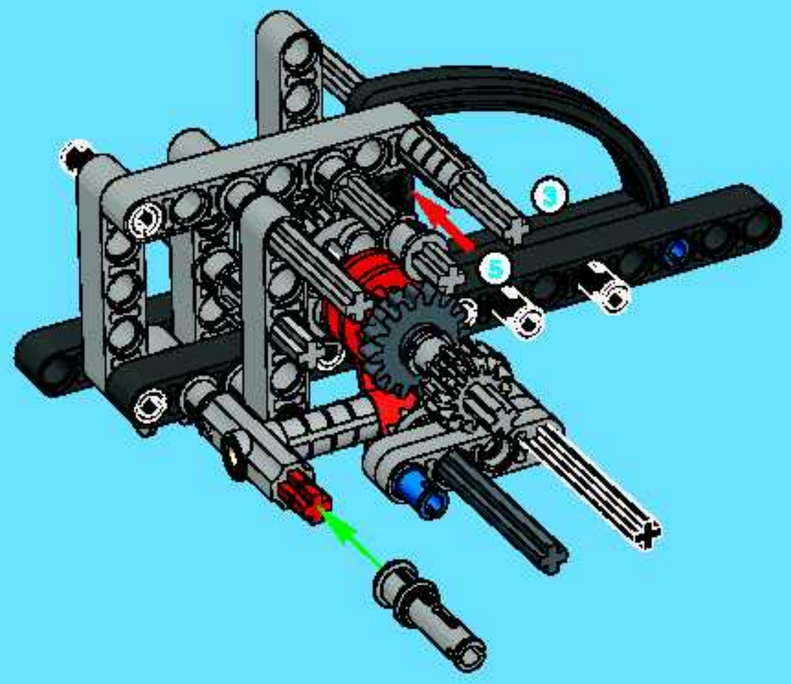

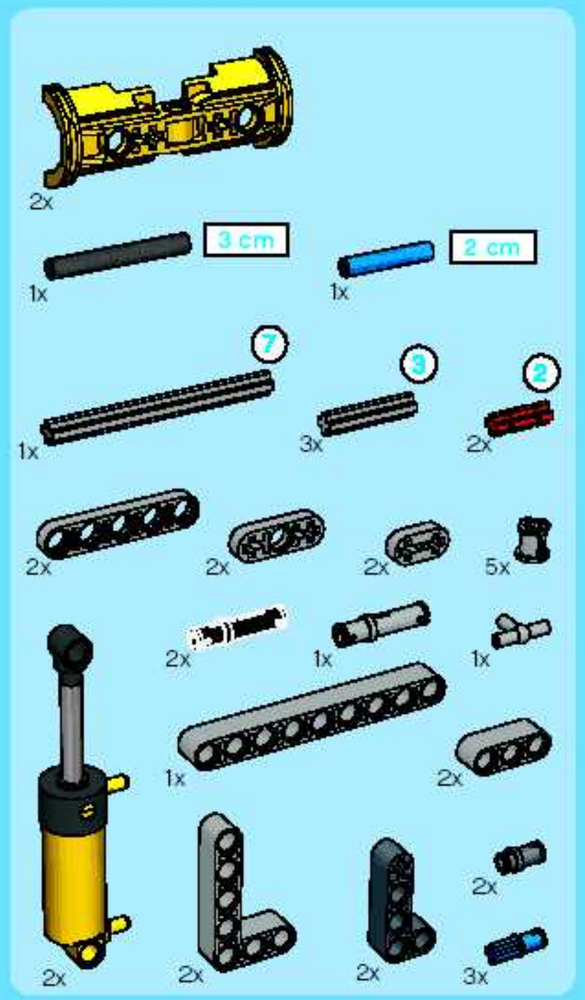
2x
3 cm
1x
2 cm
1x
7
1x
3
3x
2
2x
2x
2x
2x
5x
2x
1x
1x
1x
2x
2x
2x
2x
3x

11

1

3

3

2

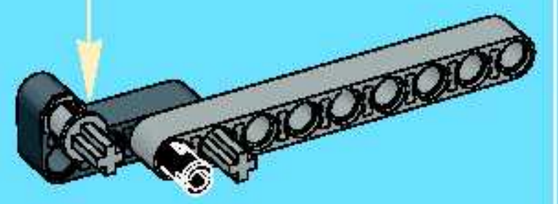

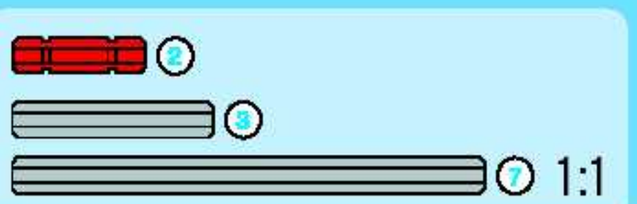
2
3
7
1:1

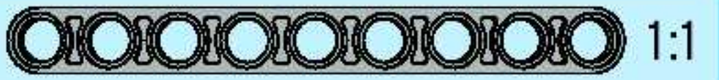
1:1

3

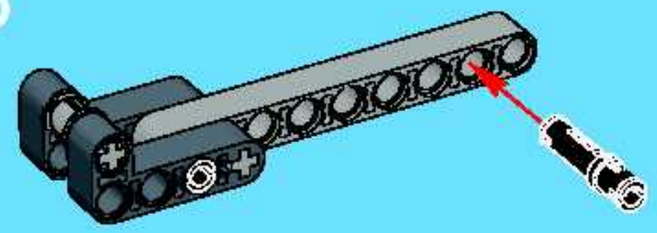

4

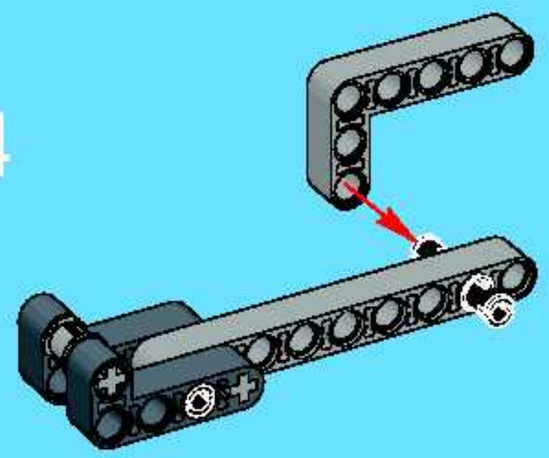

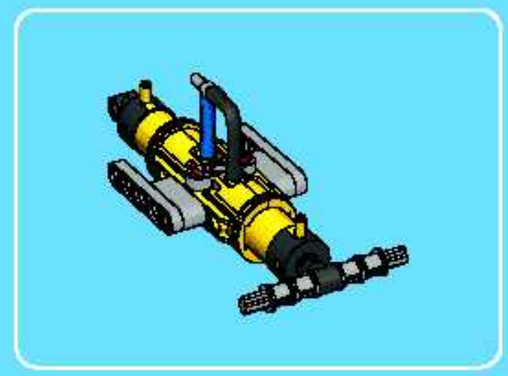

1

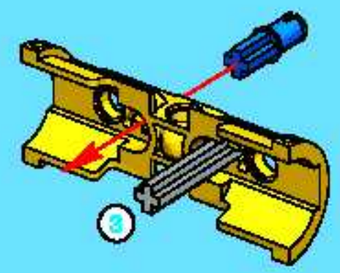

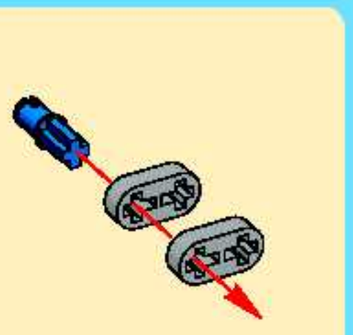

5

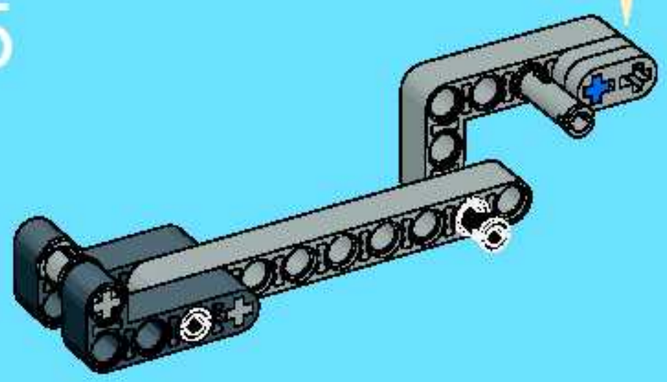

2

3

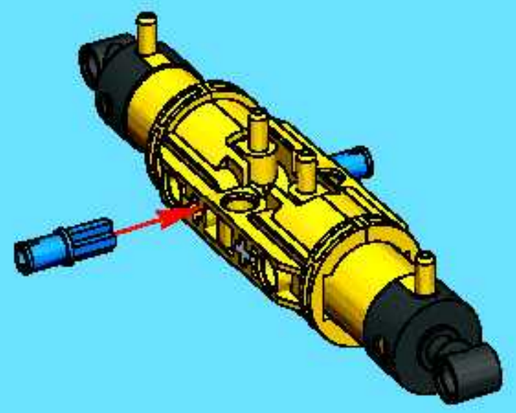

4

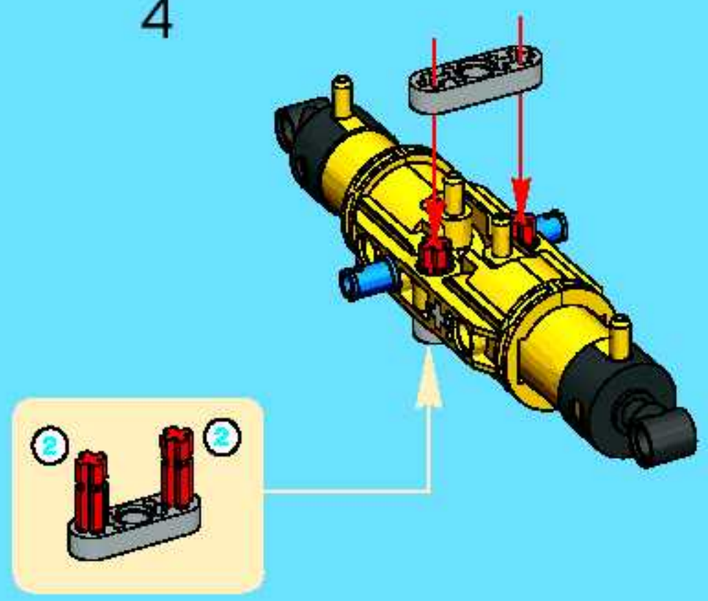

5

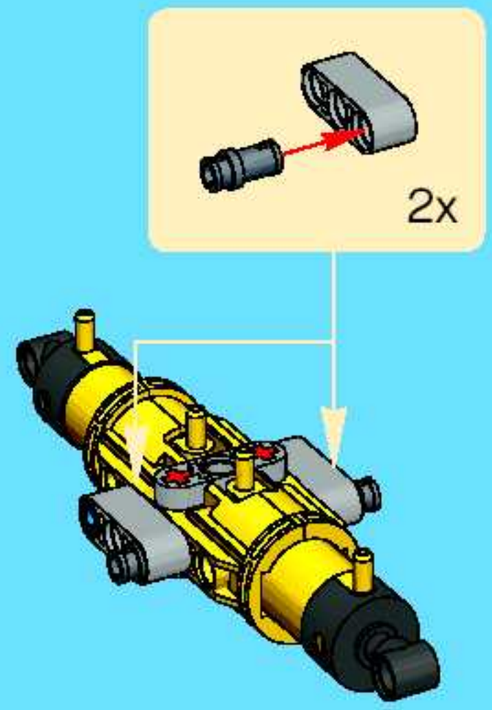

6

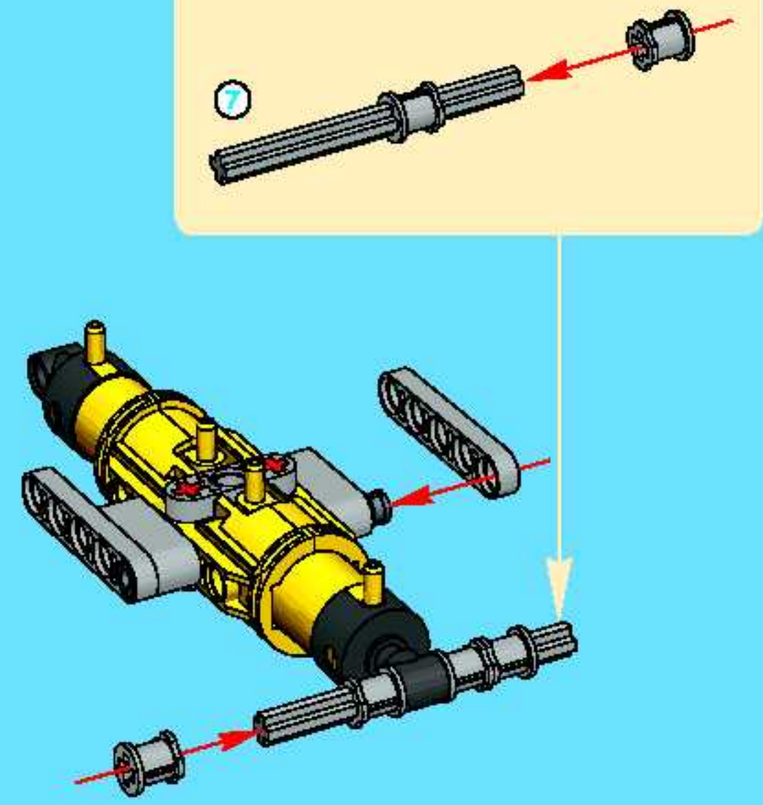

1

3 cm

2

2 cm

7

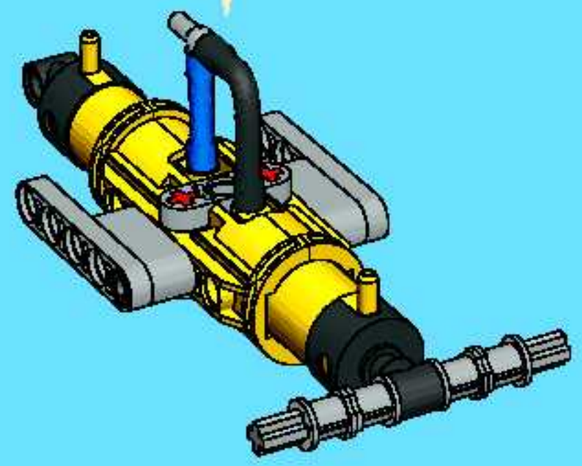

6

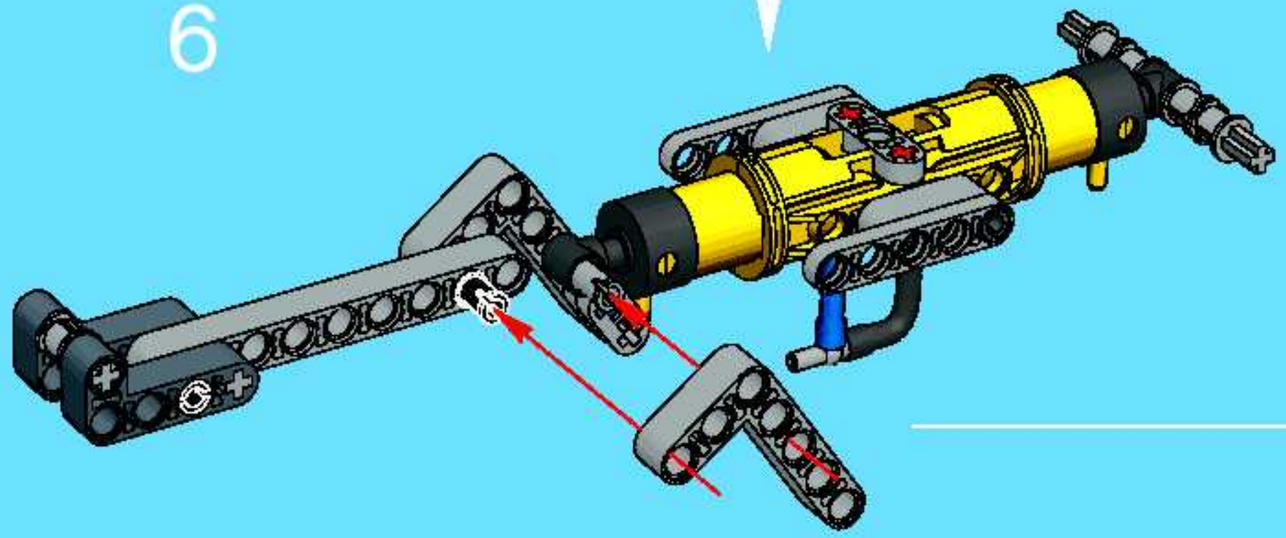

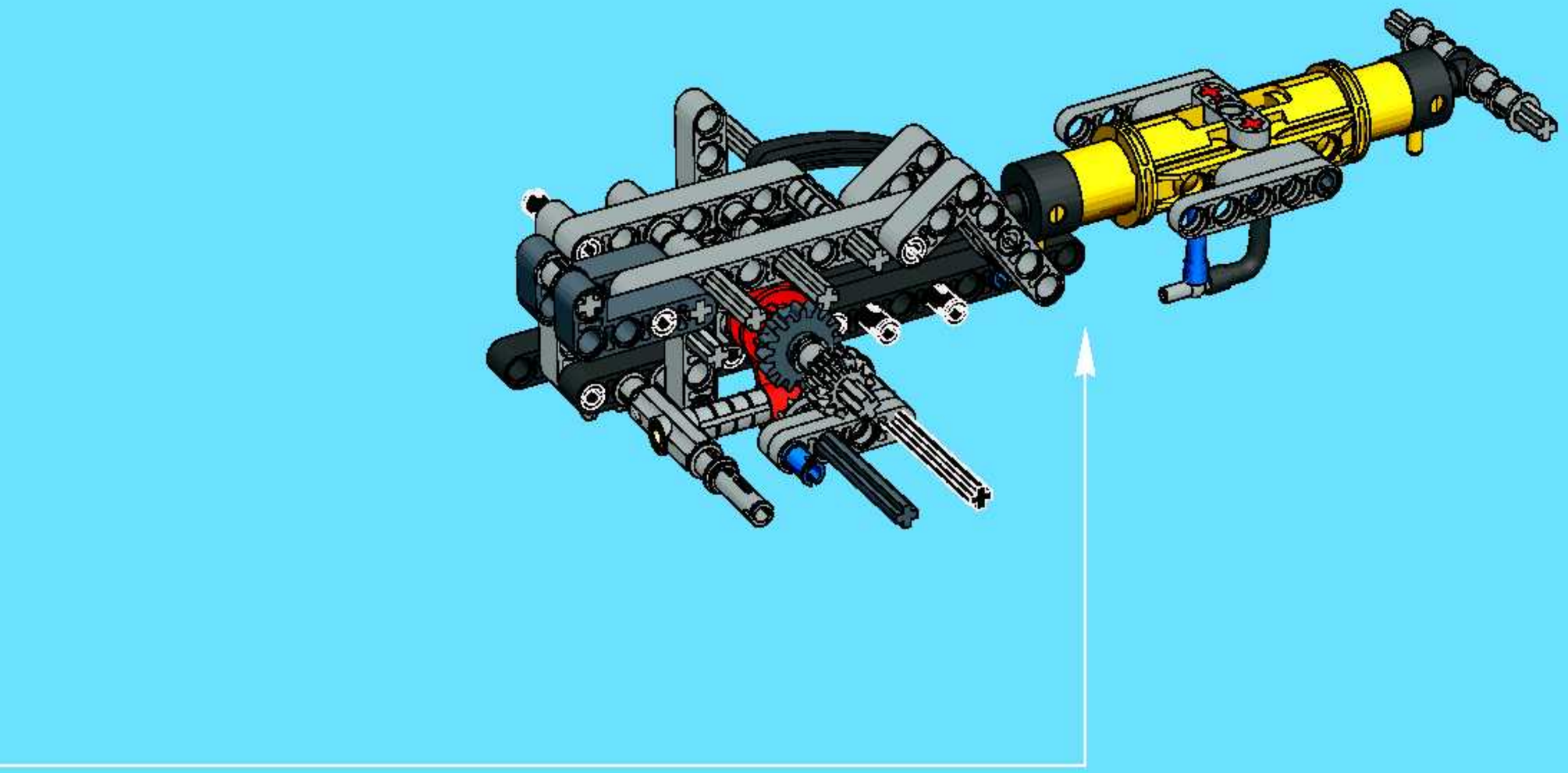

12

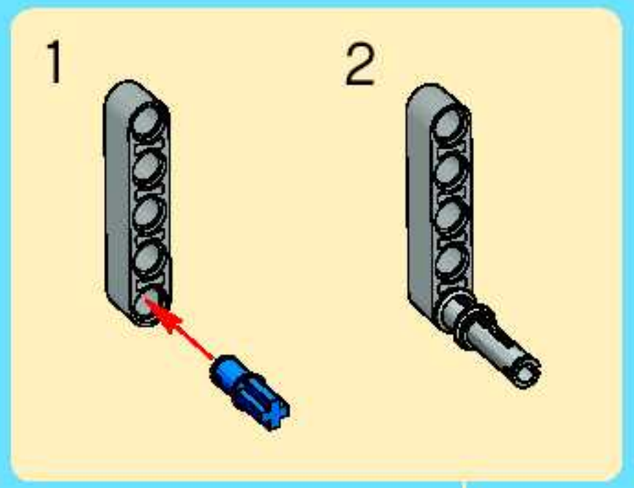

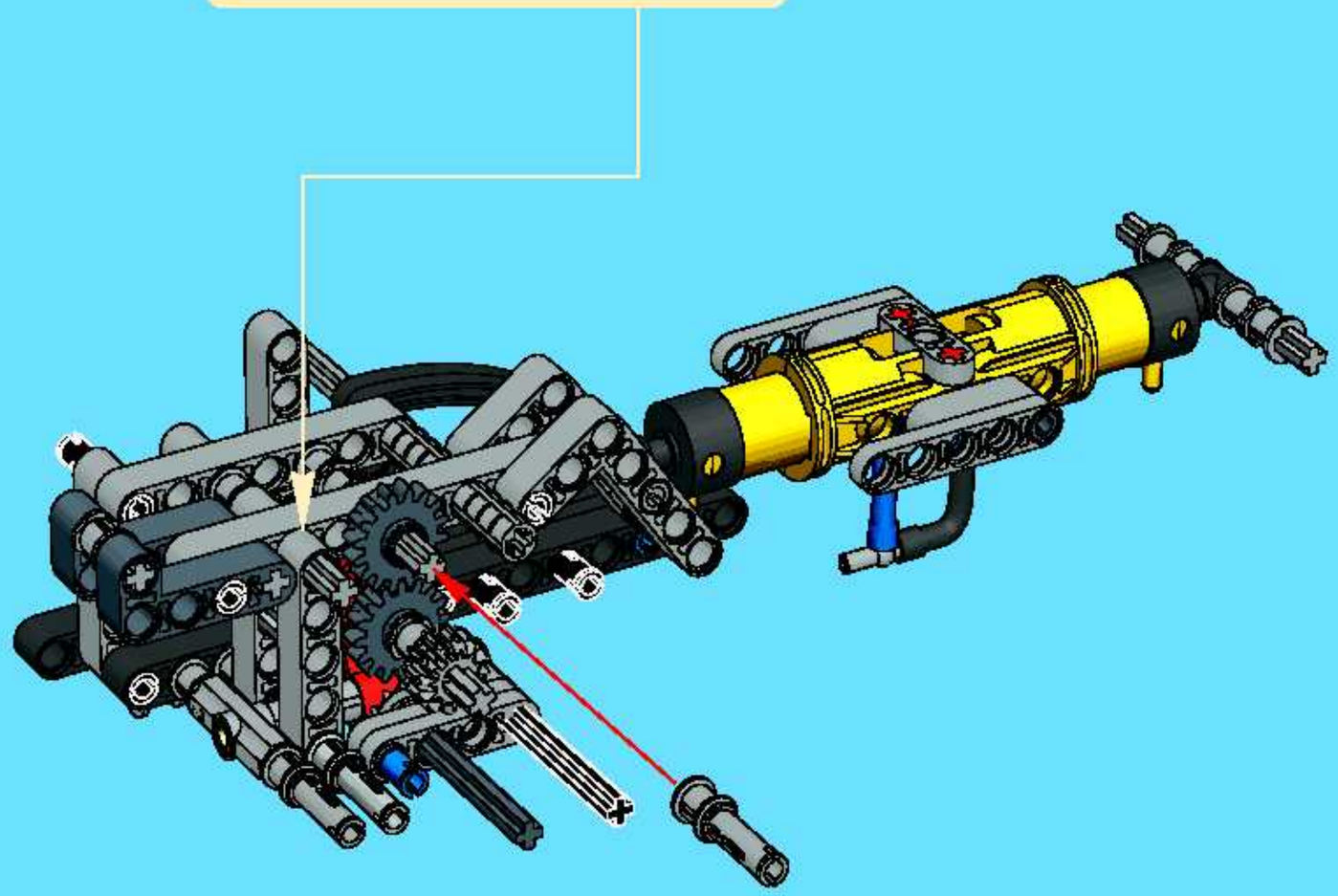

13

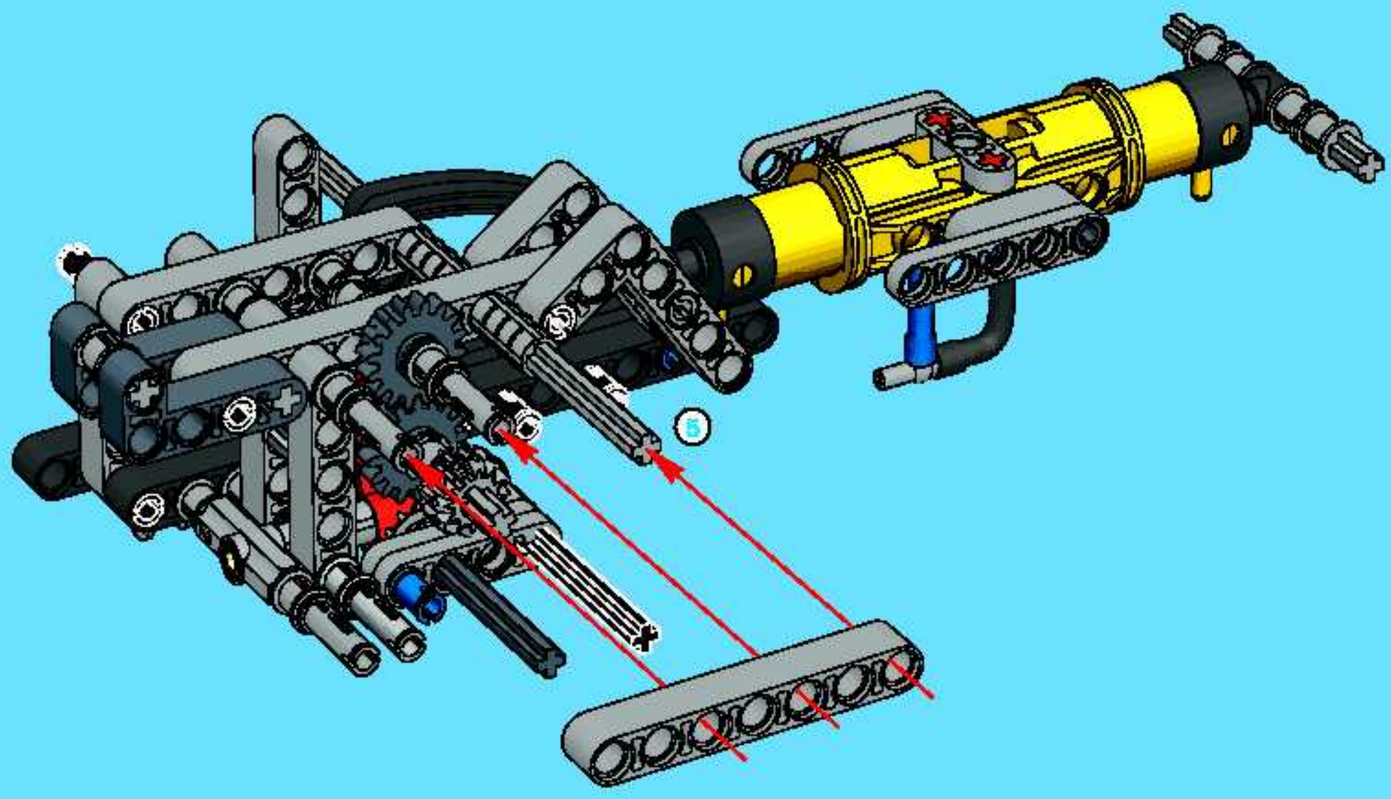

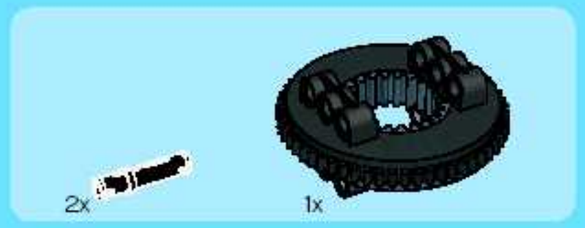

14

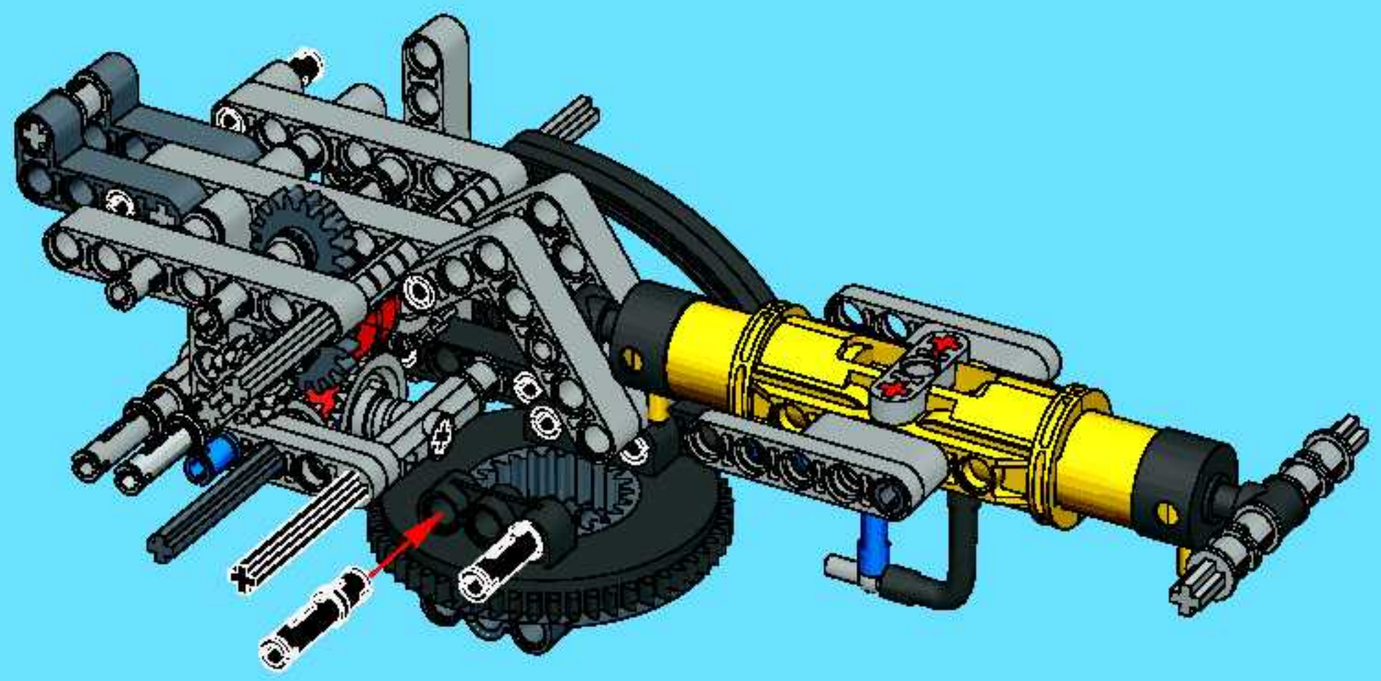

15

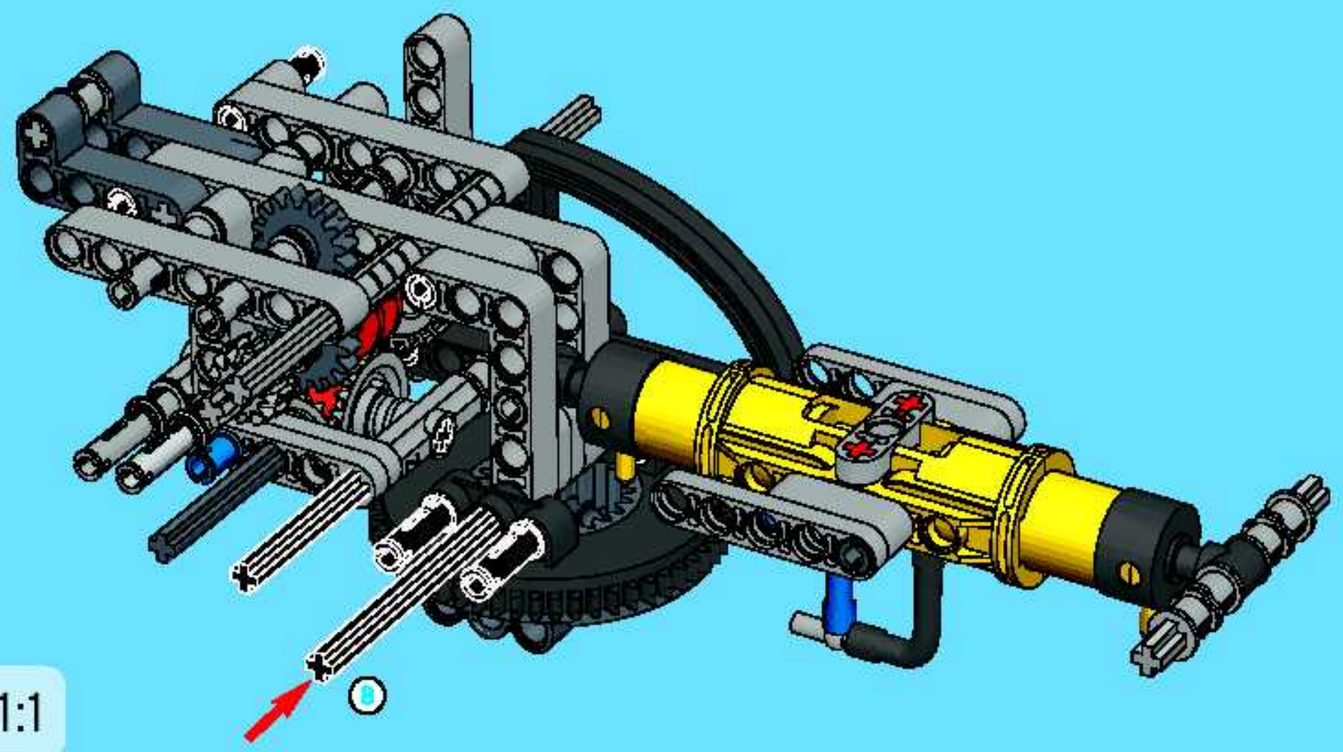

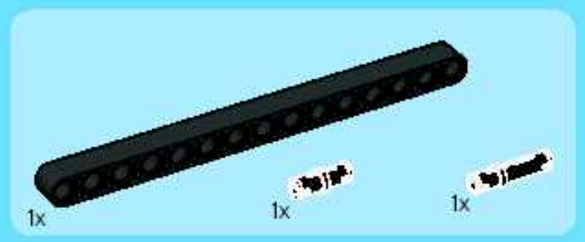

16

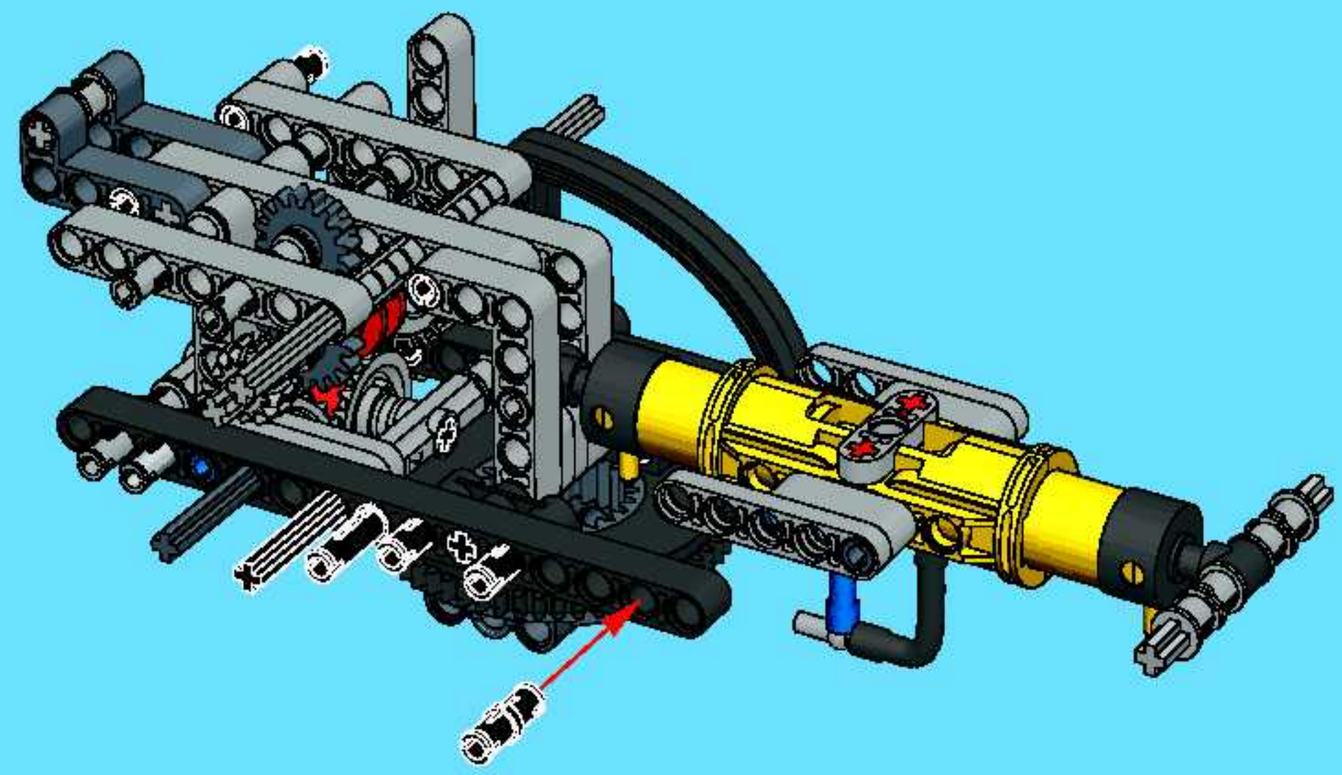

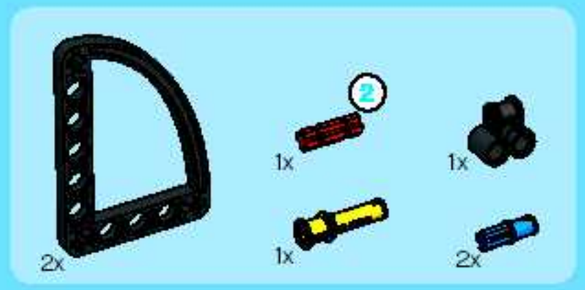

17

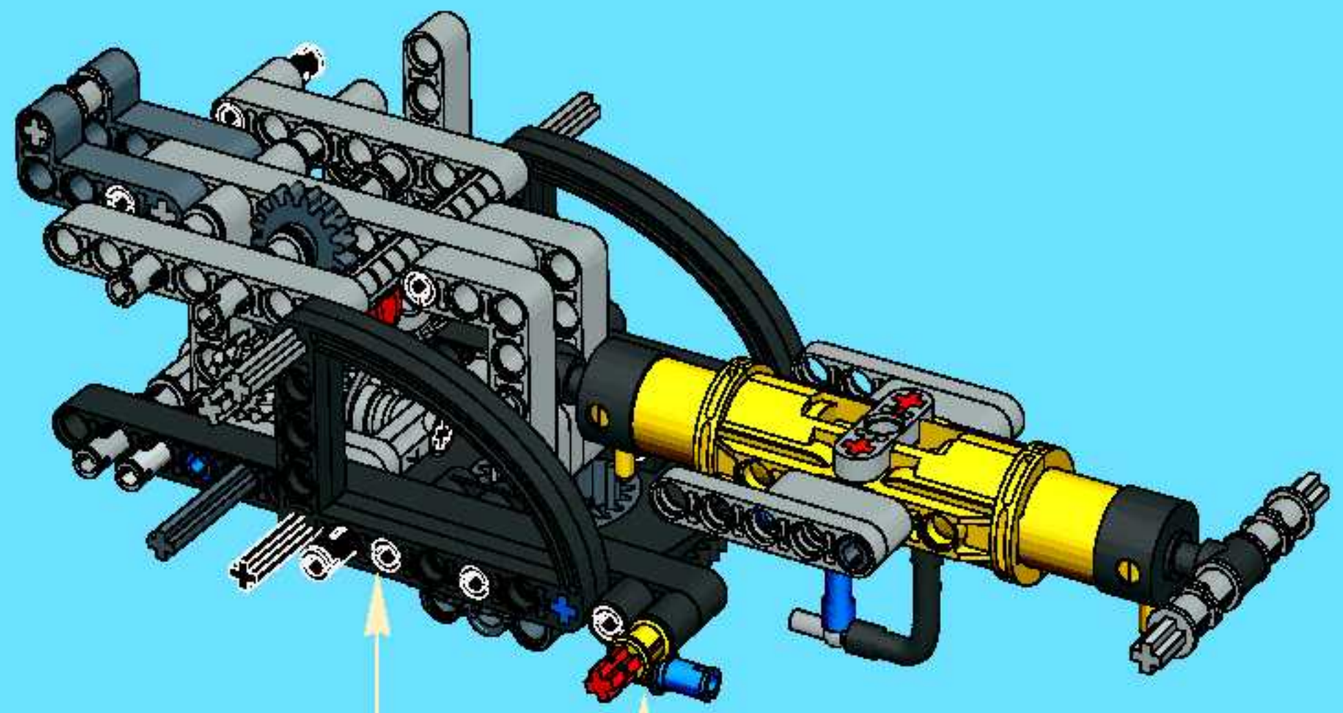

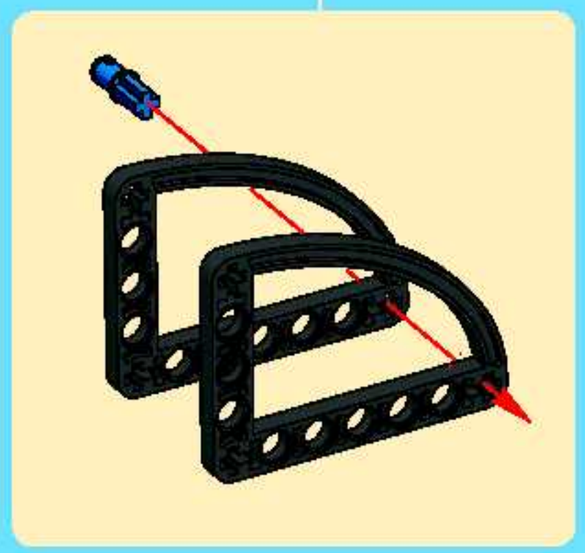

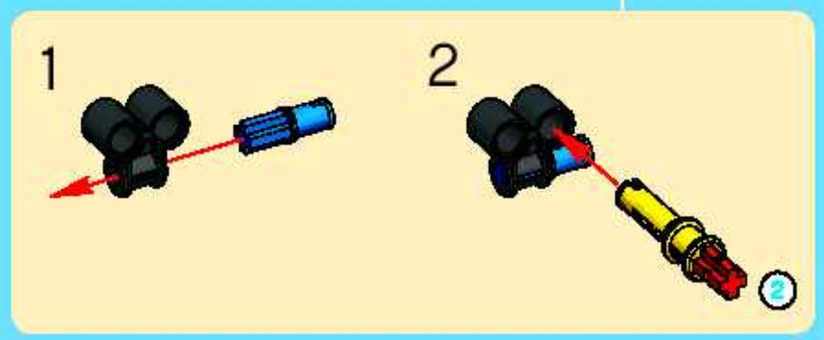

2 1:1

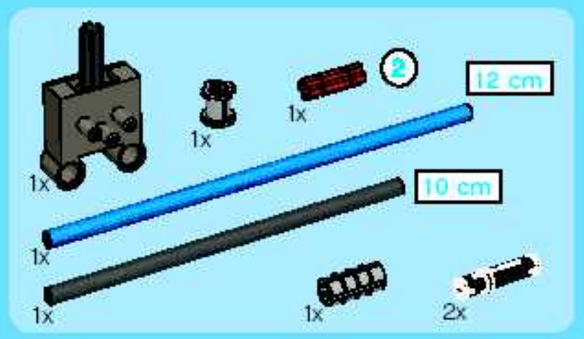

18

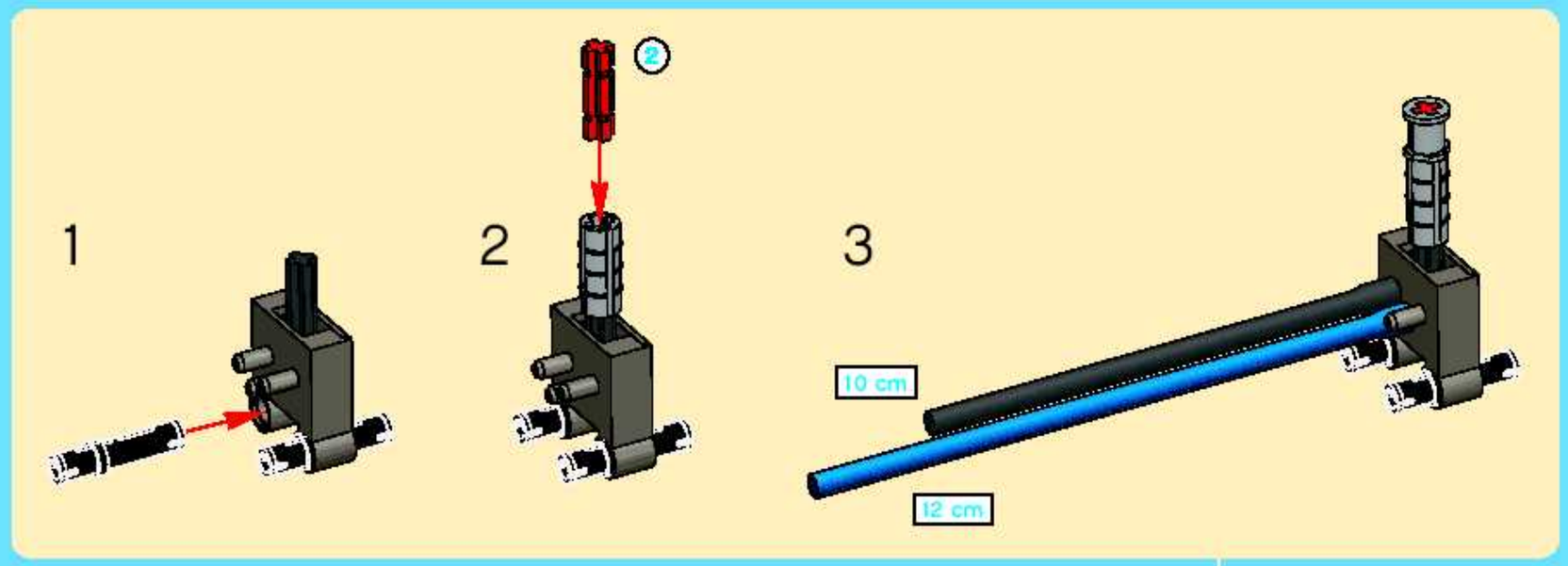

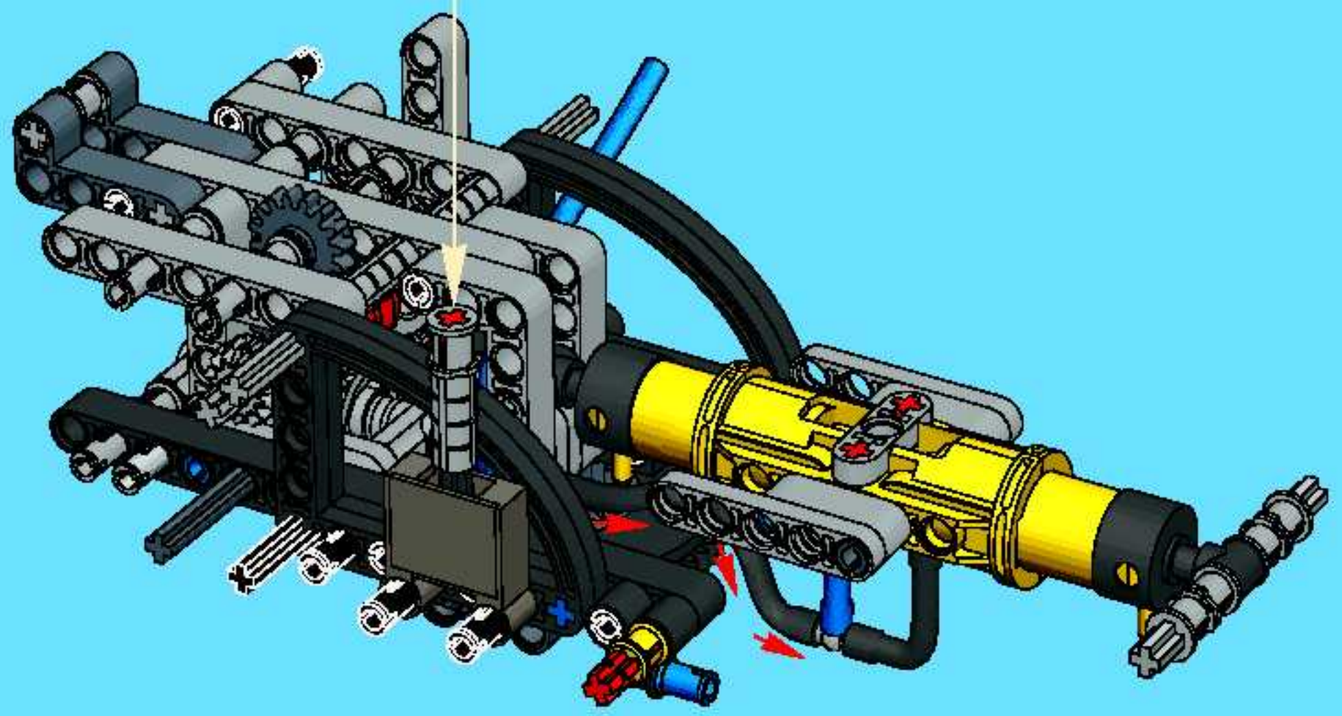

2 1:1

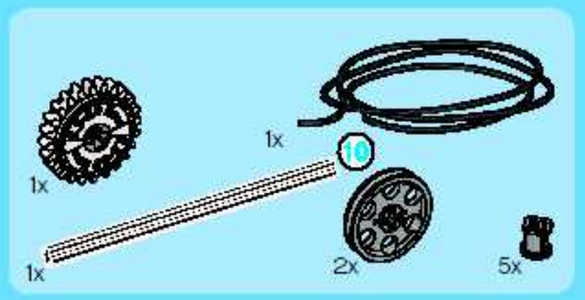

19

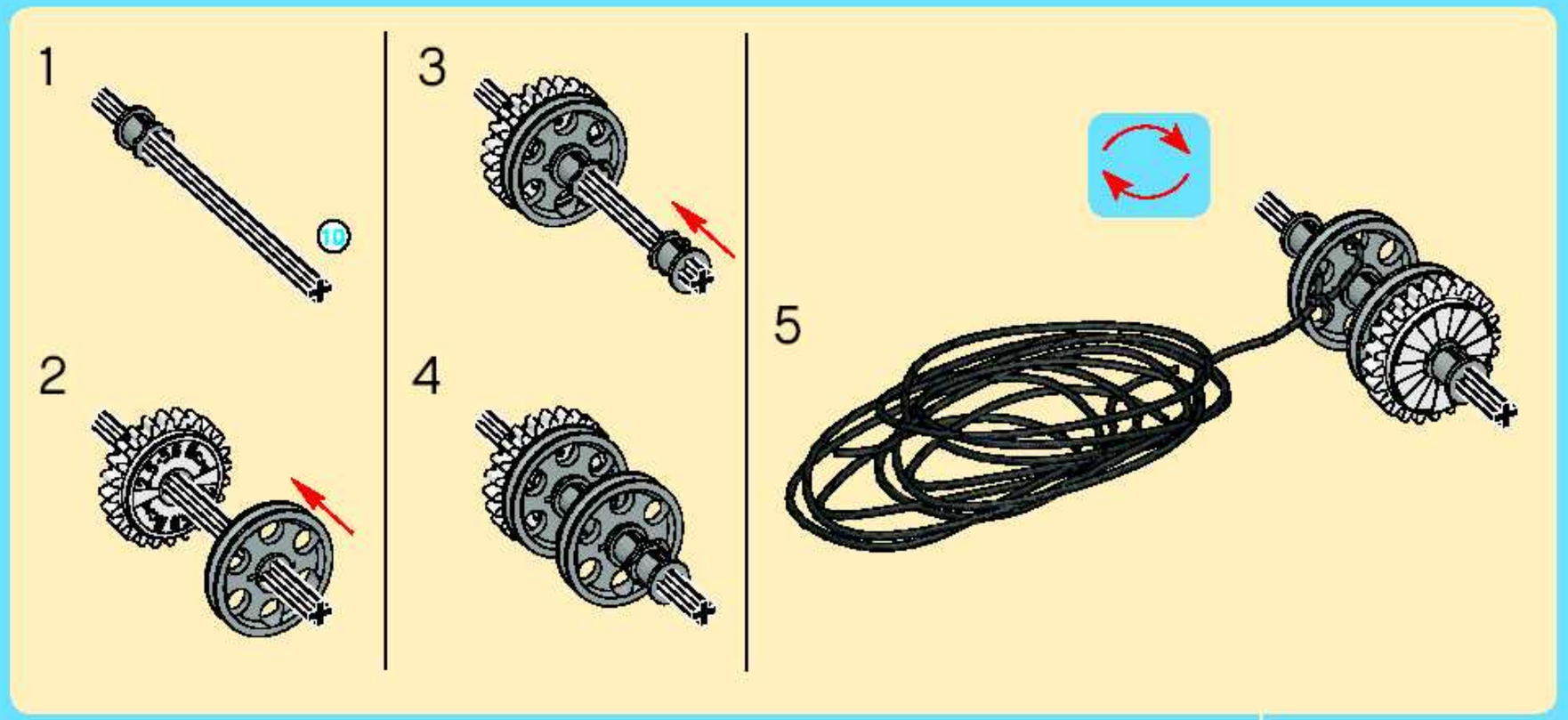

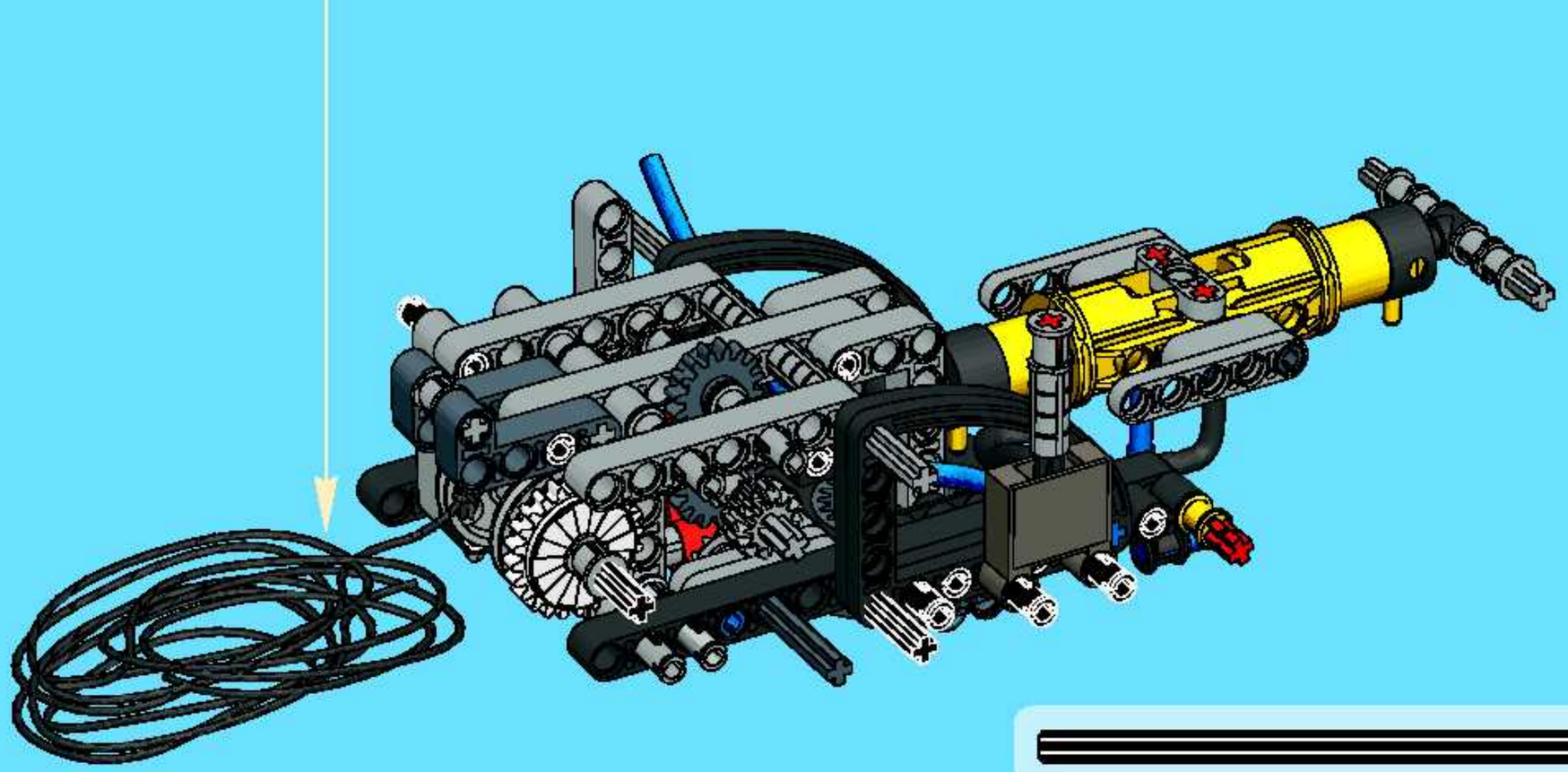

10 1:1

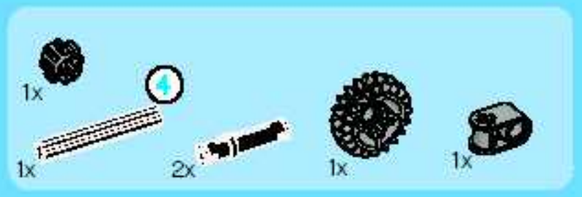

20

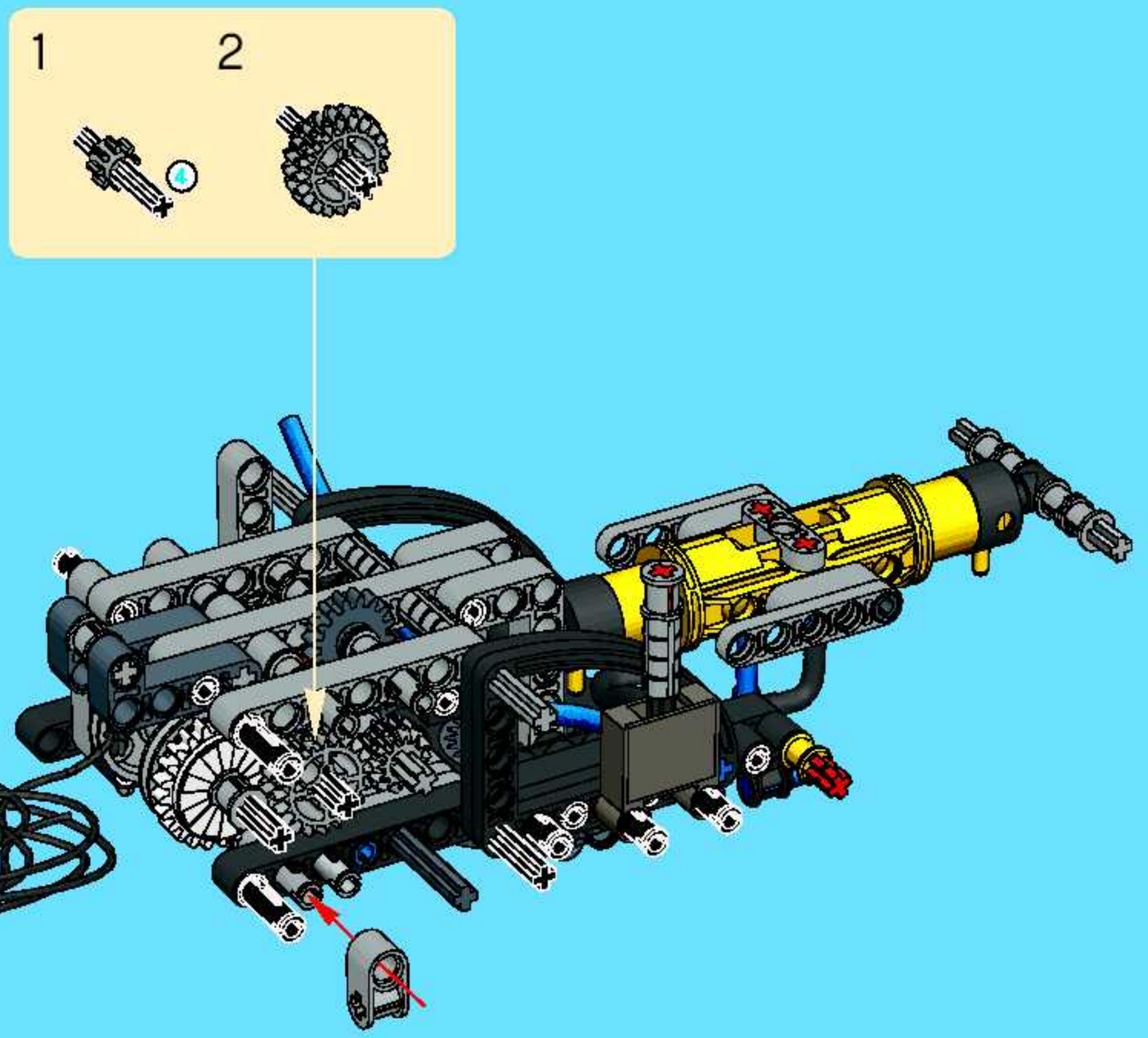

1:1

21

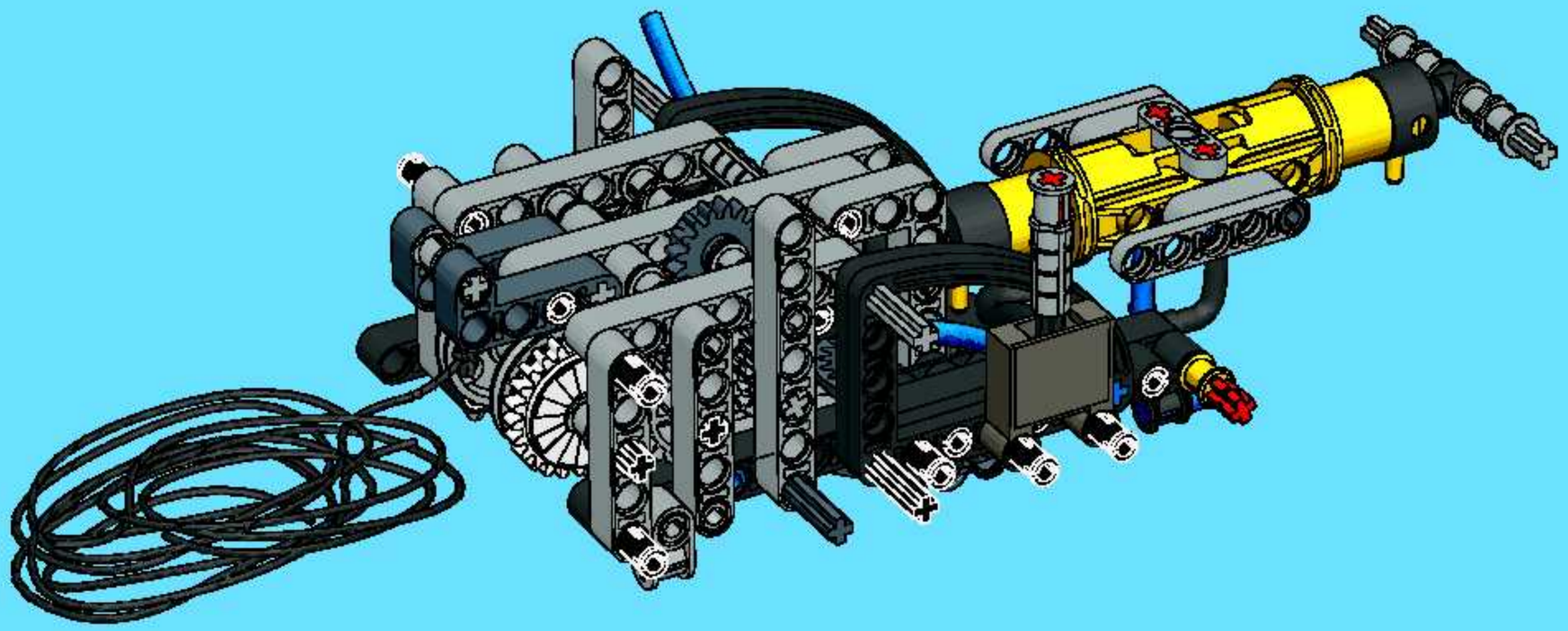

22

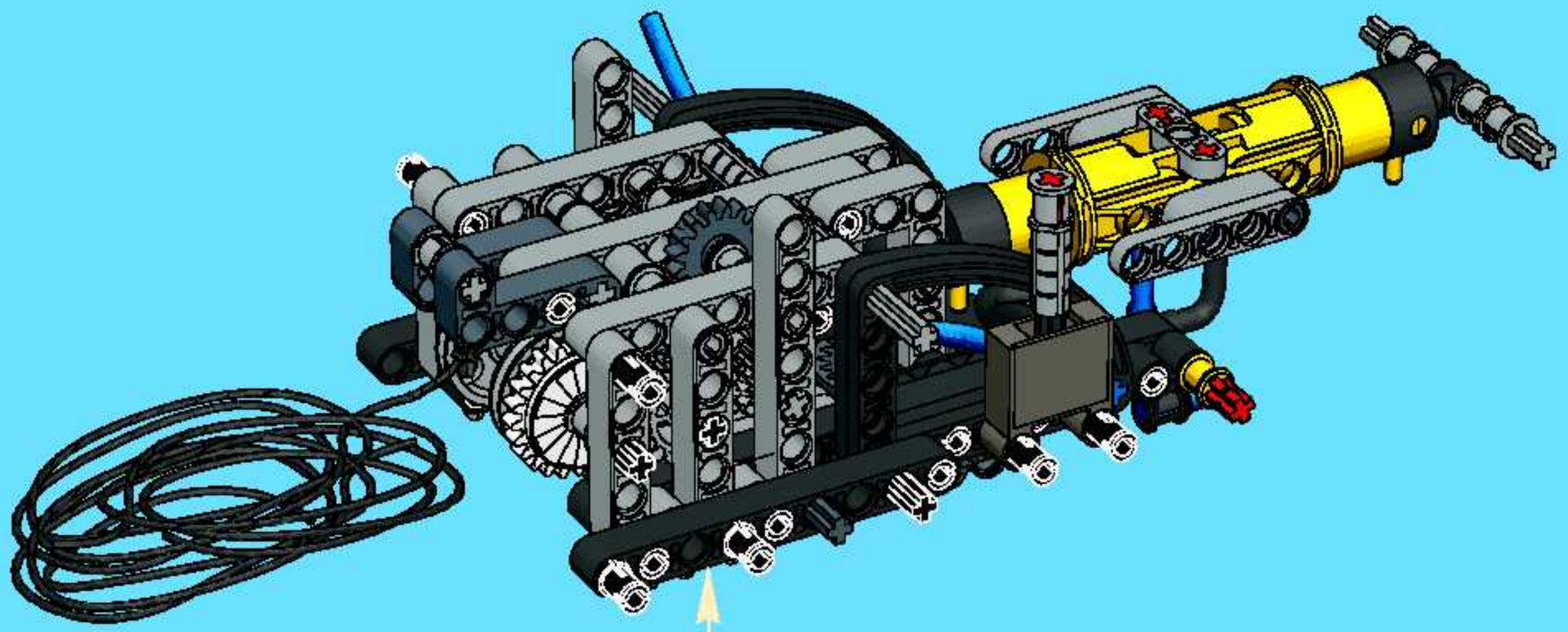

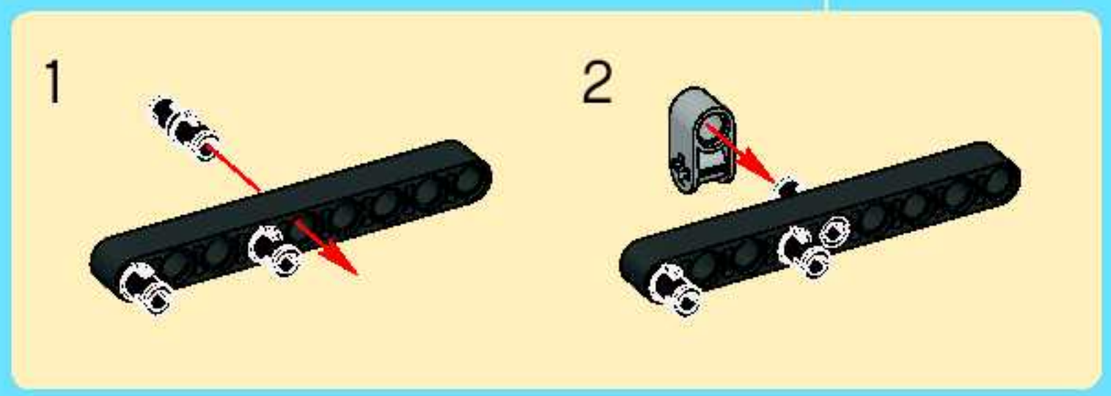

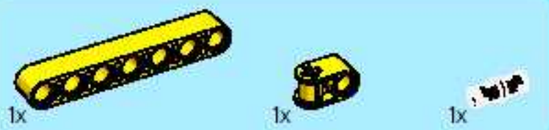

23

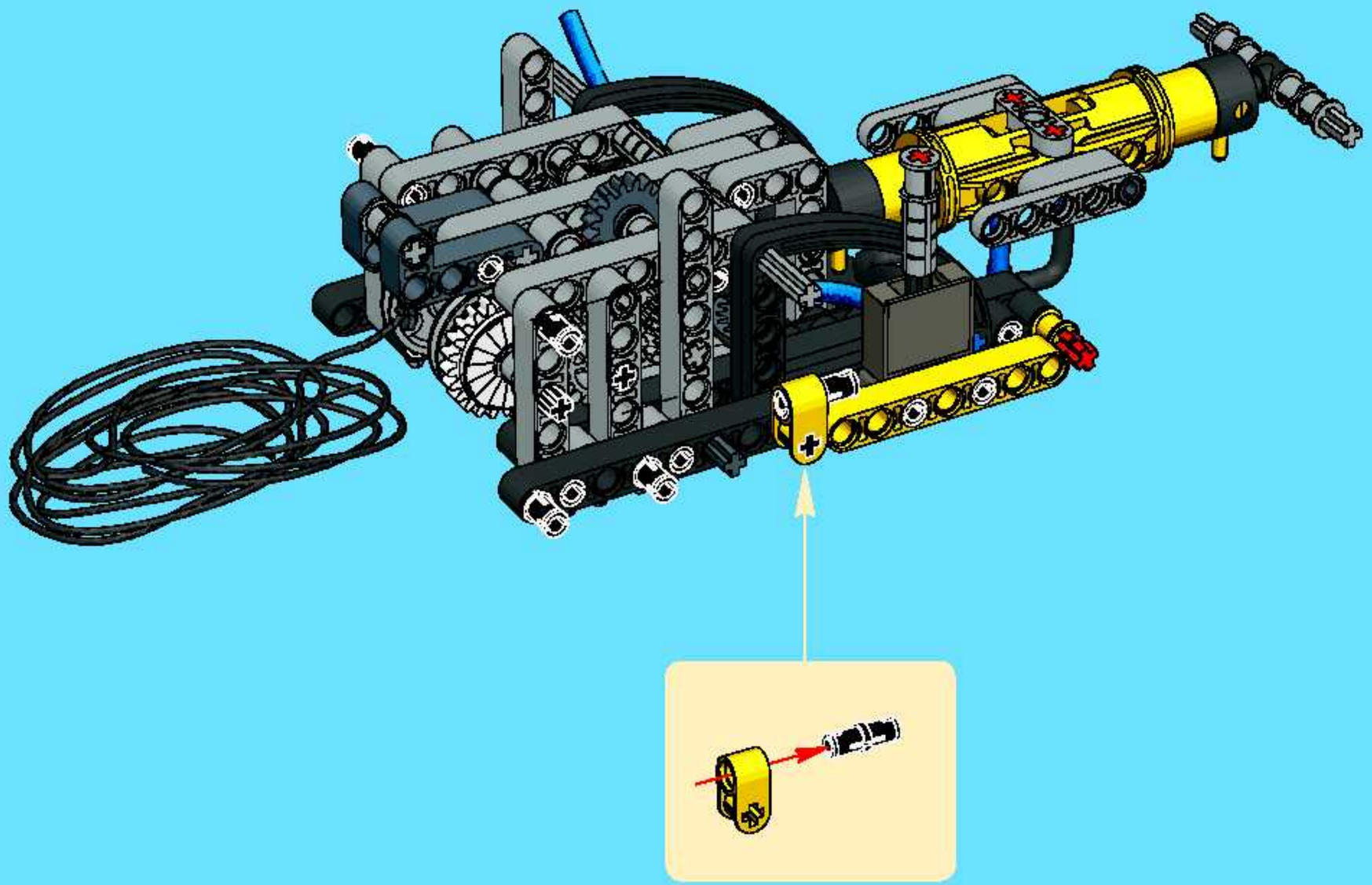

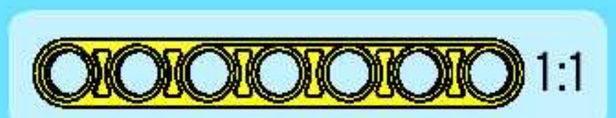

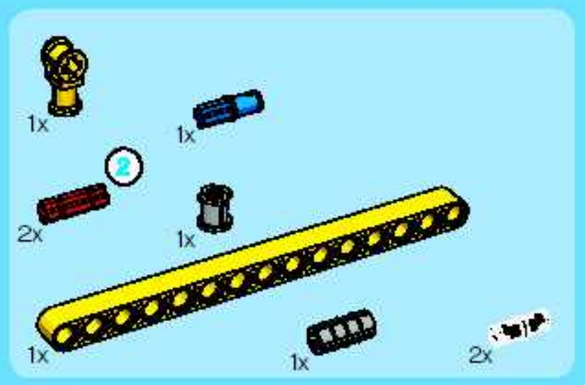

24

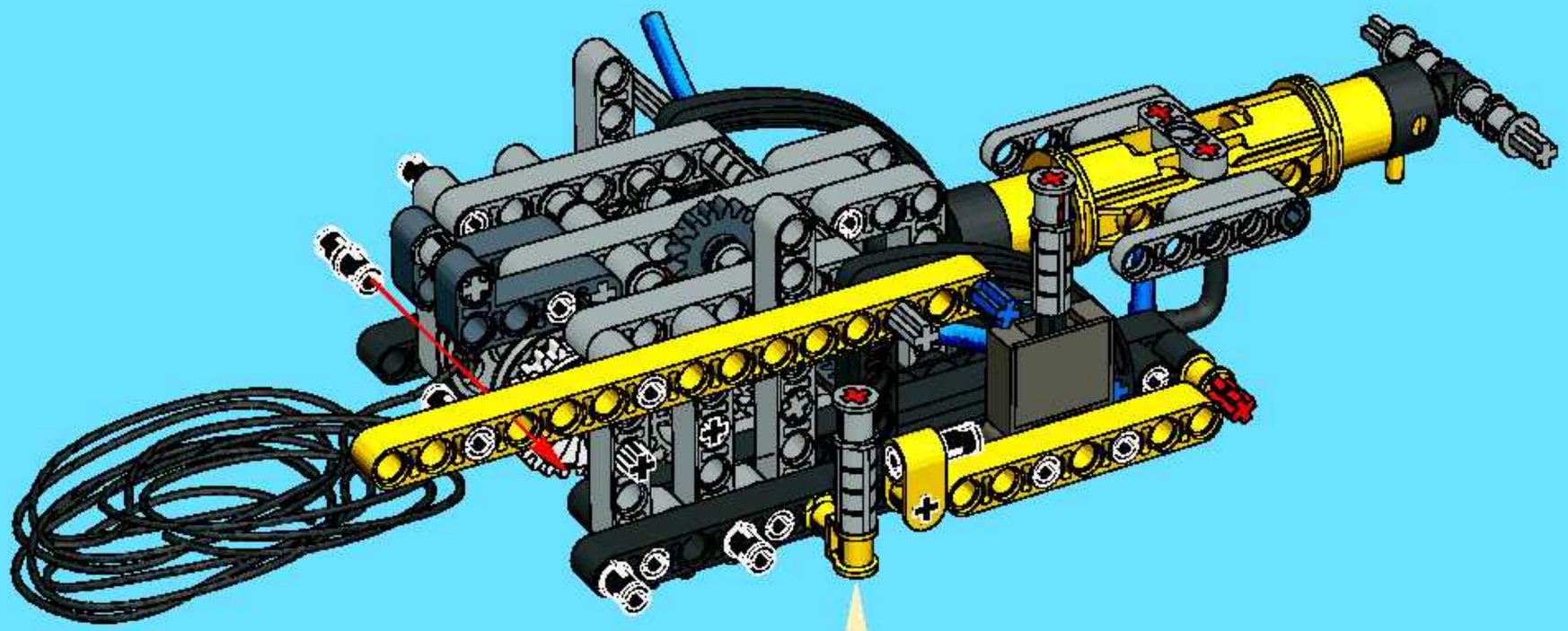

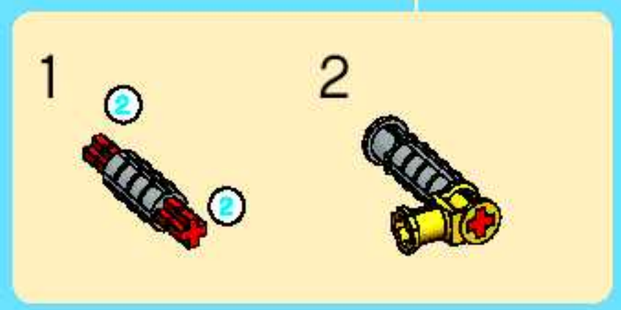

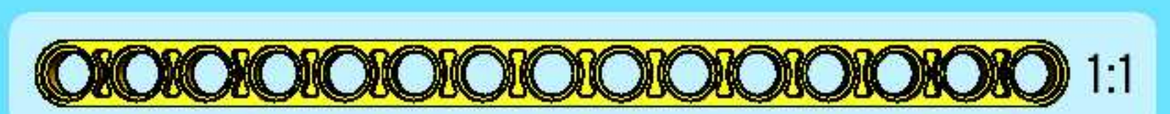

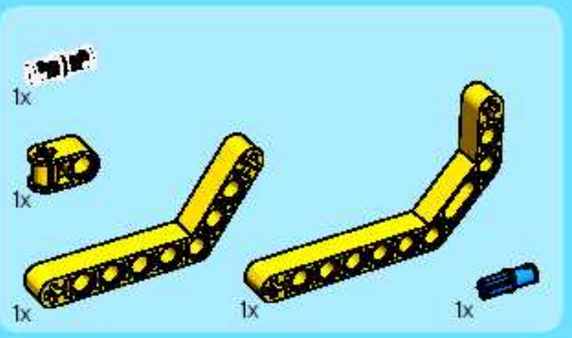

25

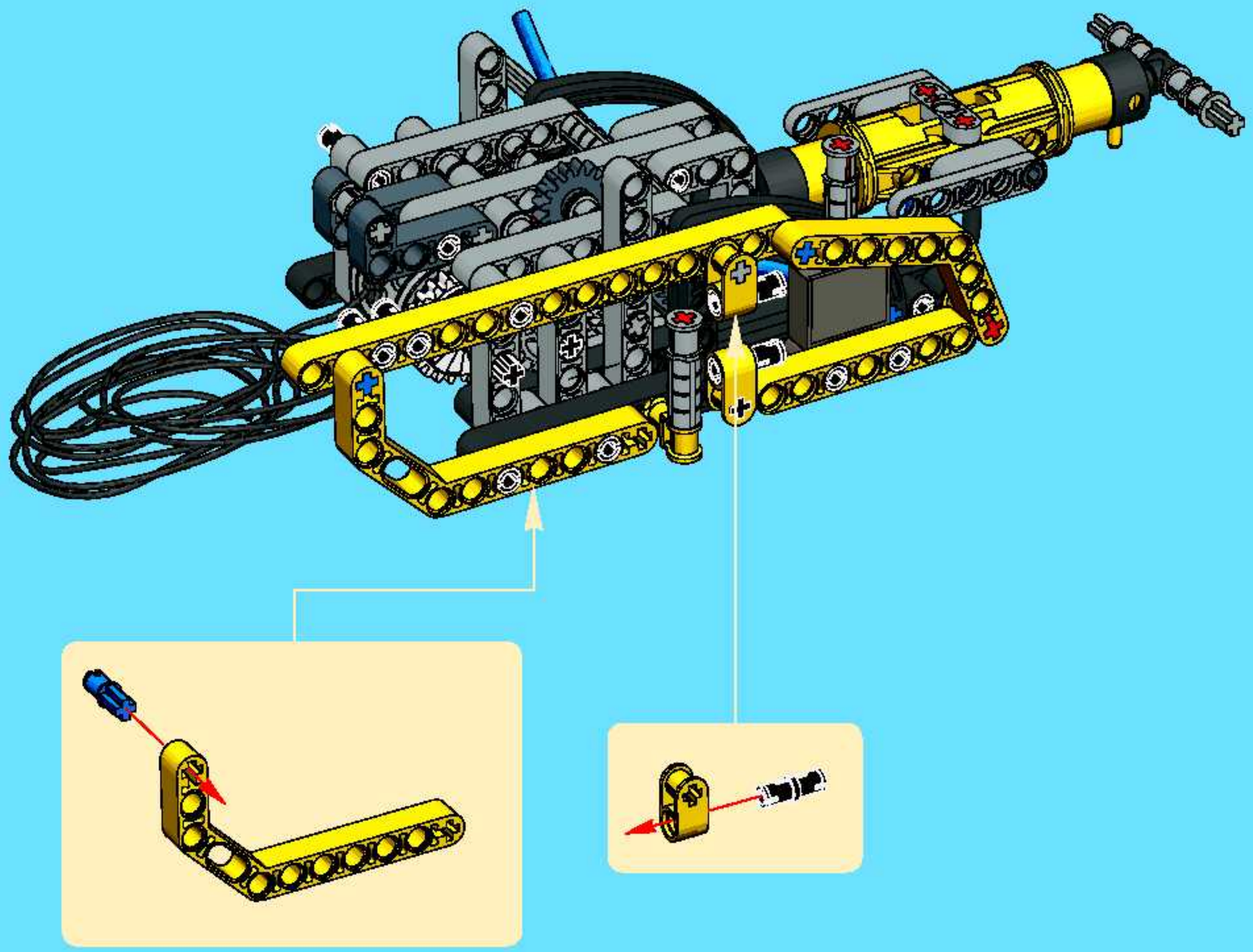

26

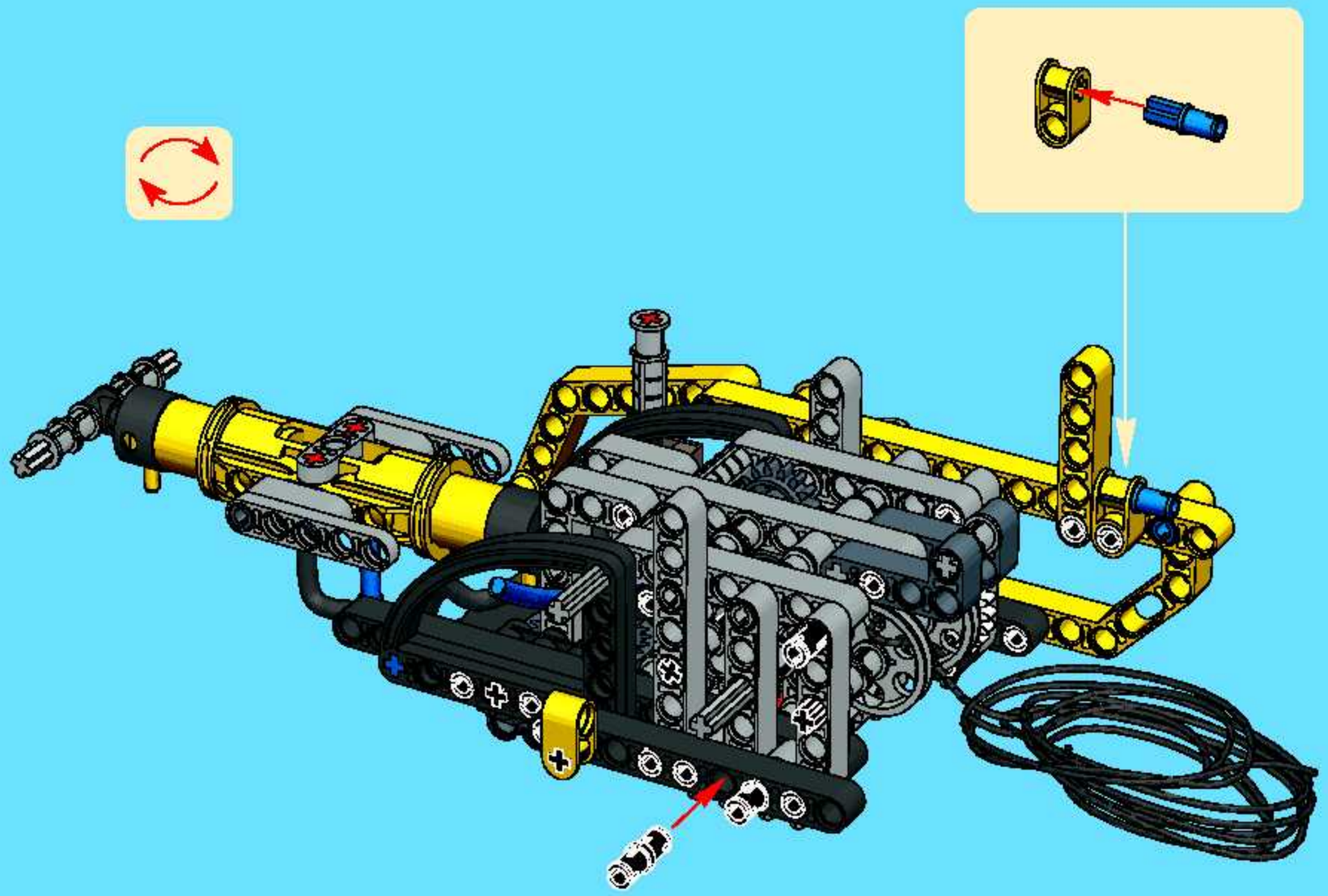

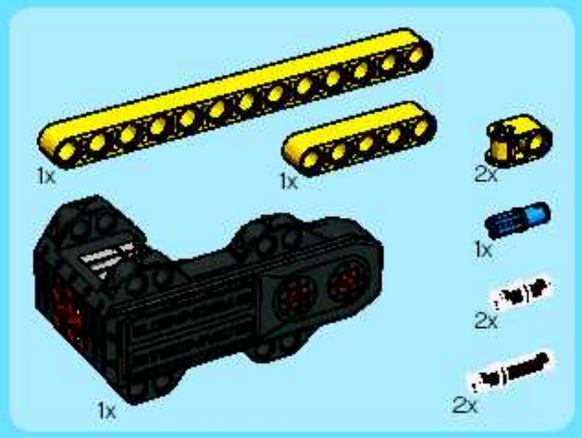

27

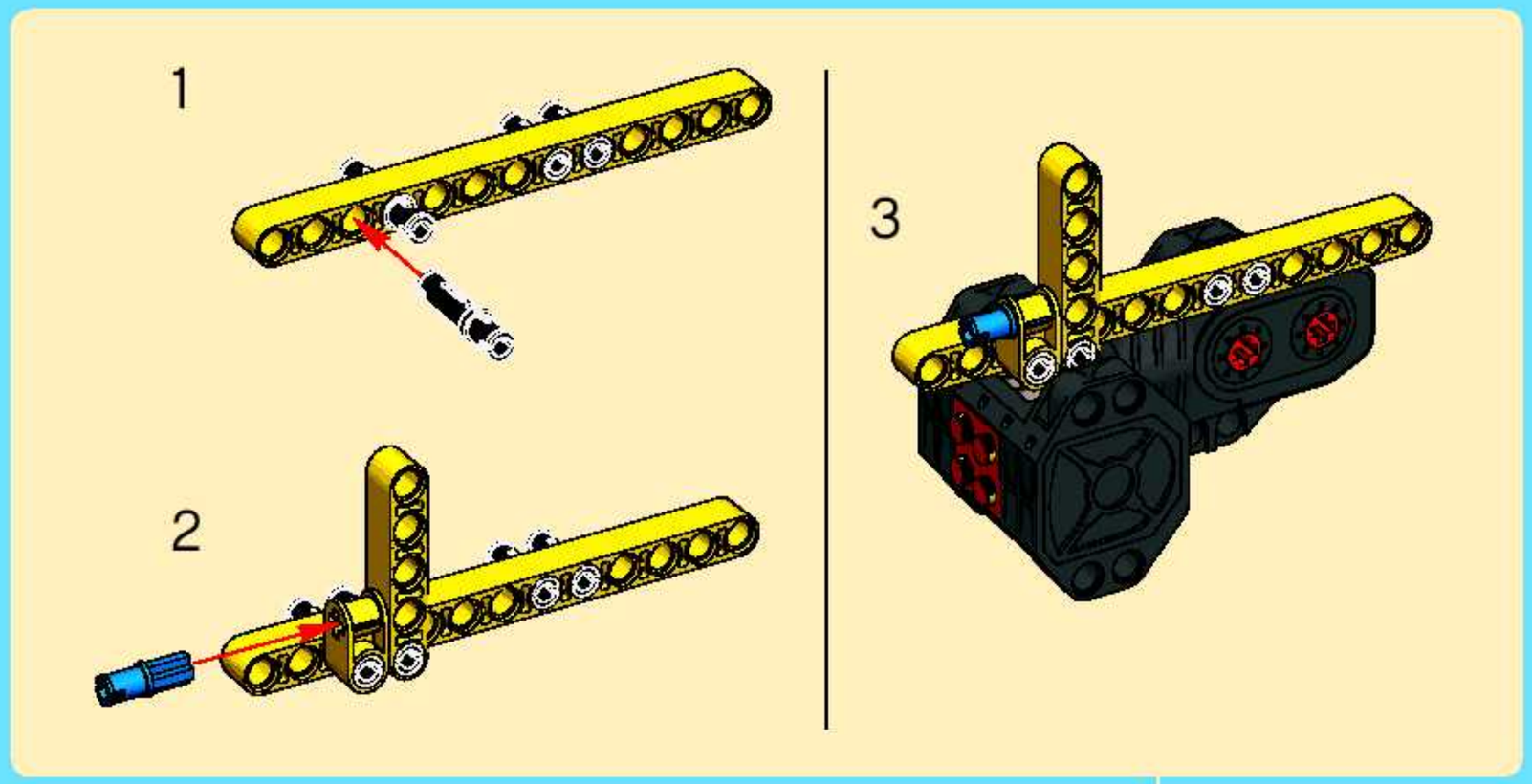

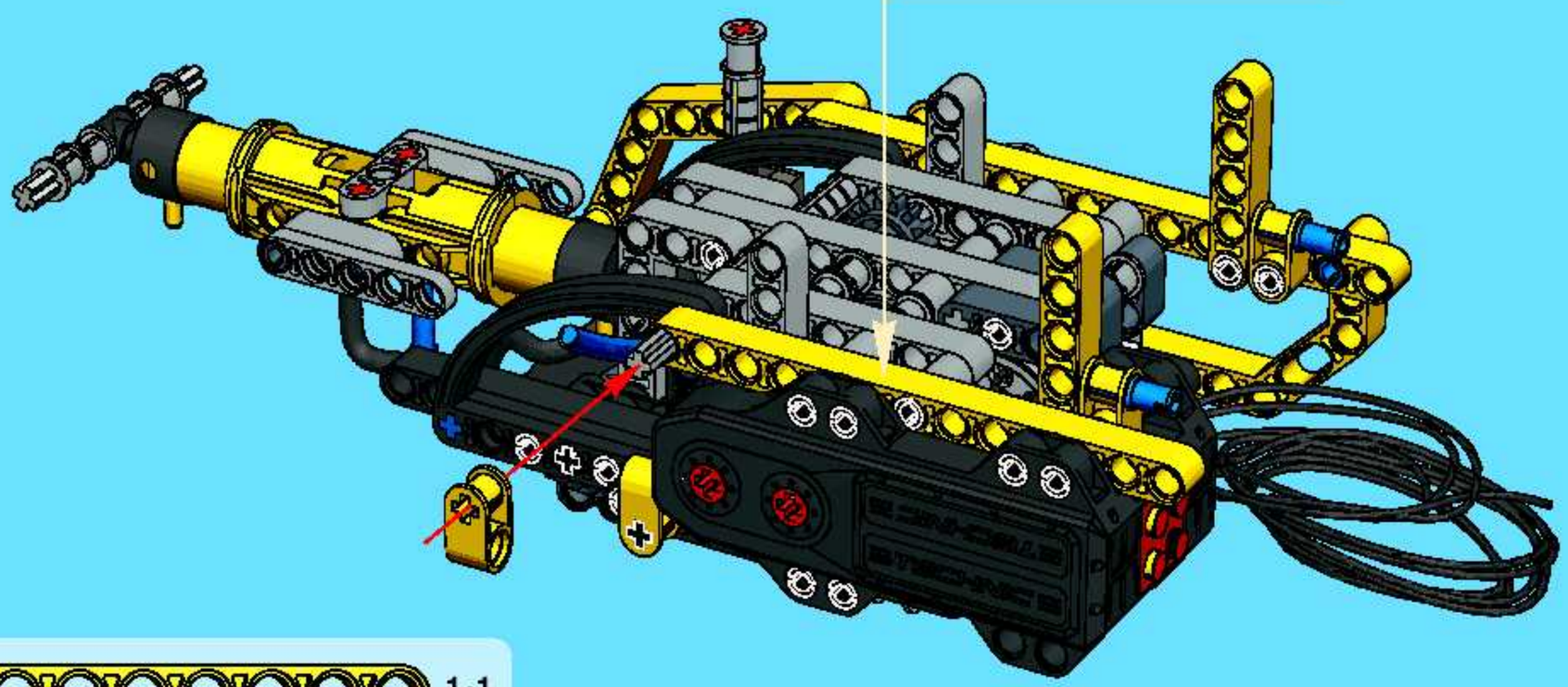

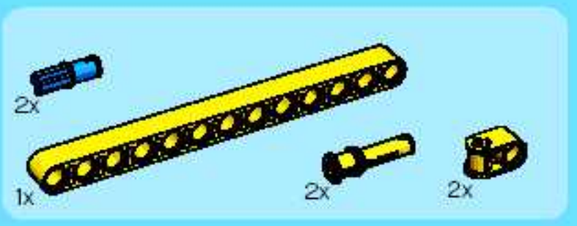

28

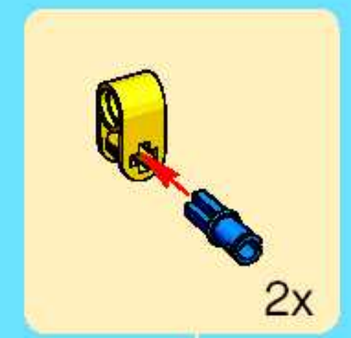

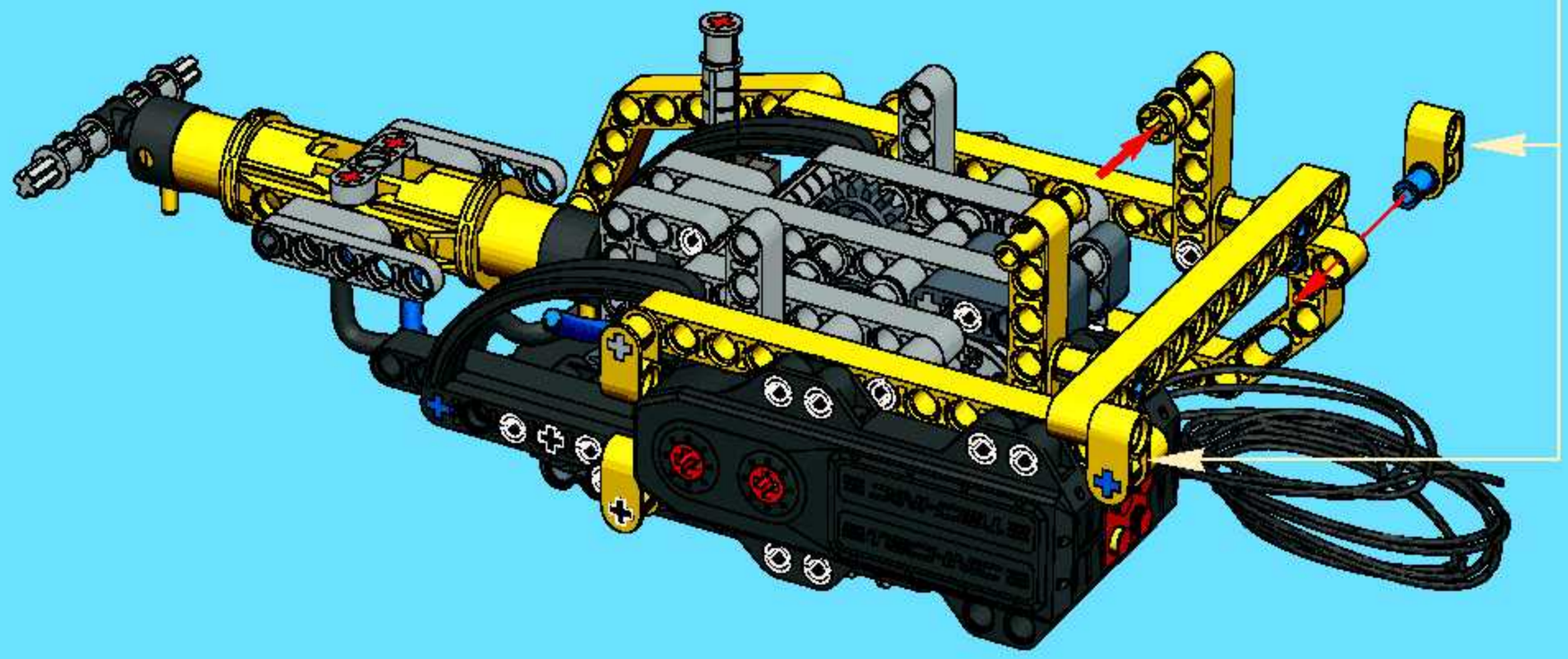

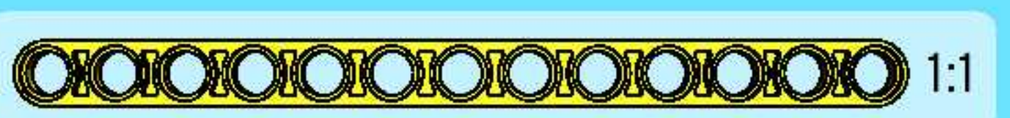

29

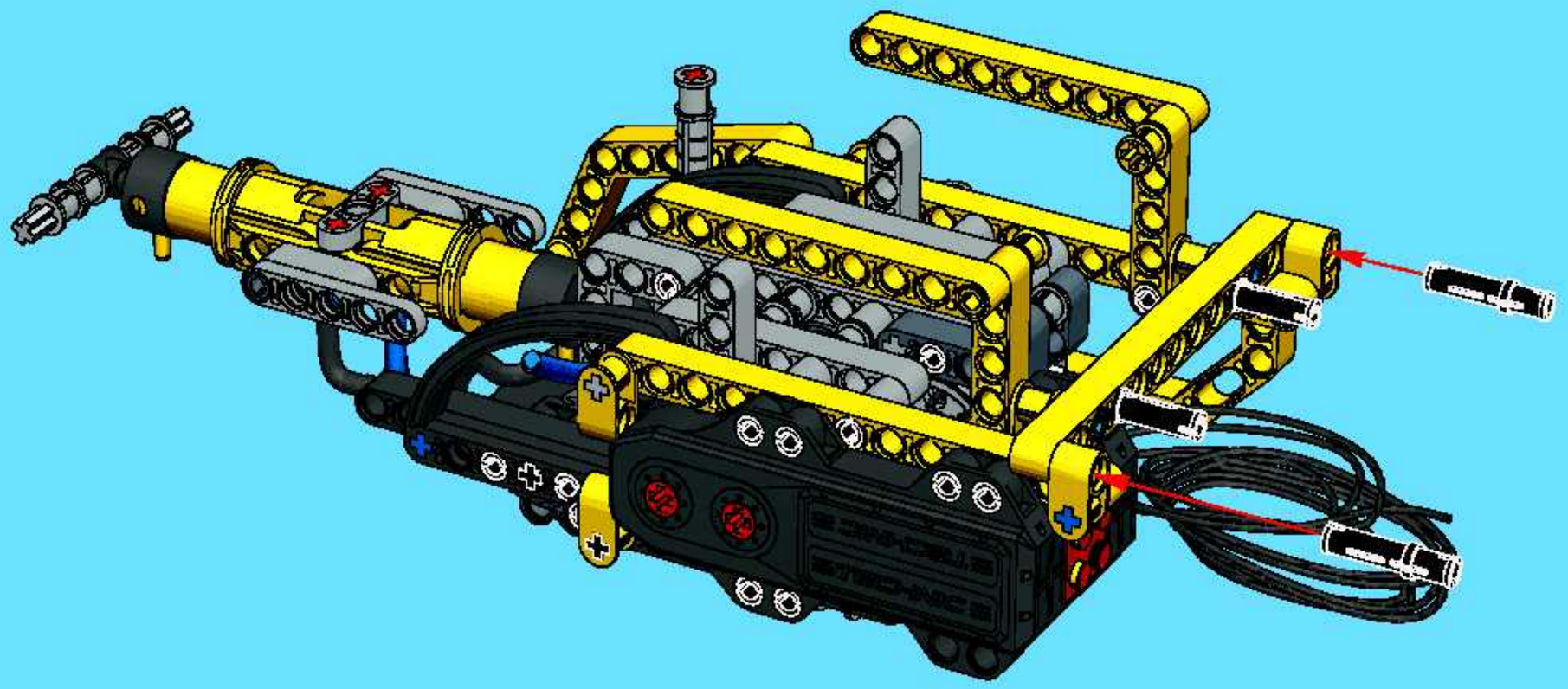

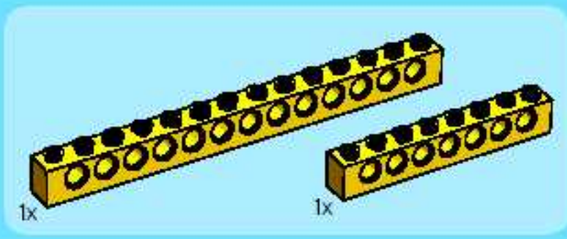

30

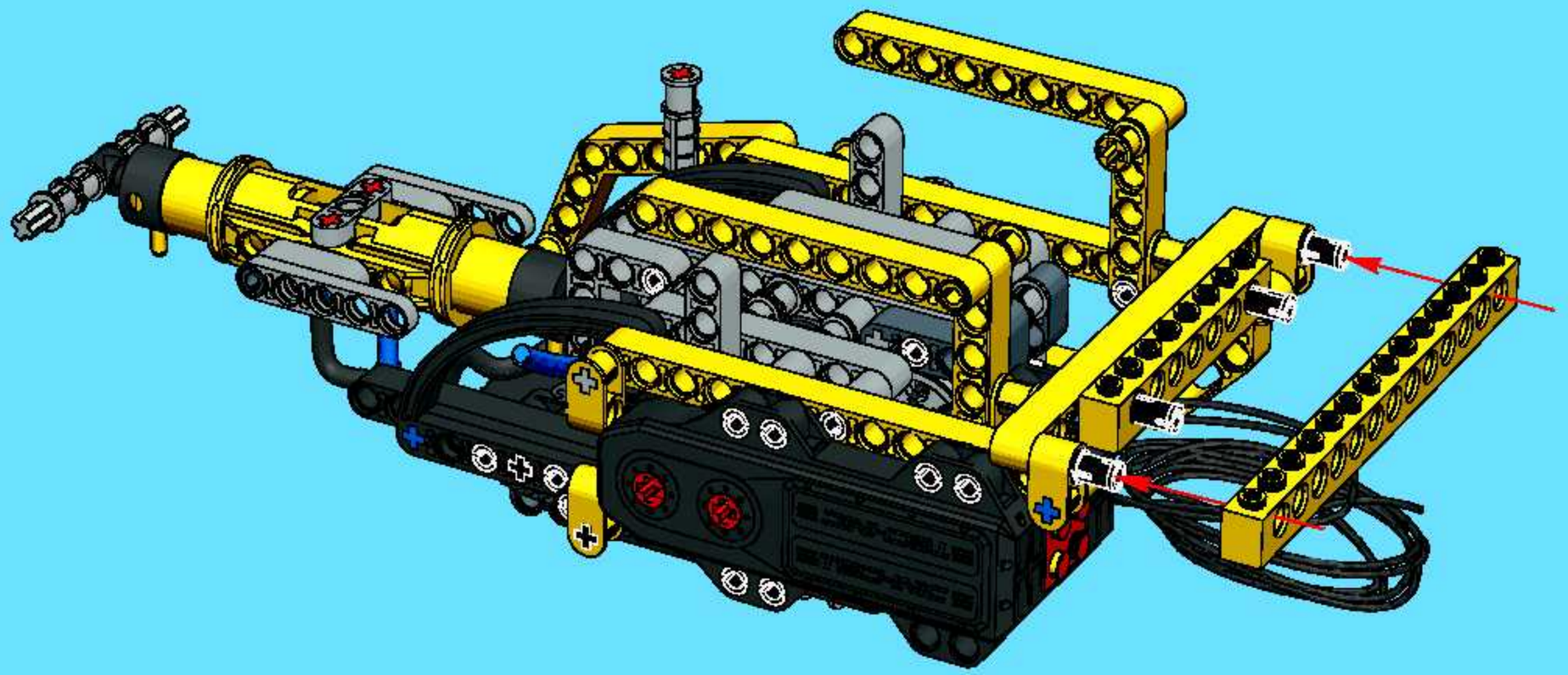

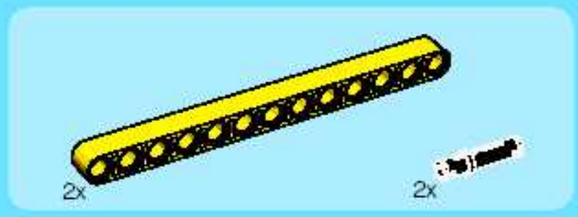

31

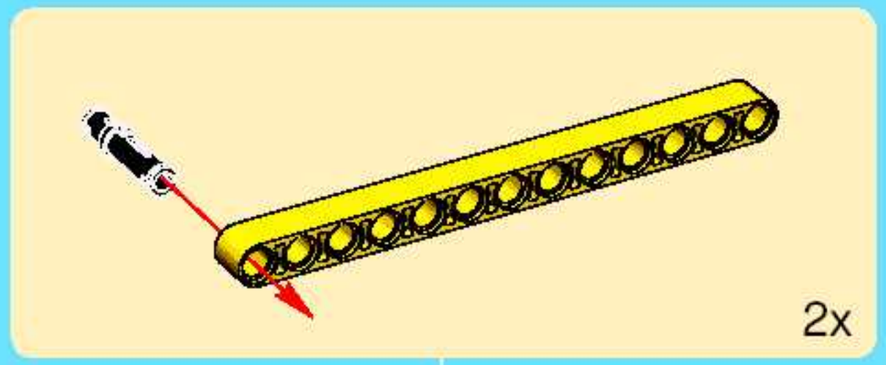

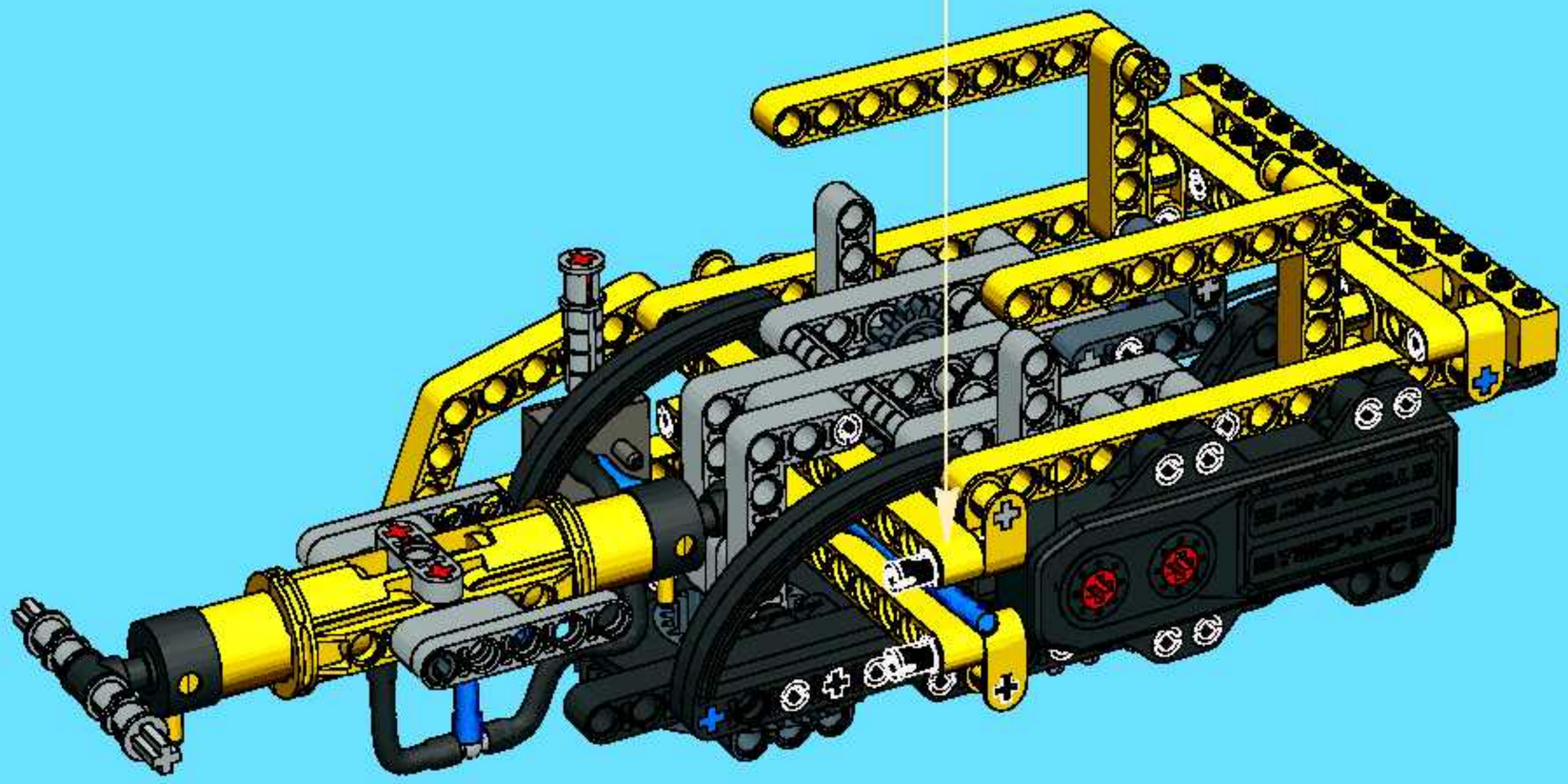

32

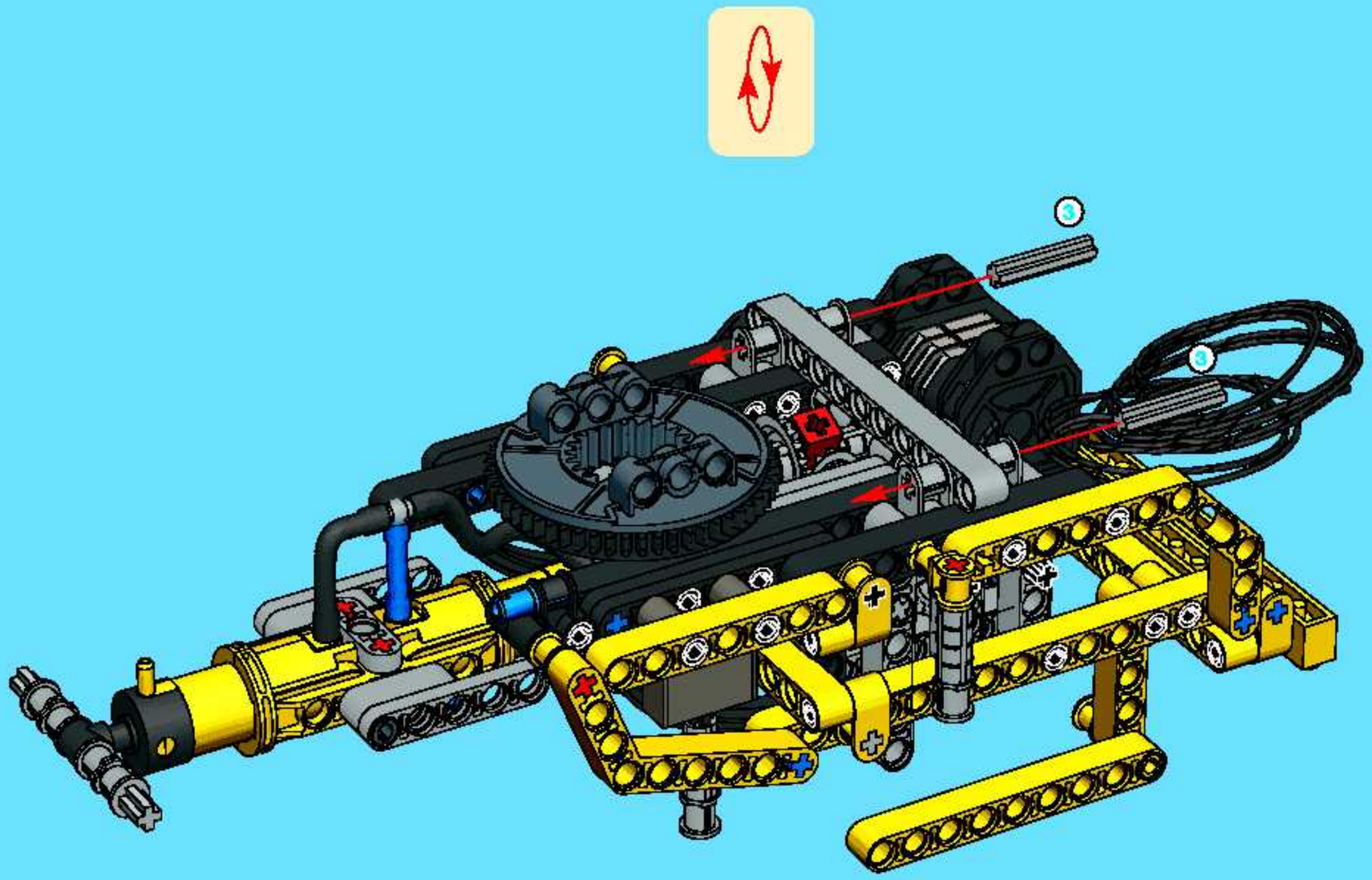

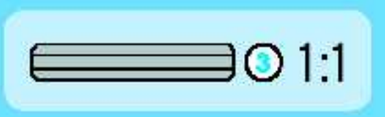

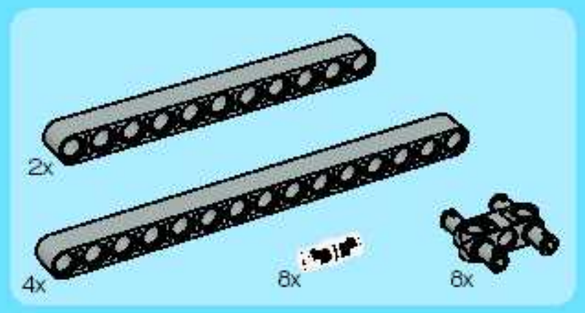

33

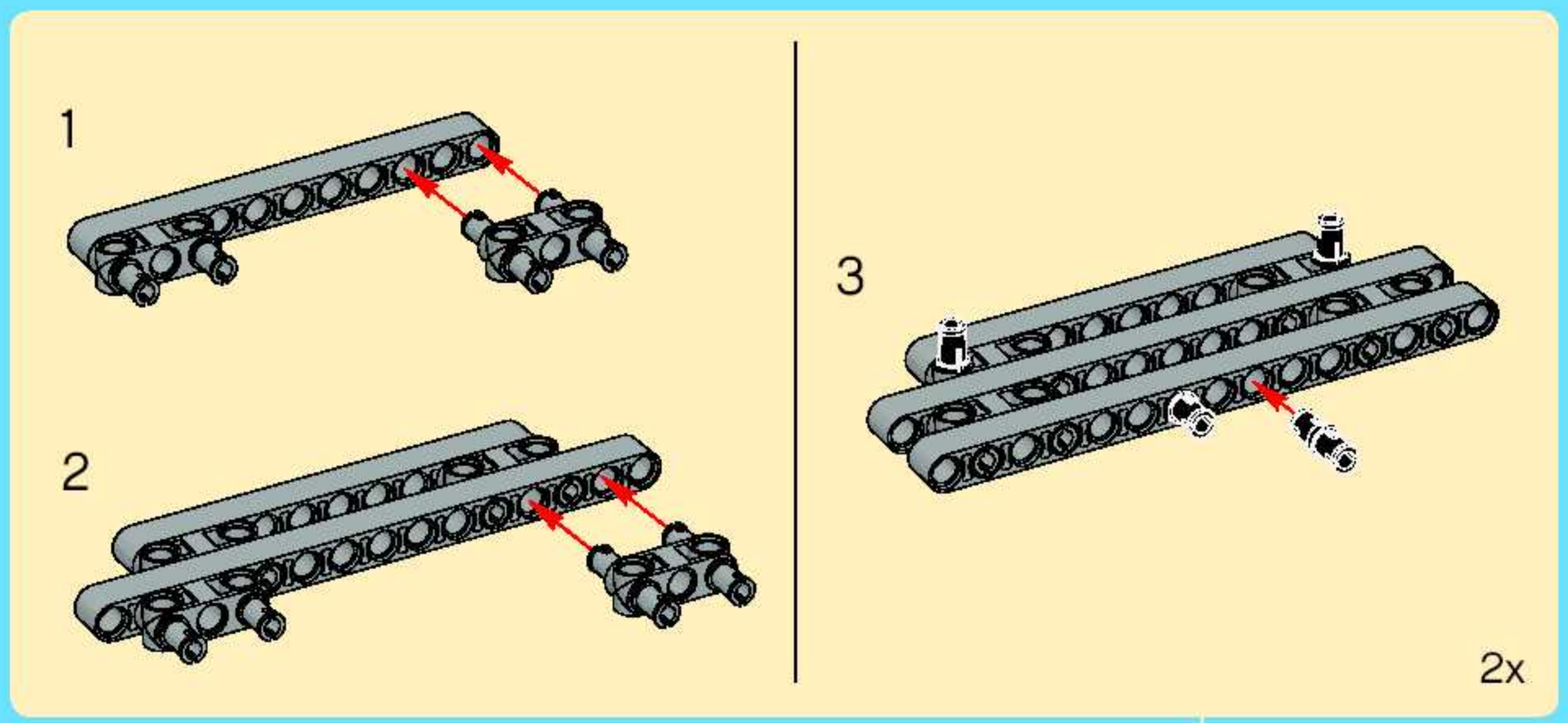

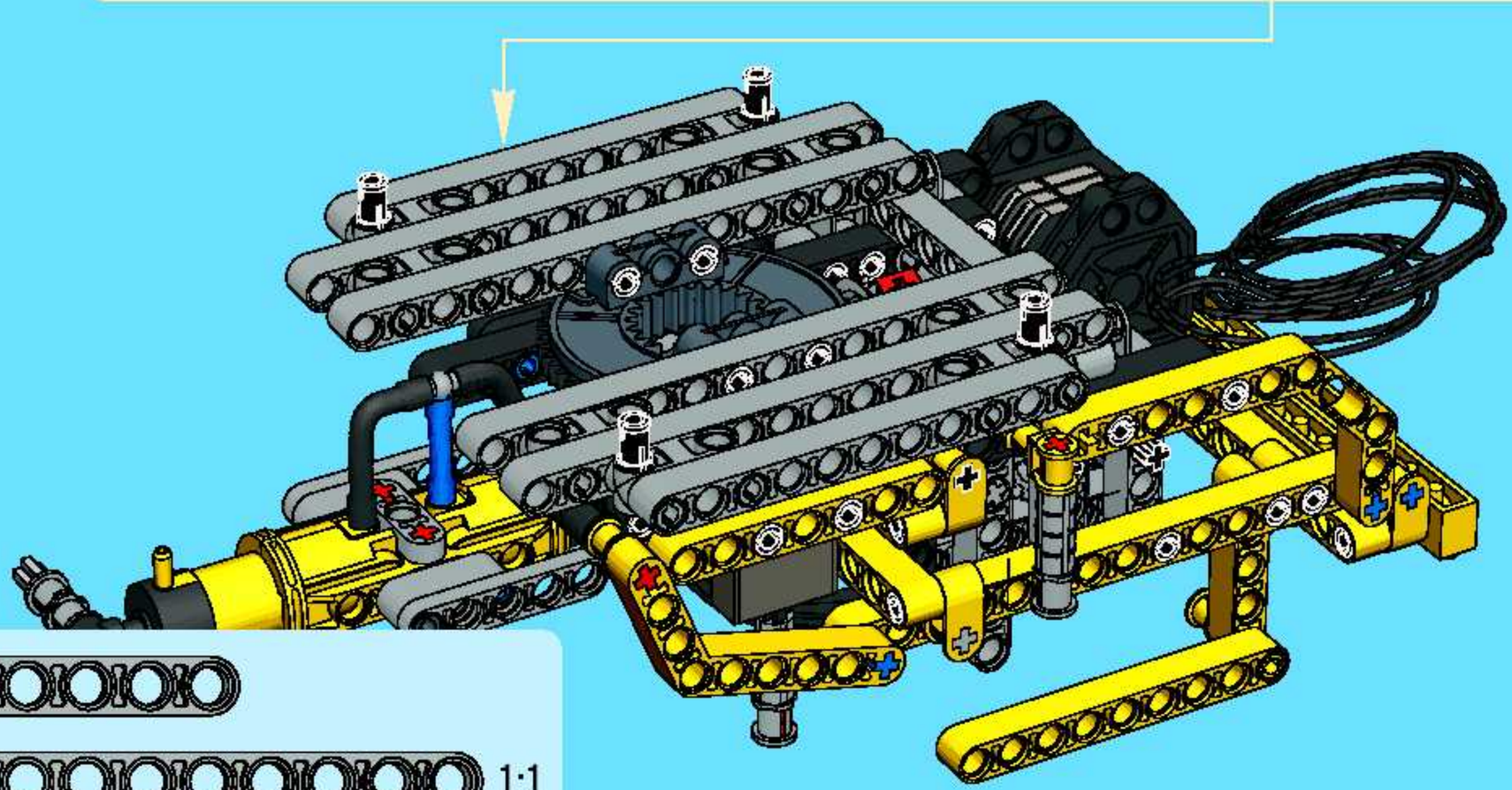

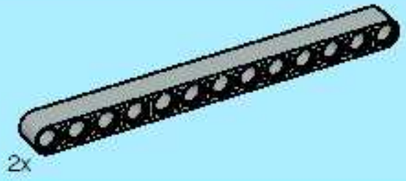

34

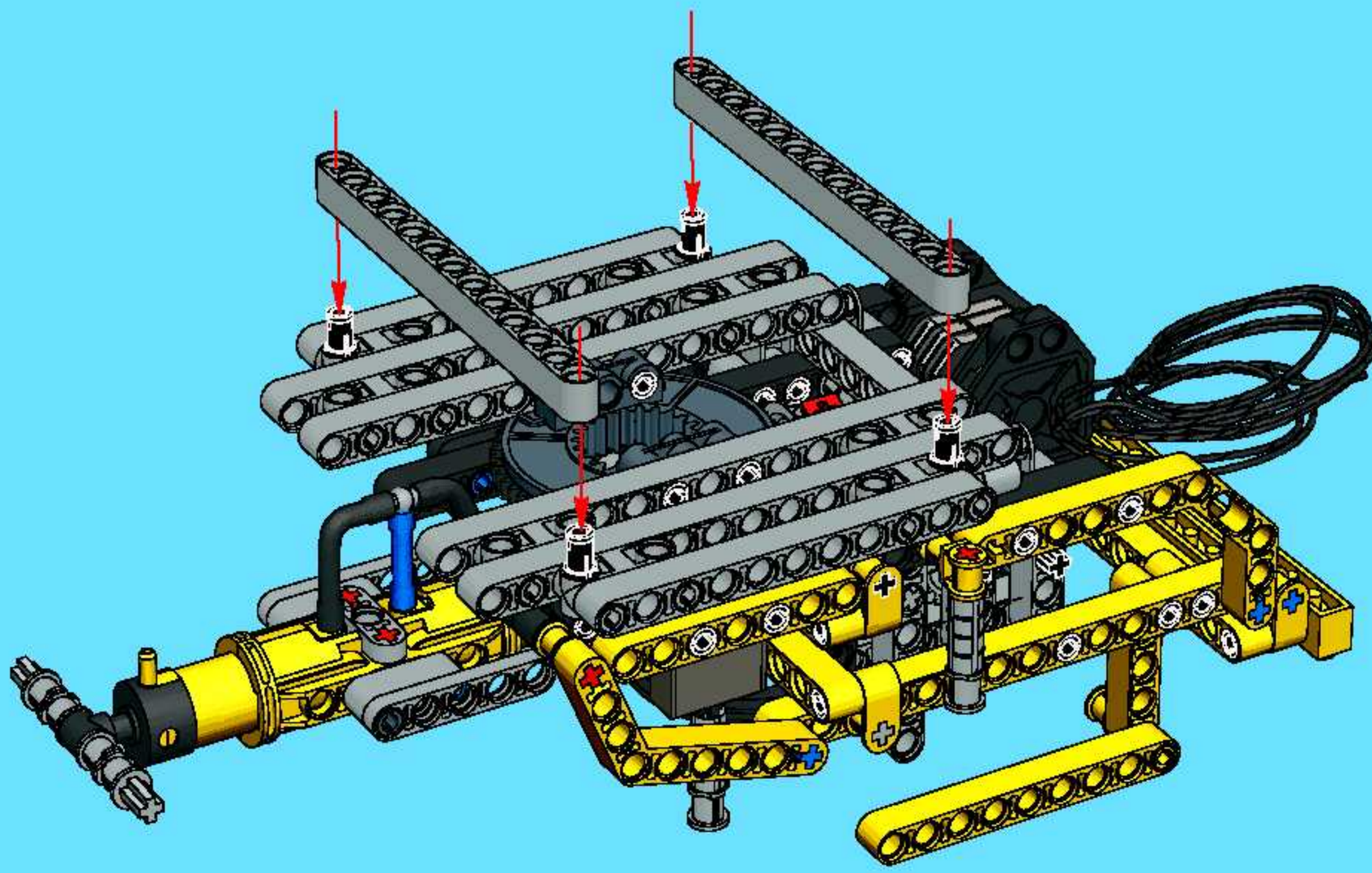

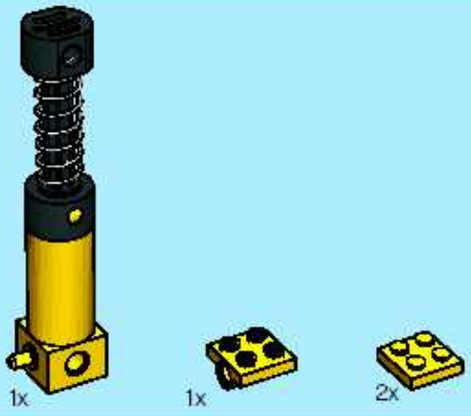

35

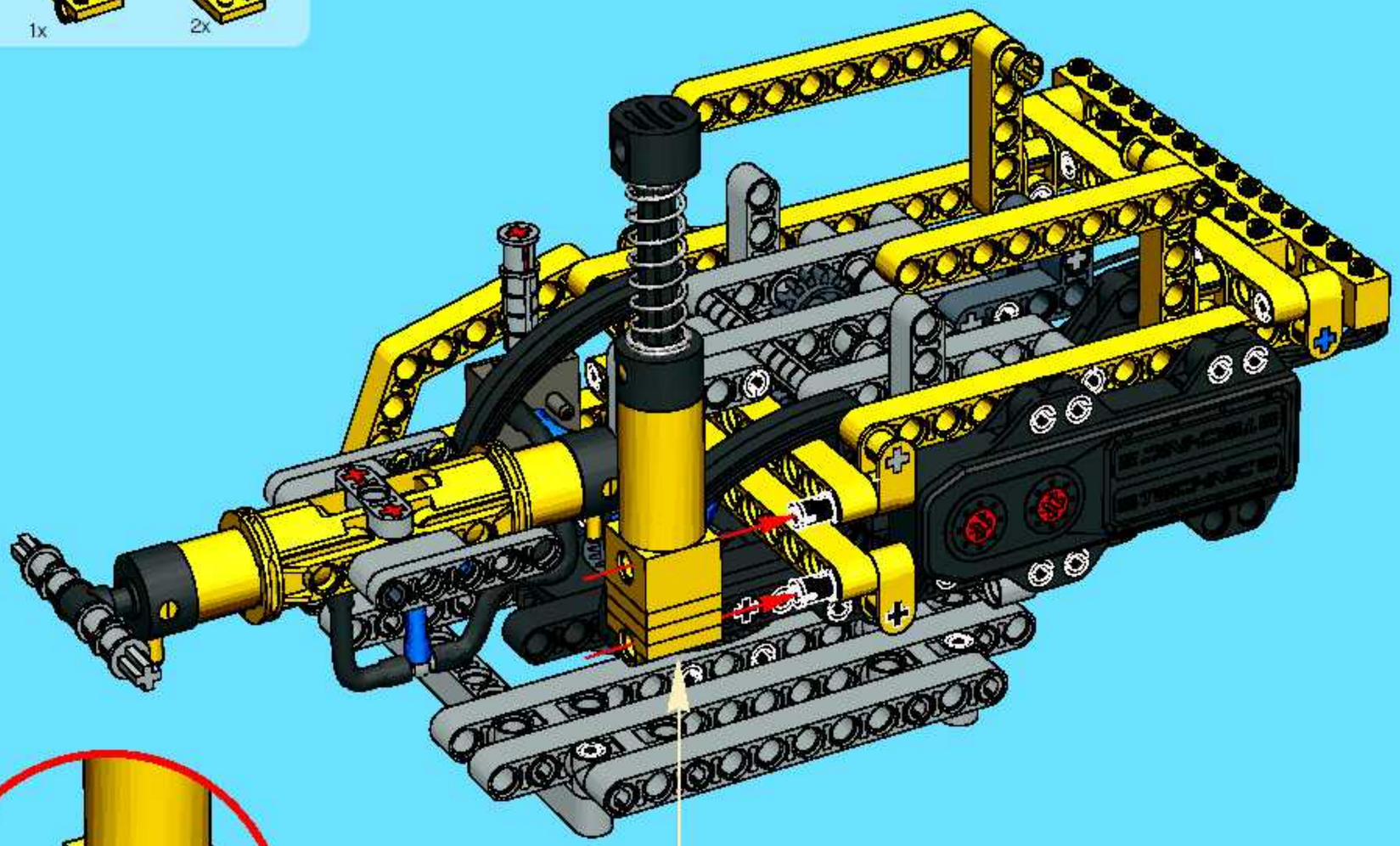

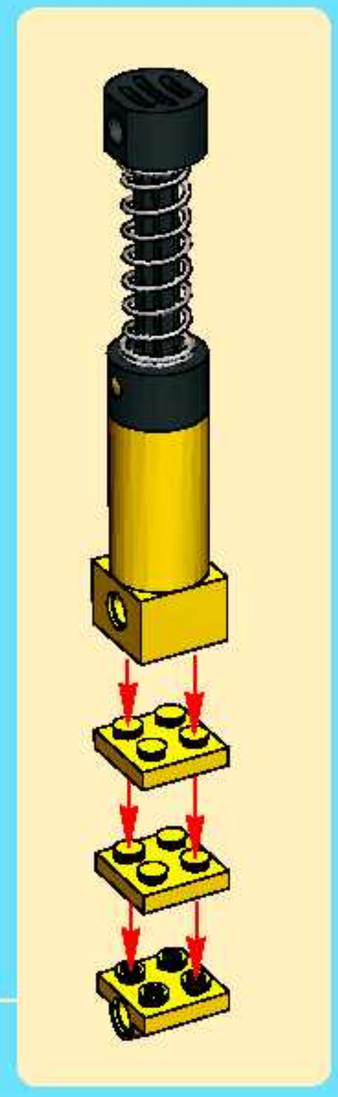

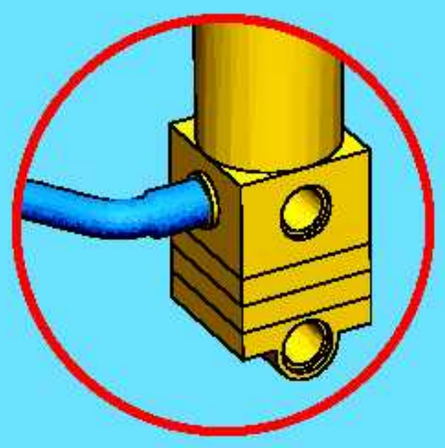

1

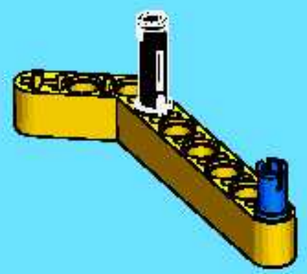

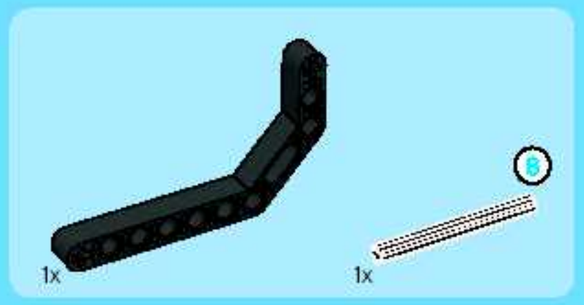

2

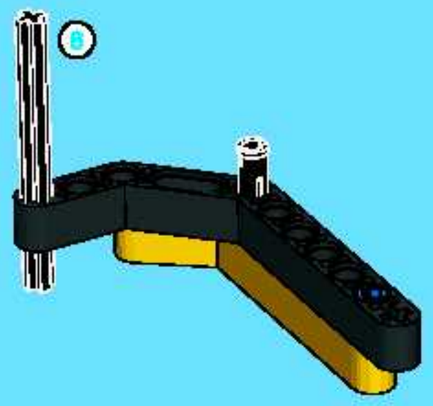

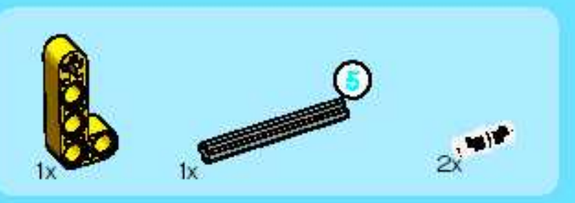

3

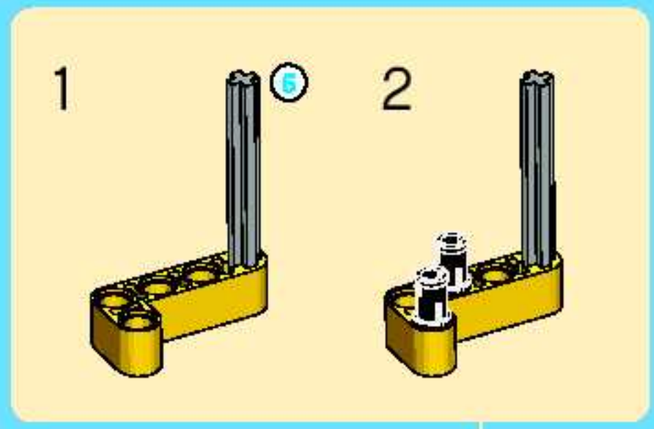

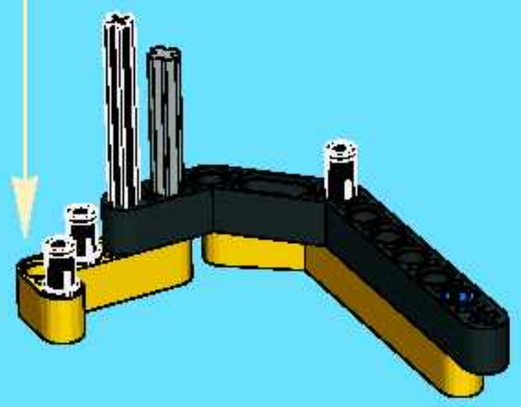

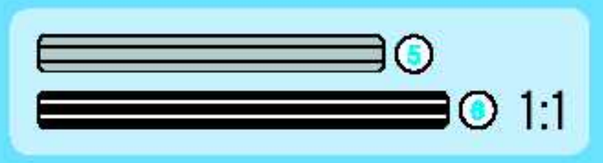

4

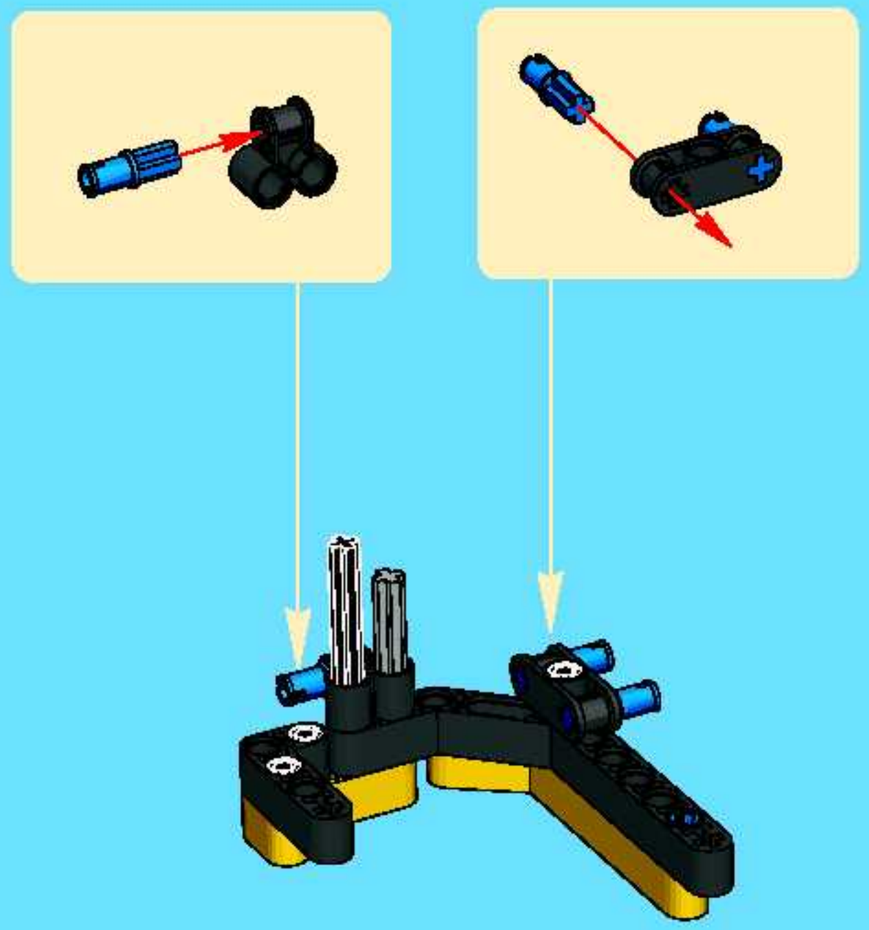

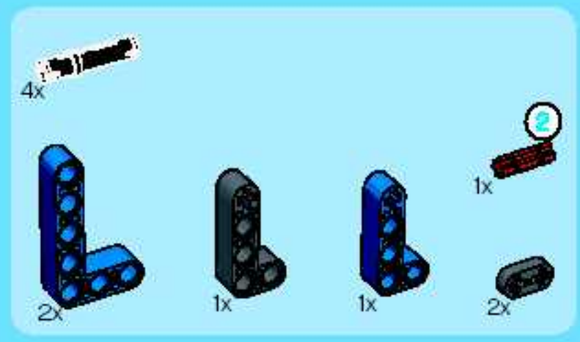

5

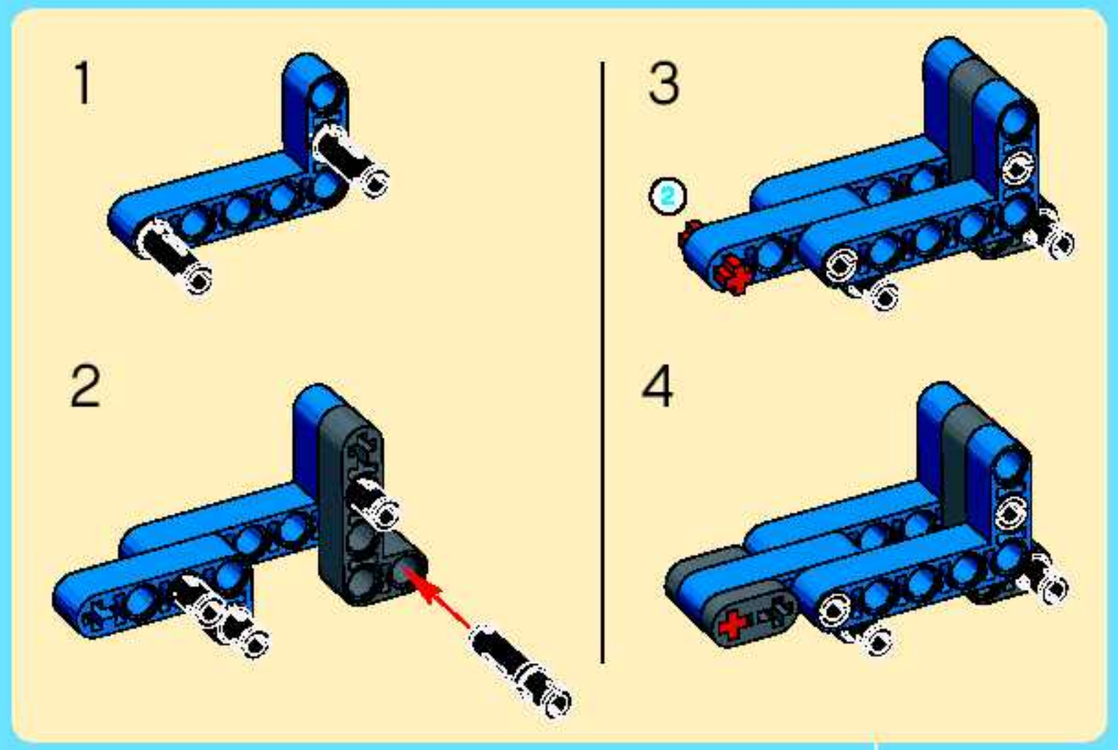

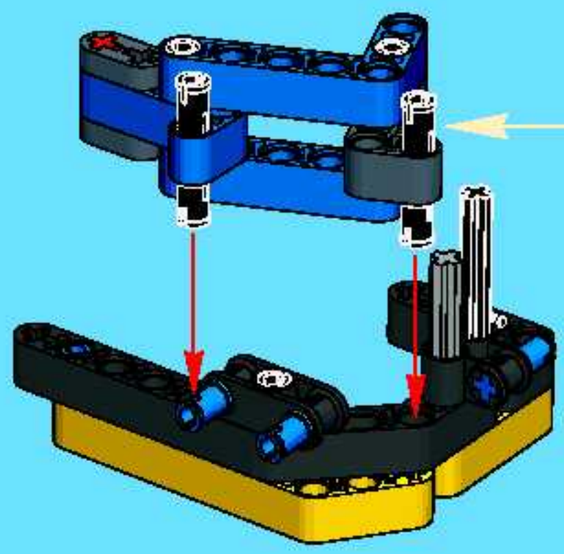

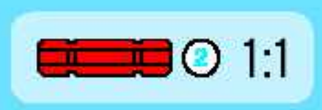

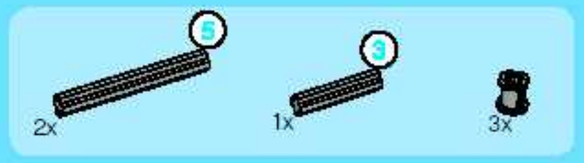

6

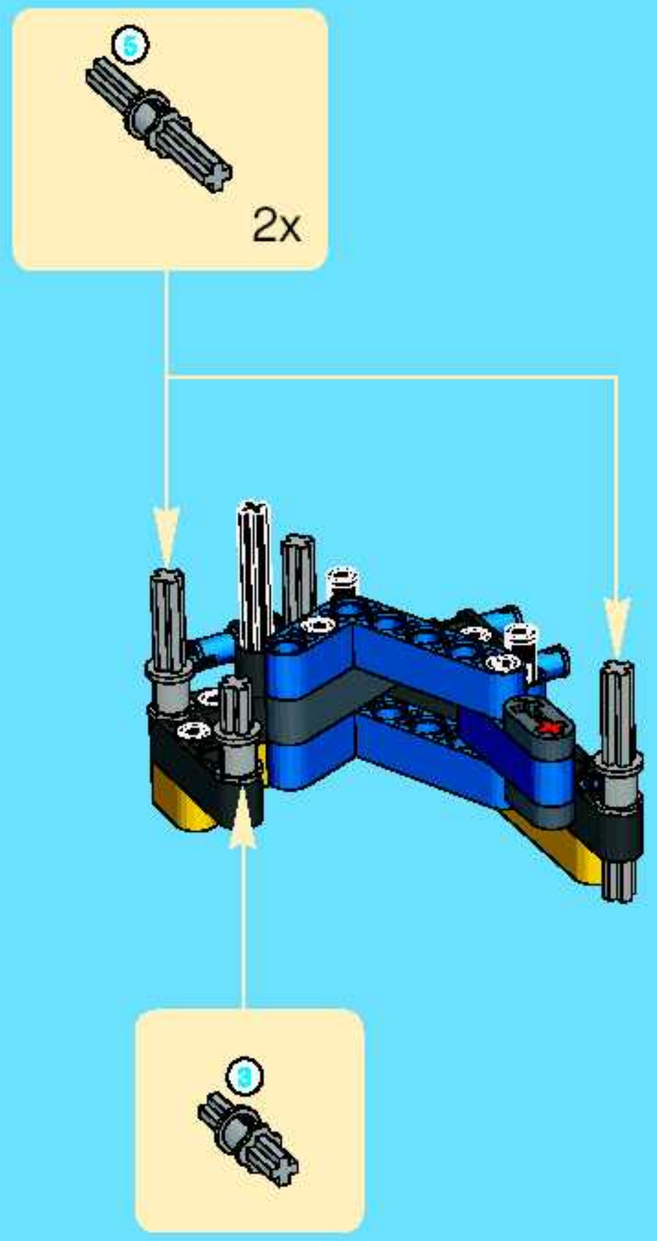

7

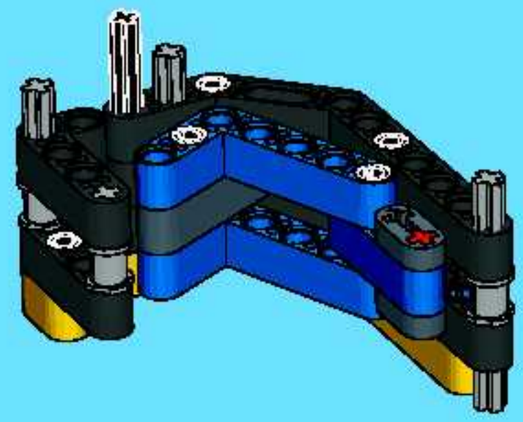

8

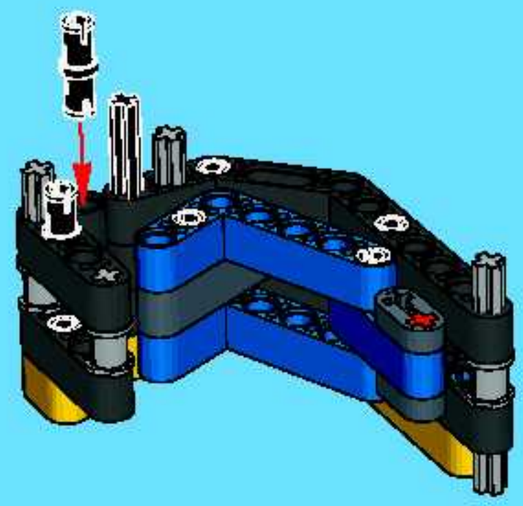

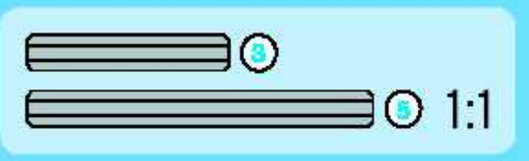

1x

9

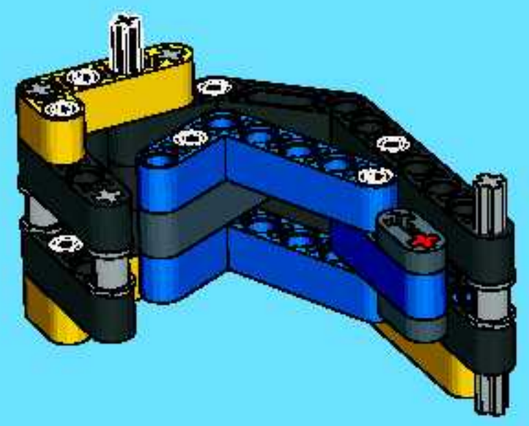

10

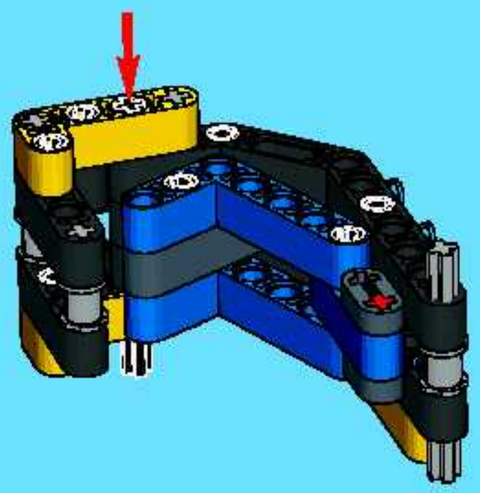

11

1

2

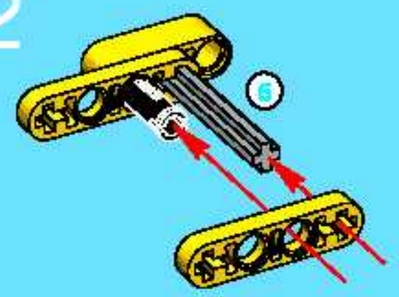

3

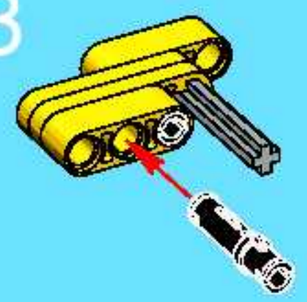

4

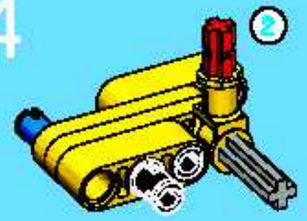

5

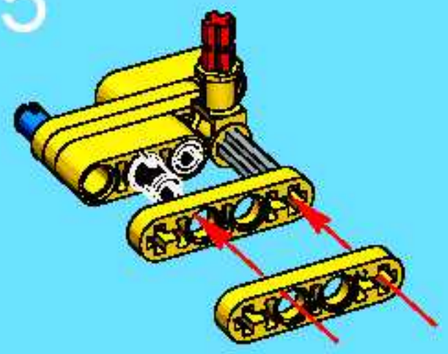

6

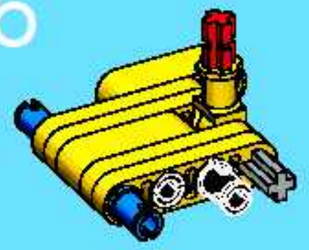

7

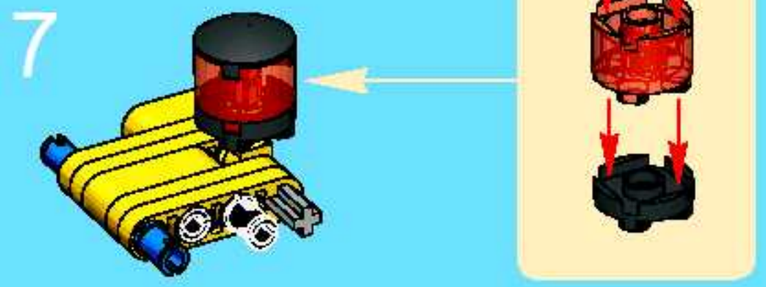

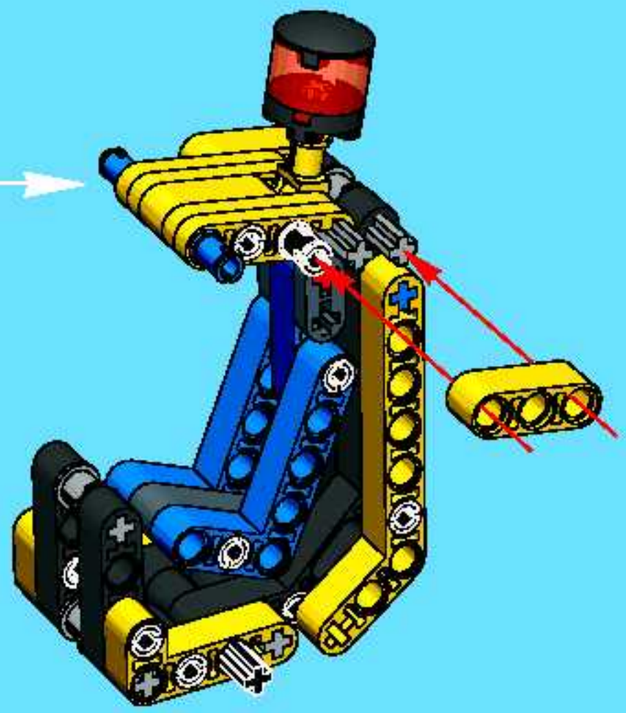

1

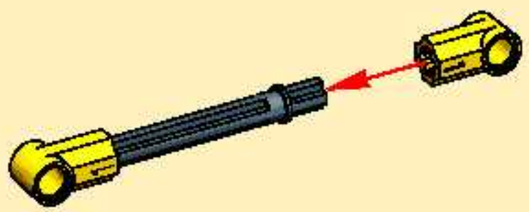

2

2x

12

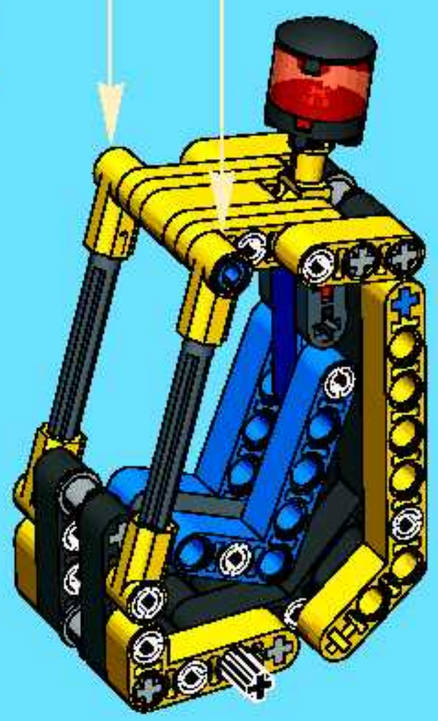

36

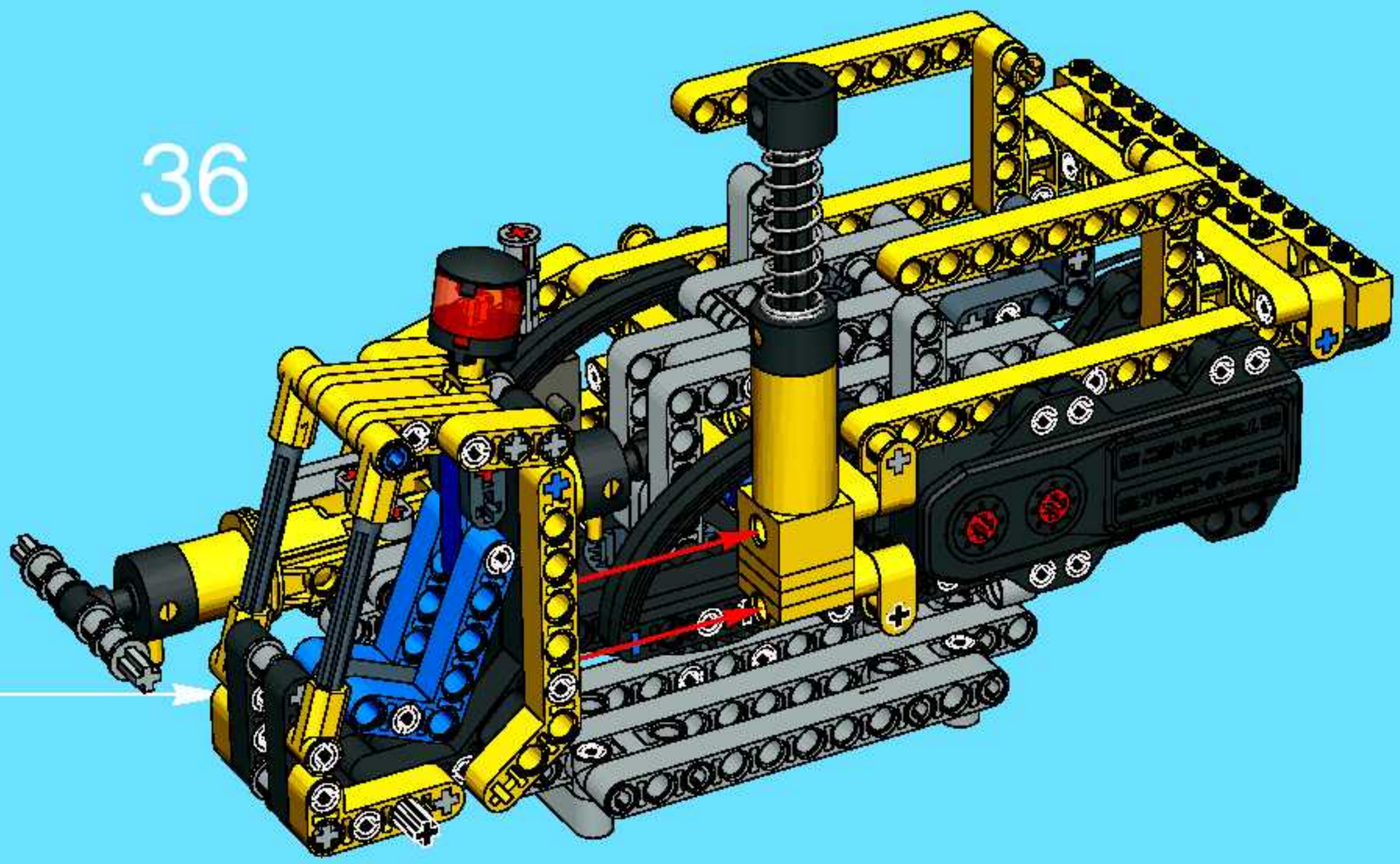

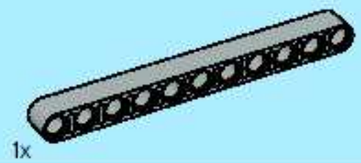

37

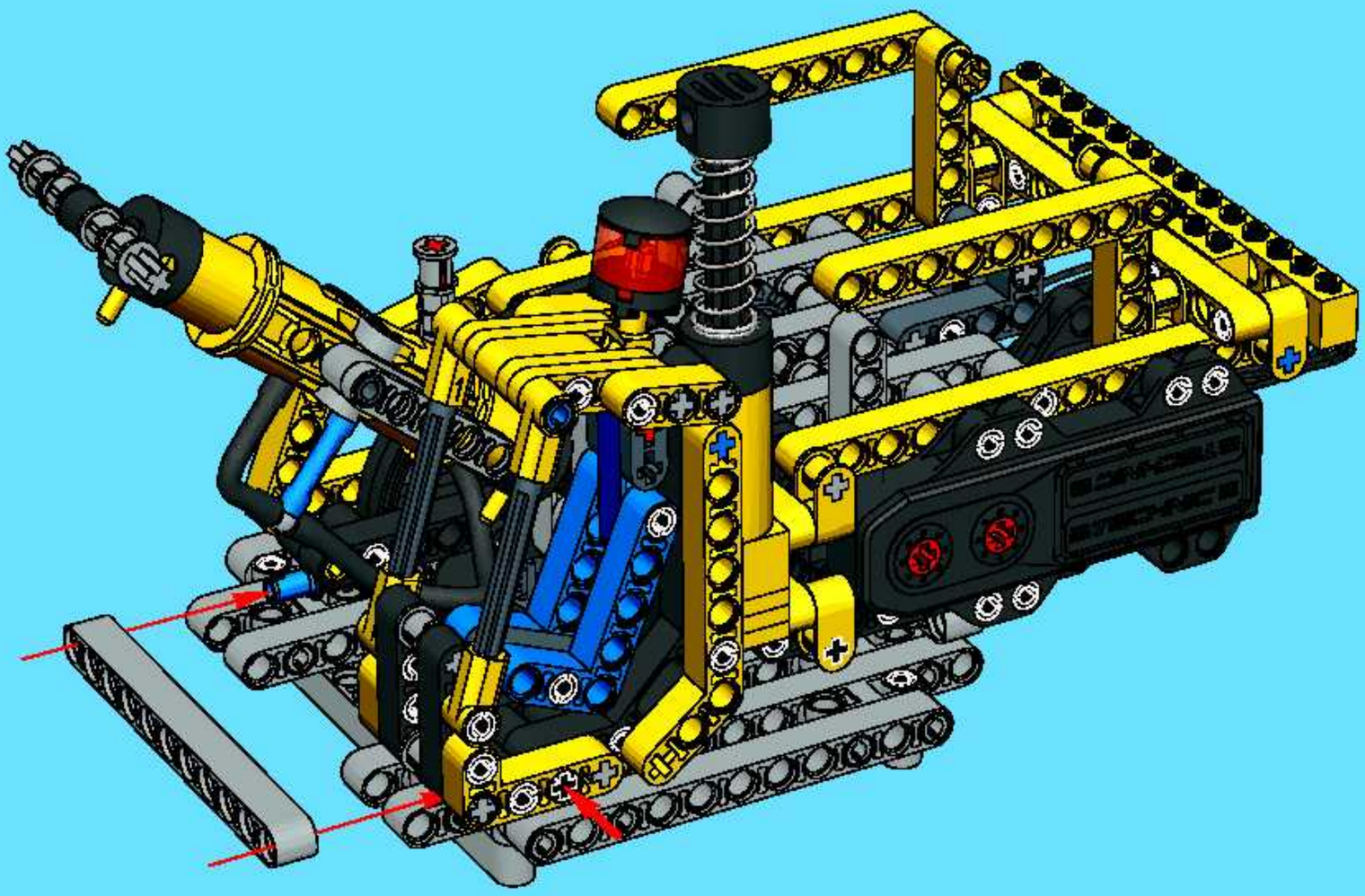

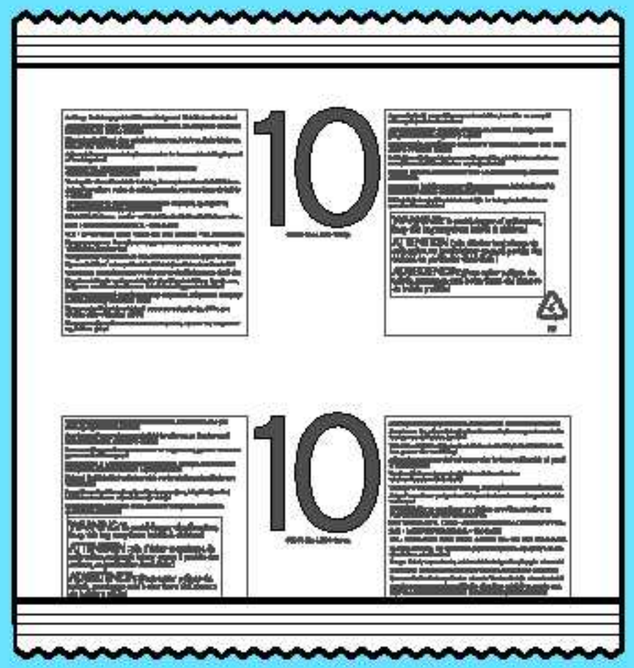
10
10

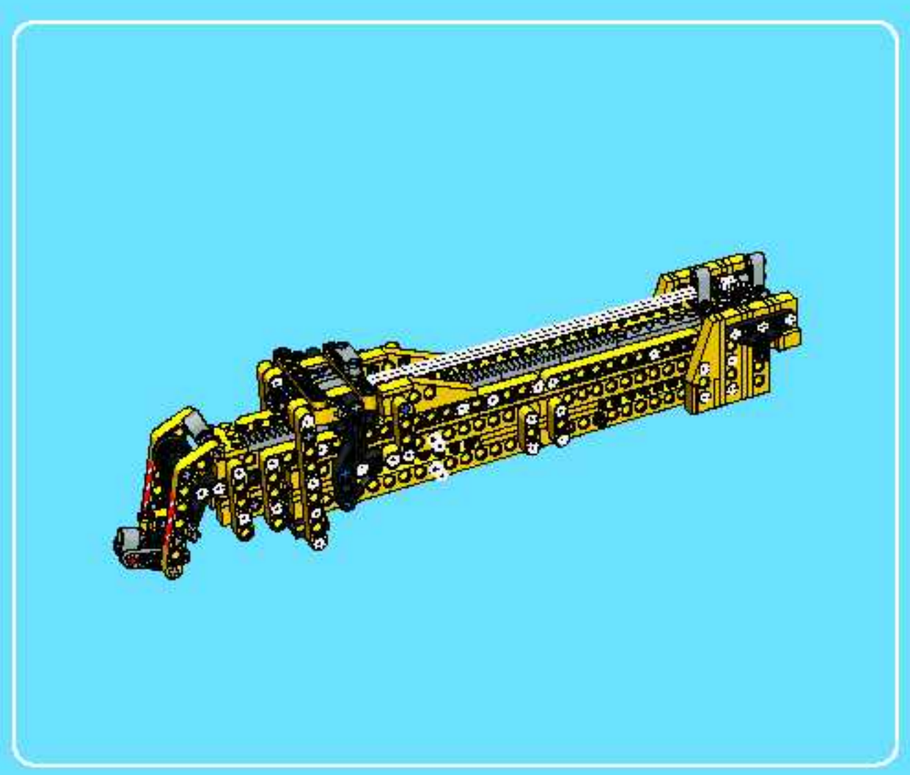

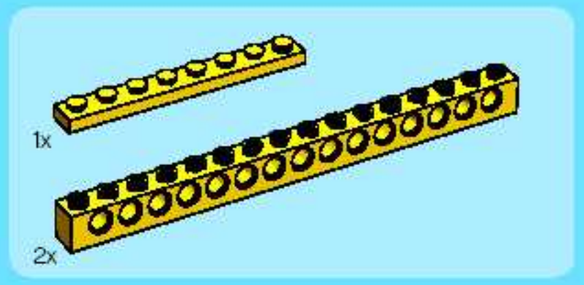

1

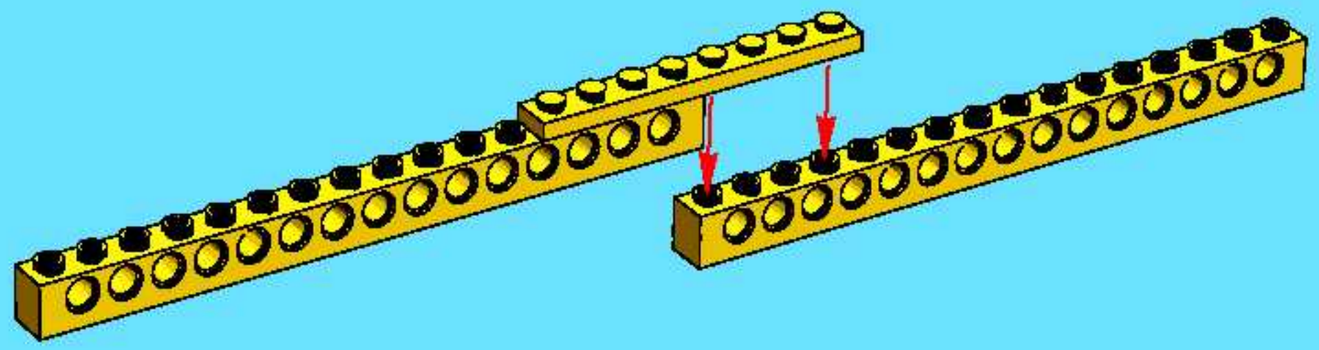

2

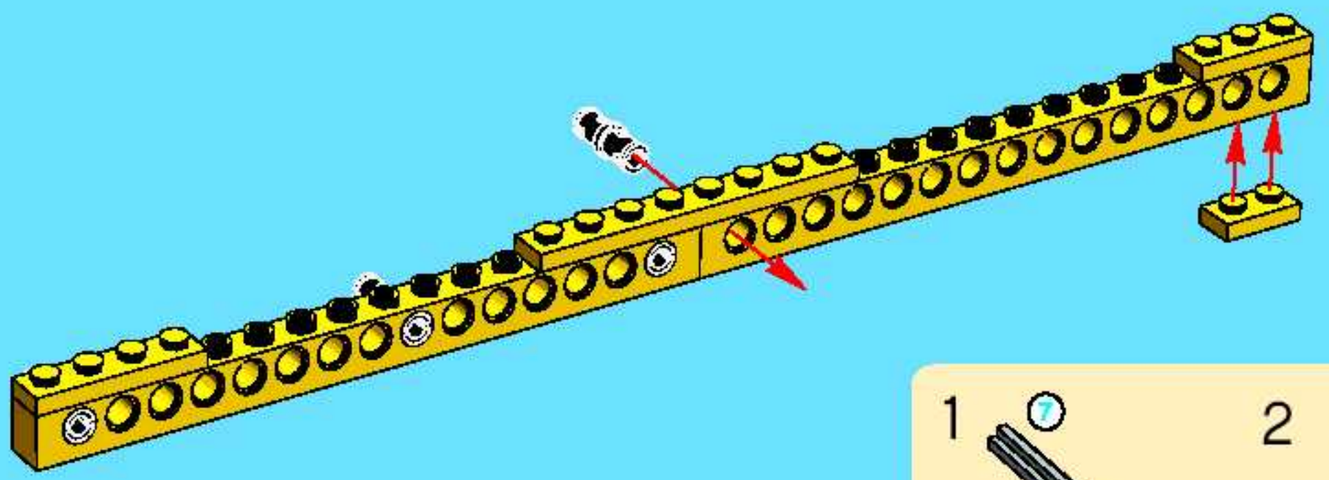

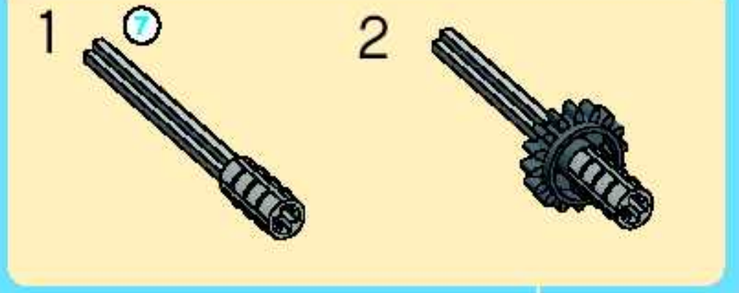

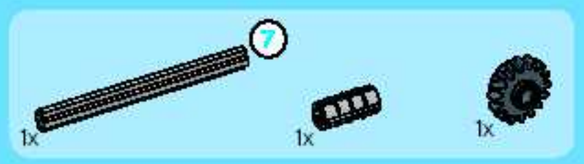

3

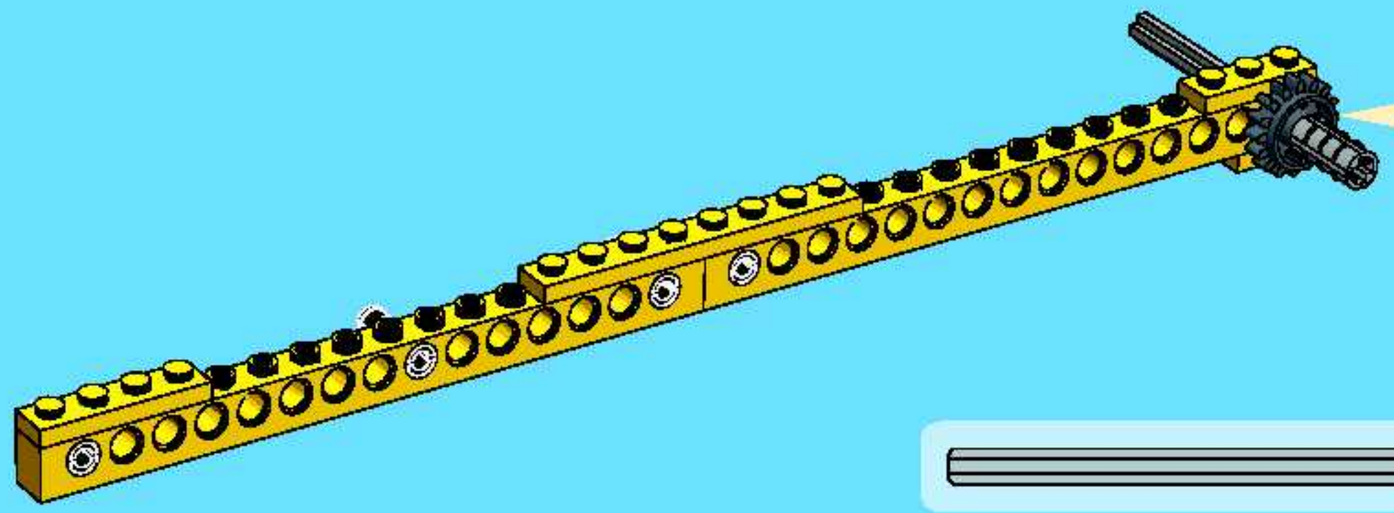

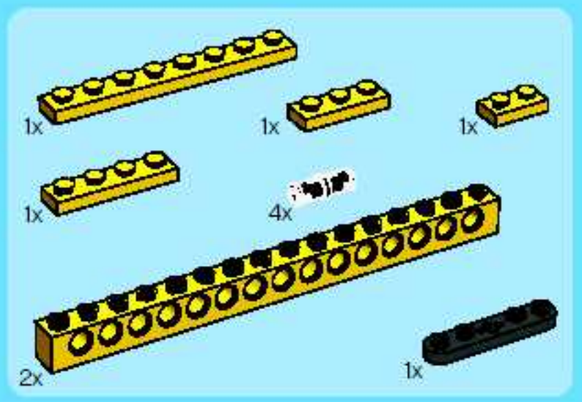

4

1

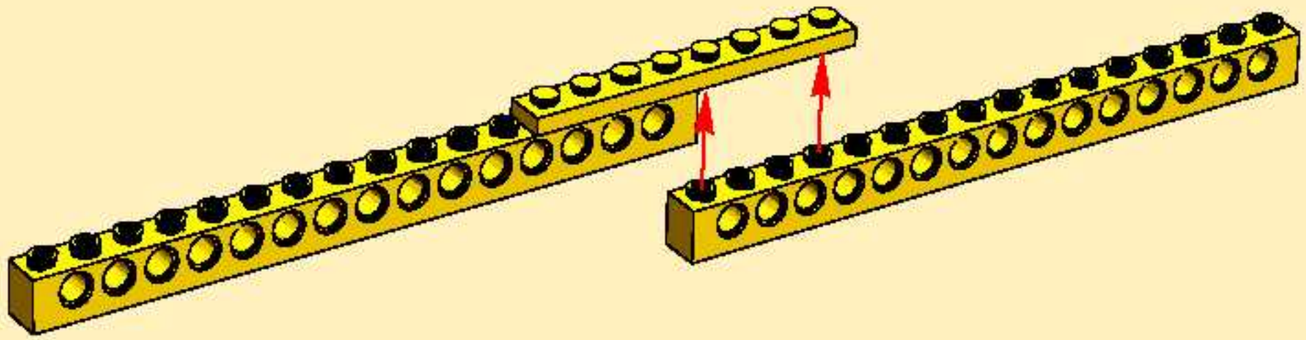

2

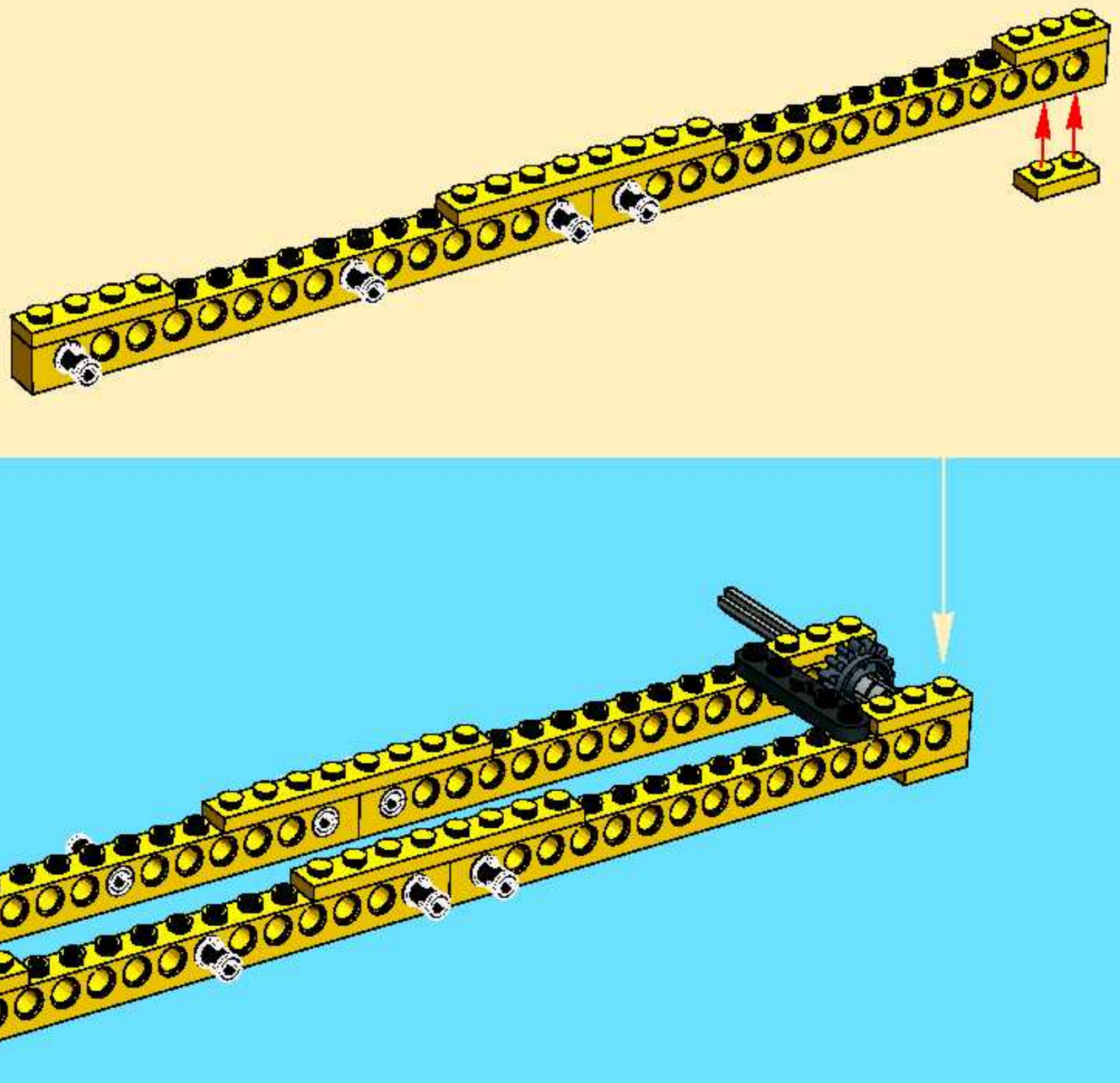

5

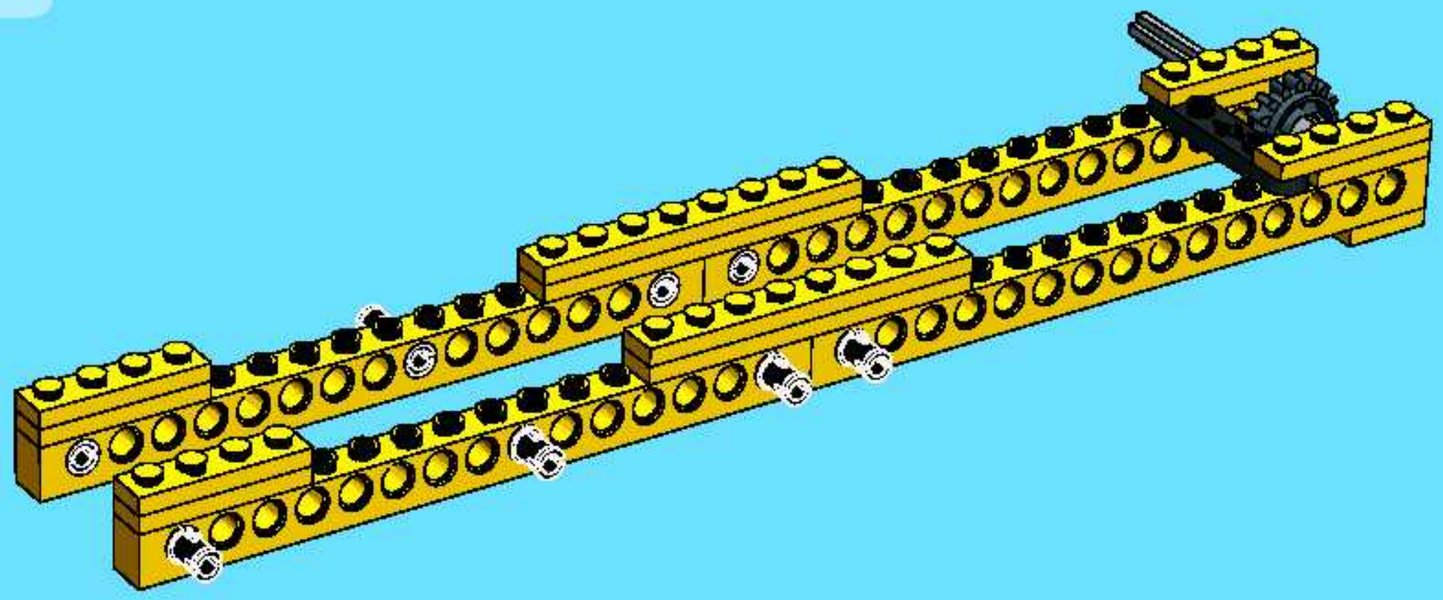

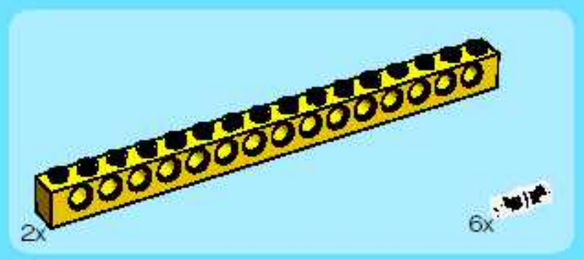

6

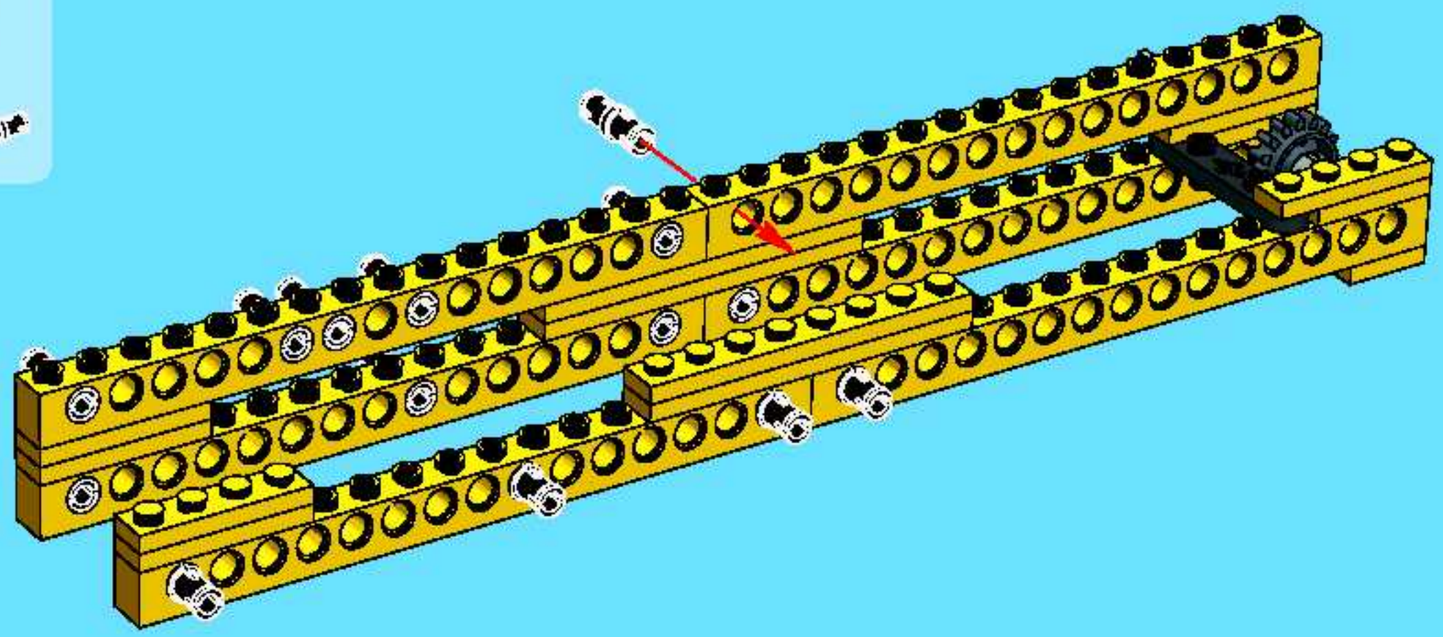

7

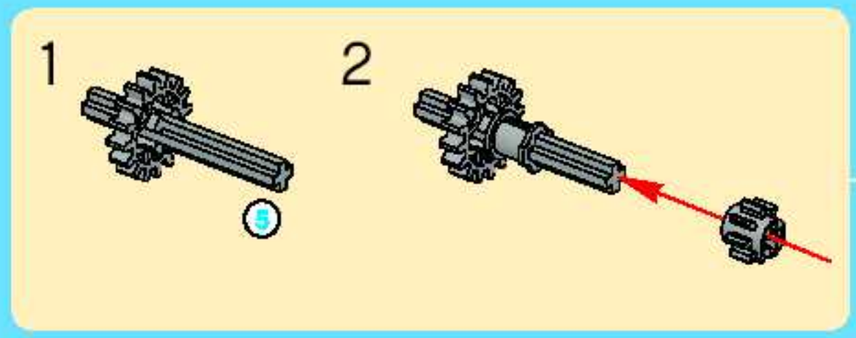

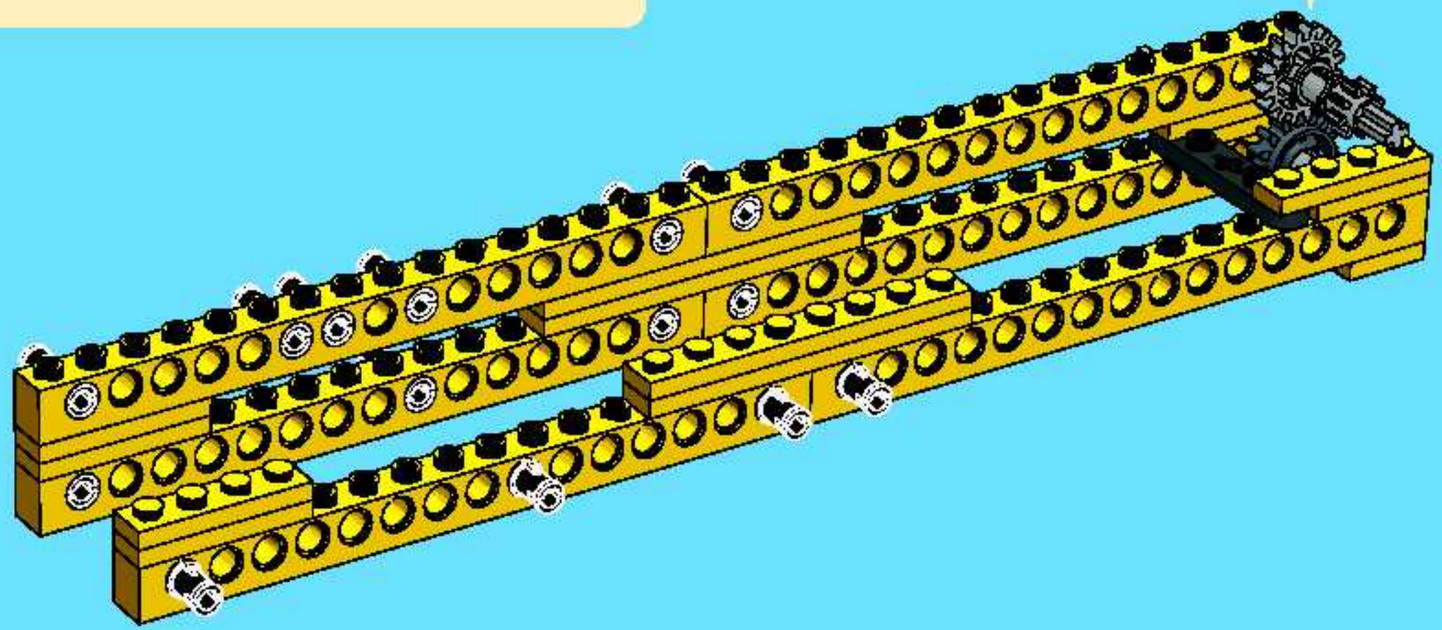

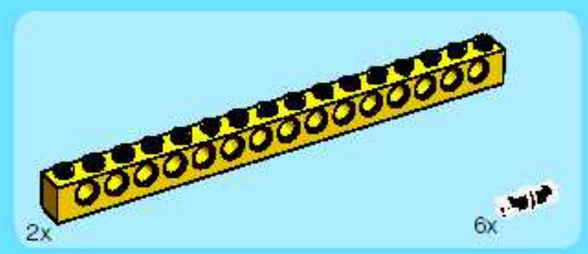

8

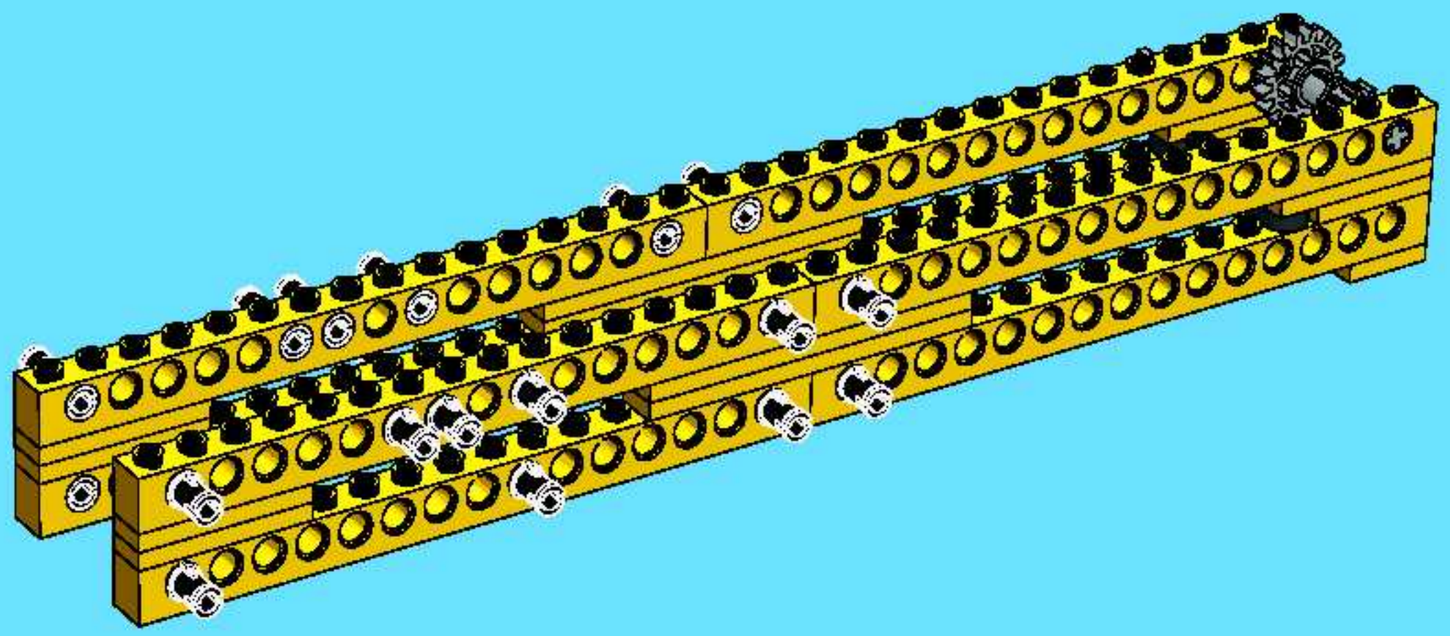

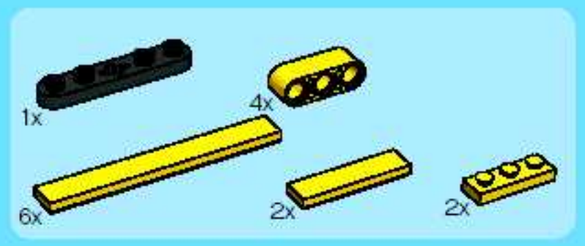

9

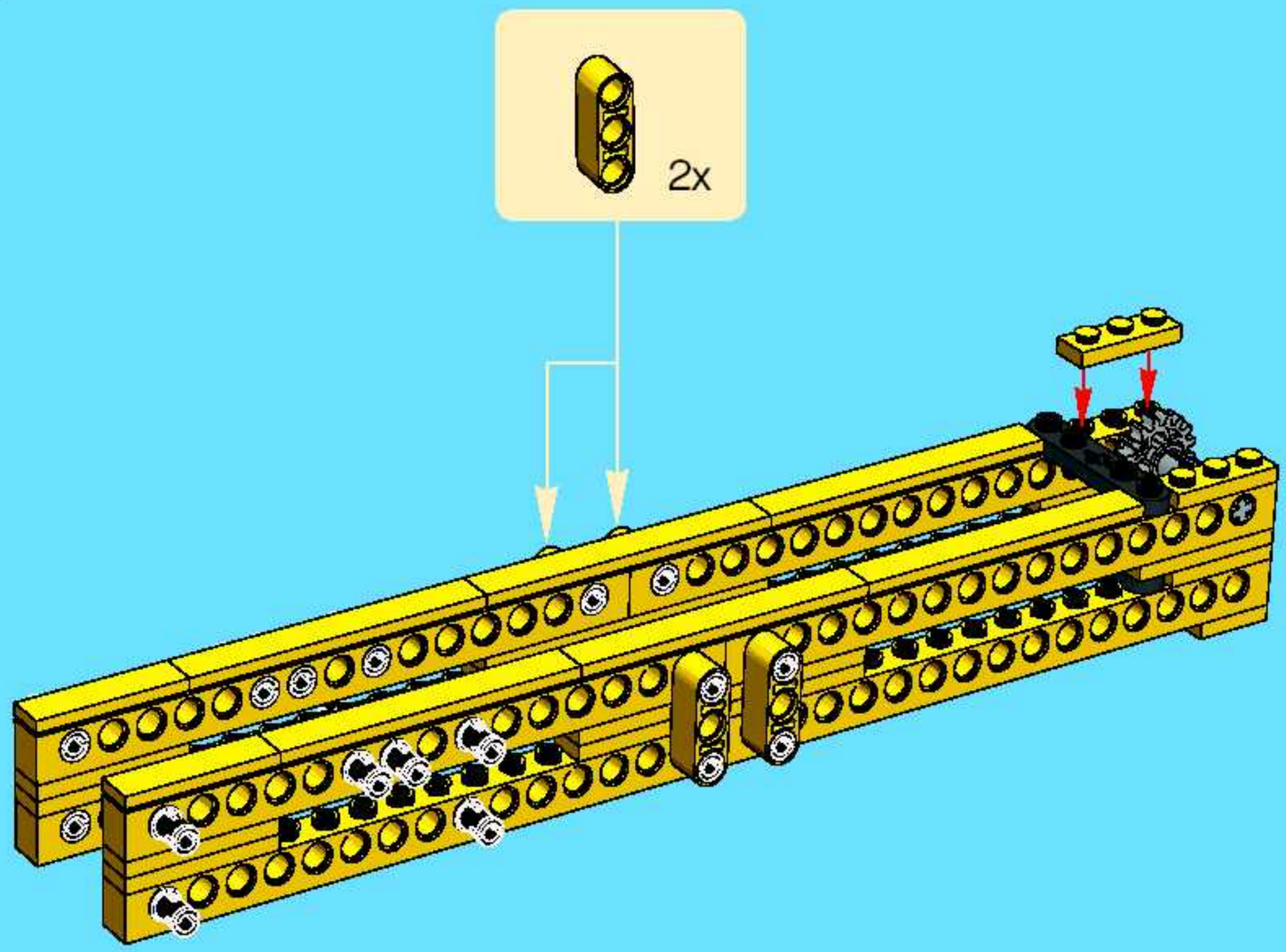

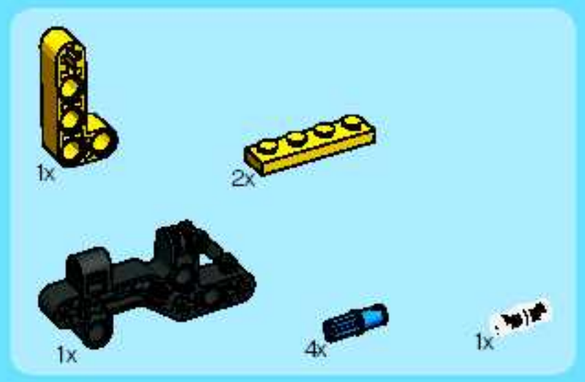

10

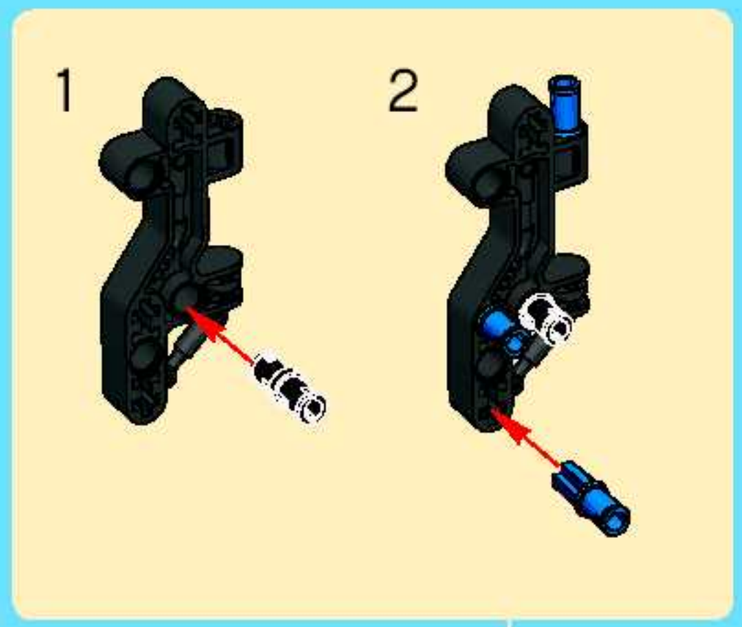

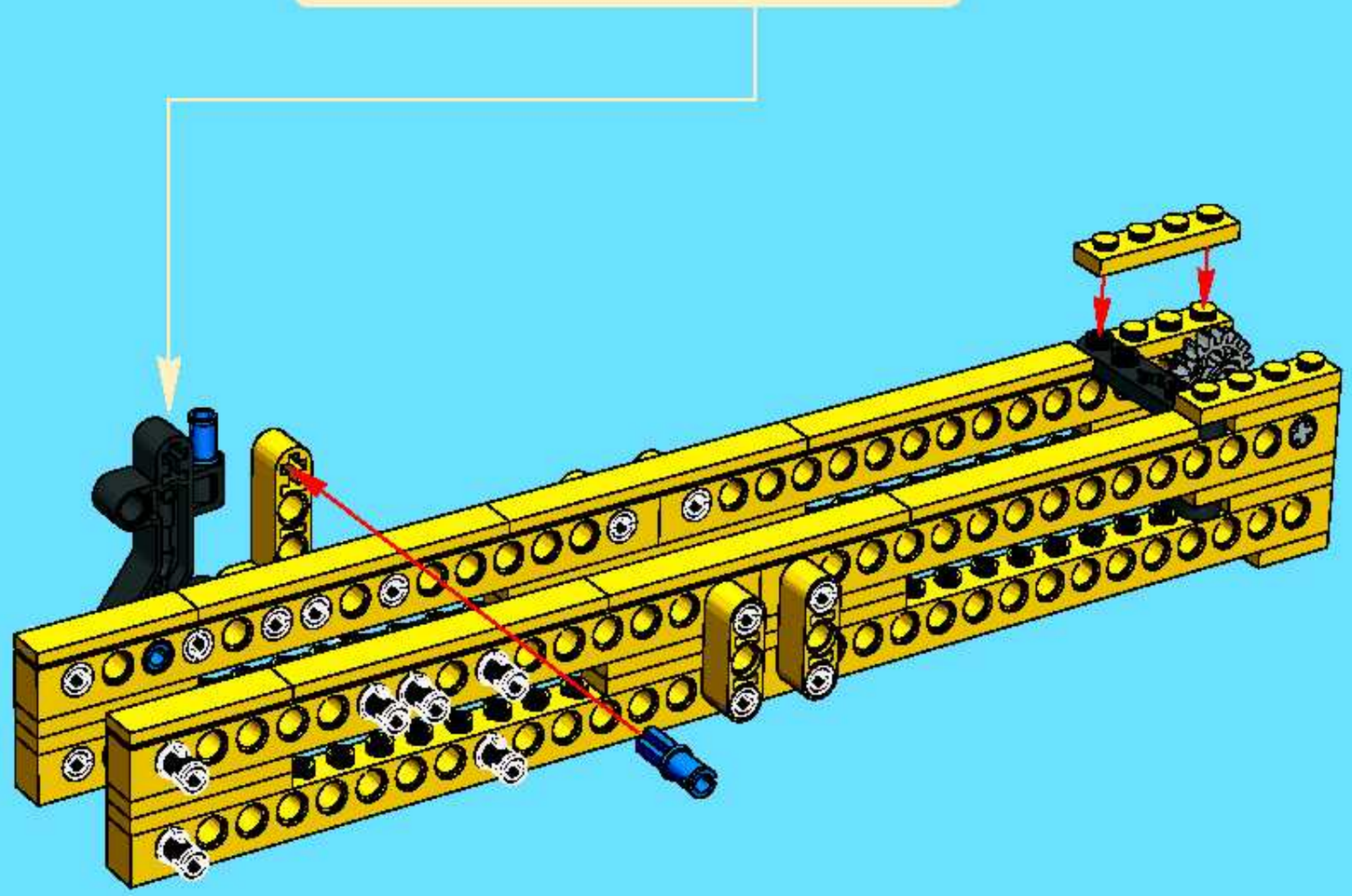

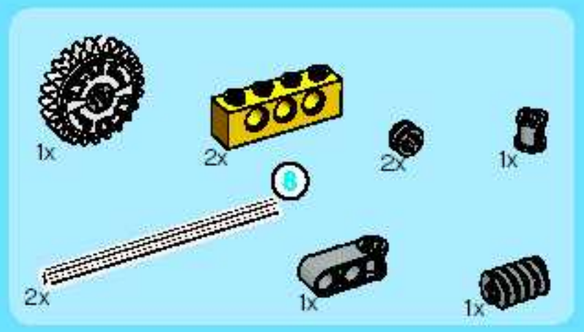

11

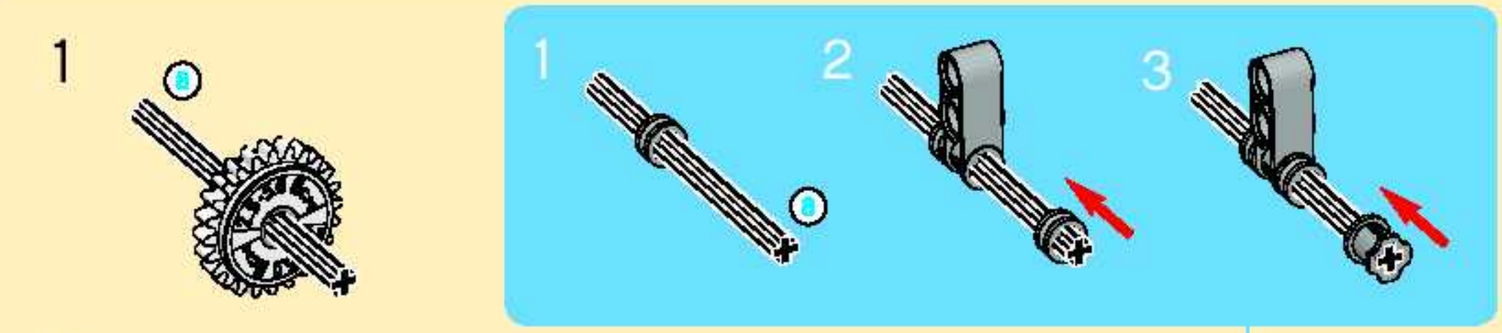

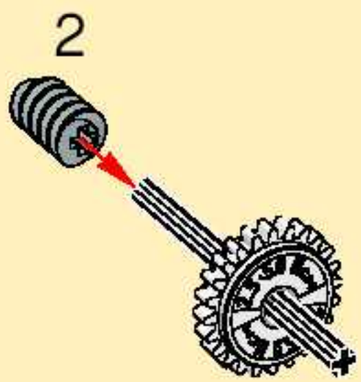

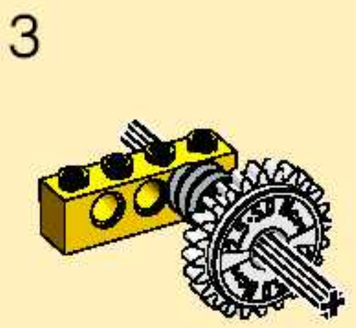

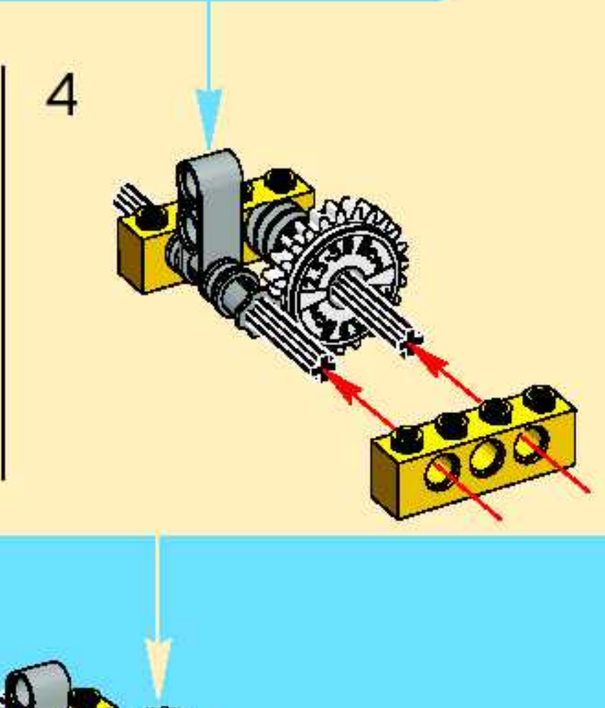

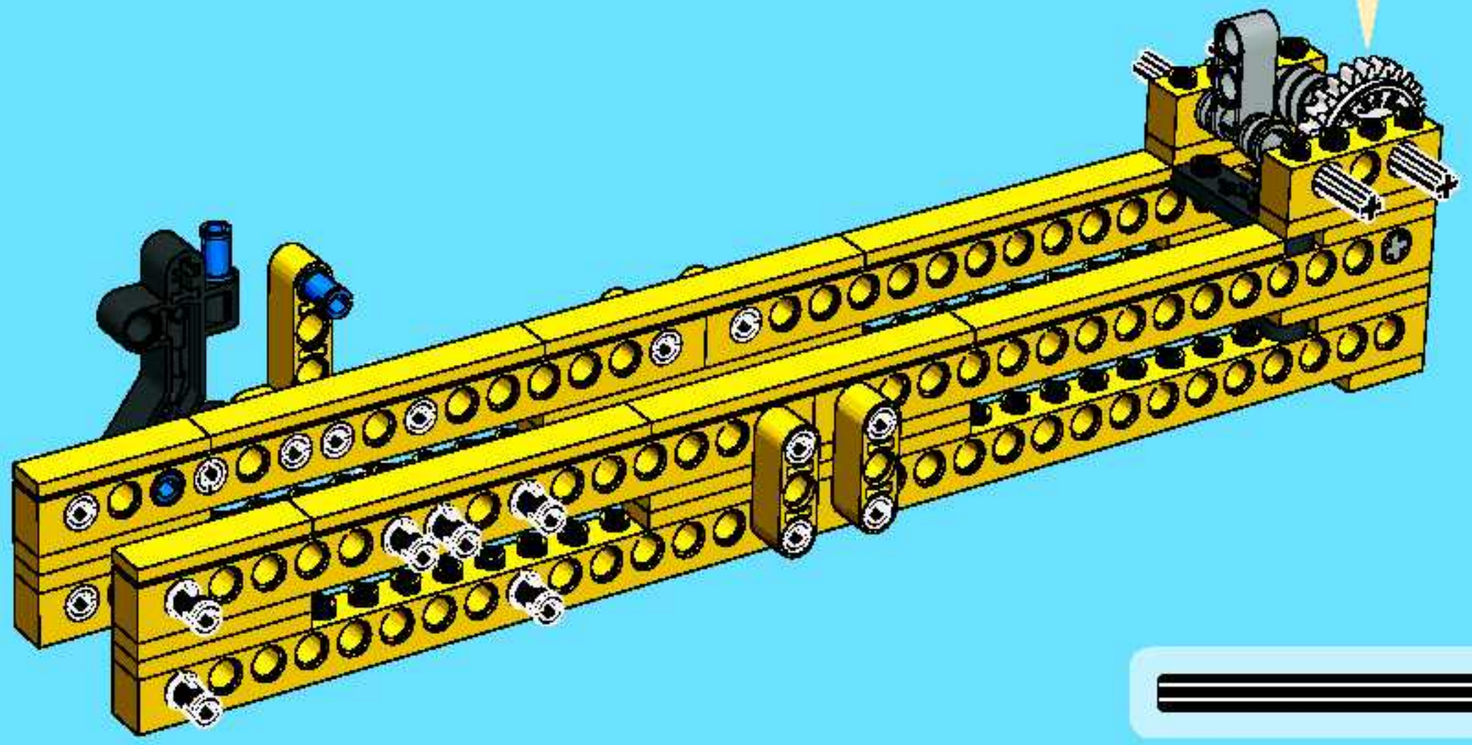

1:1

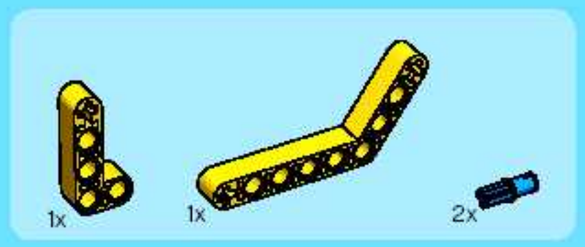

12

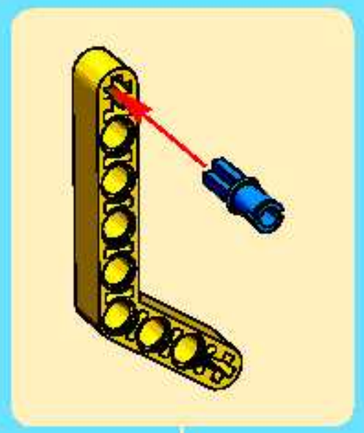

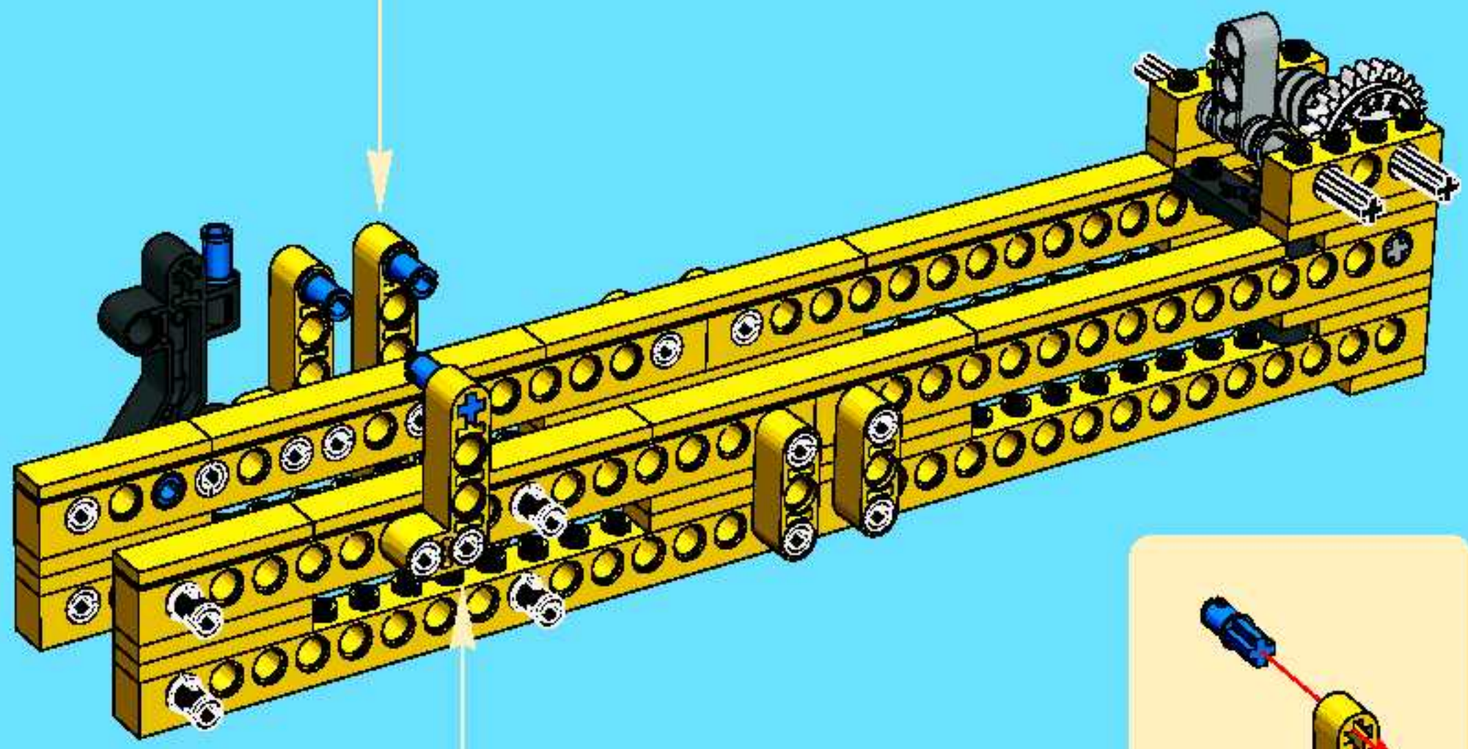

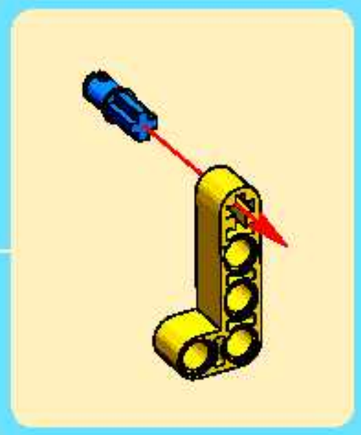

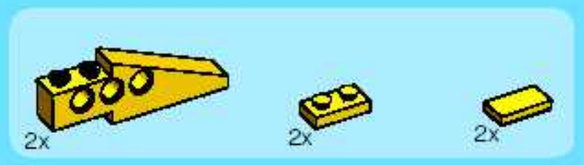

13

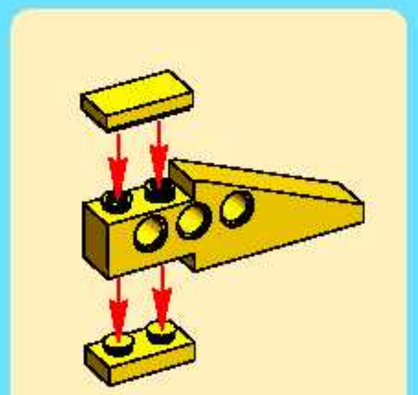

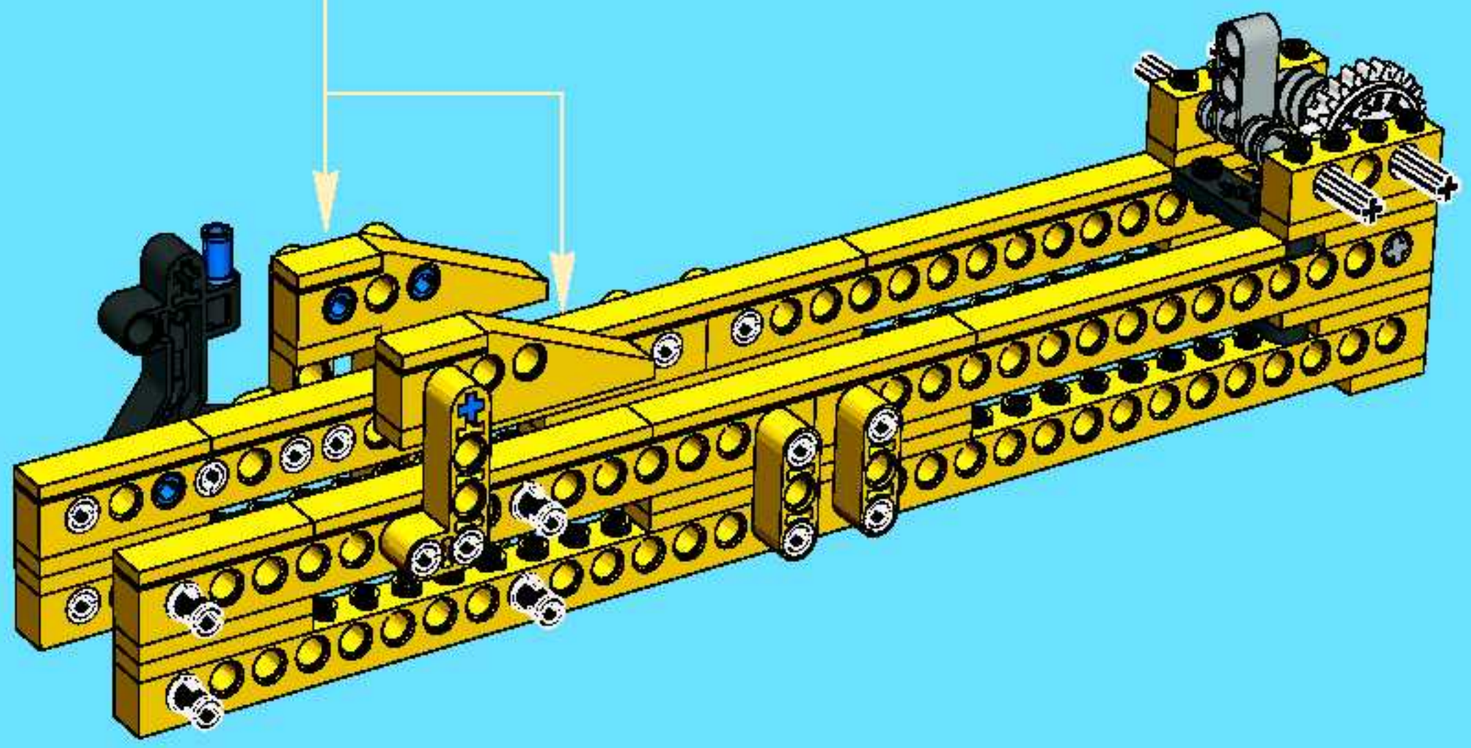

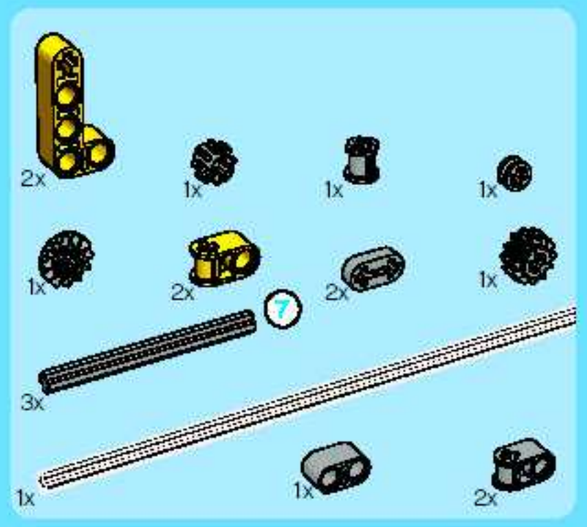

14

1

2

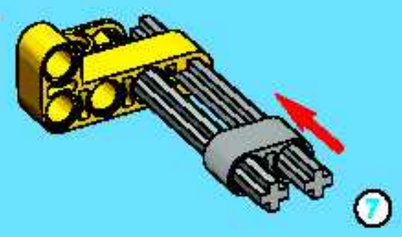

3

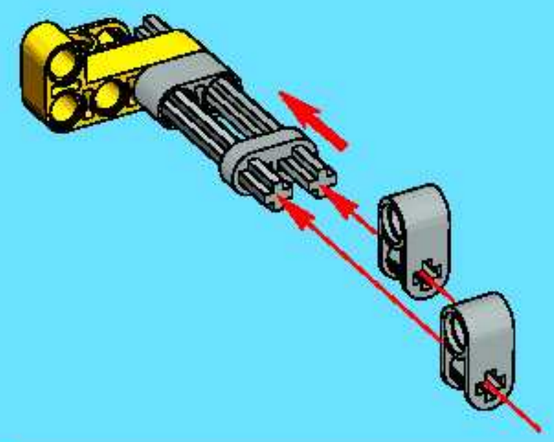

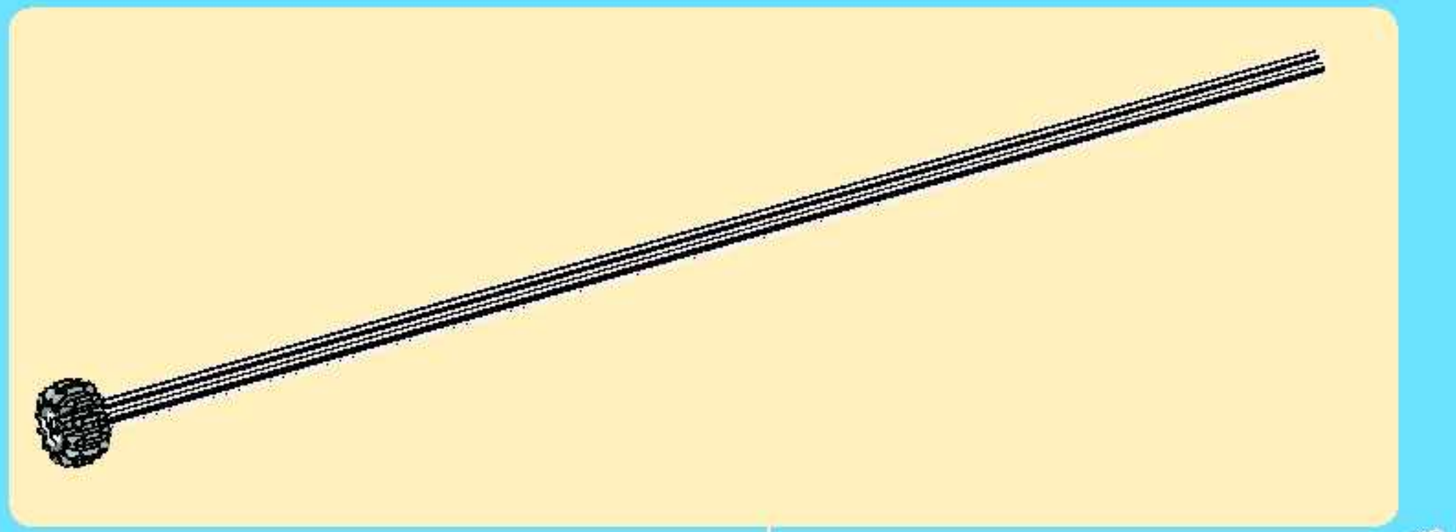

4

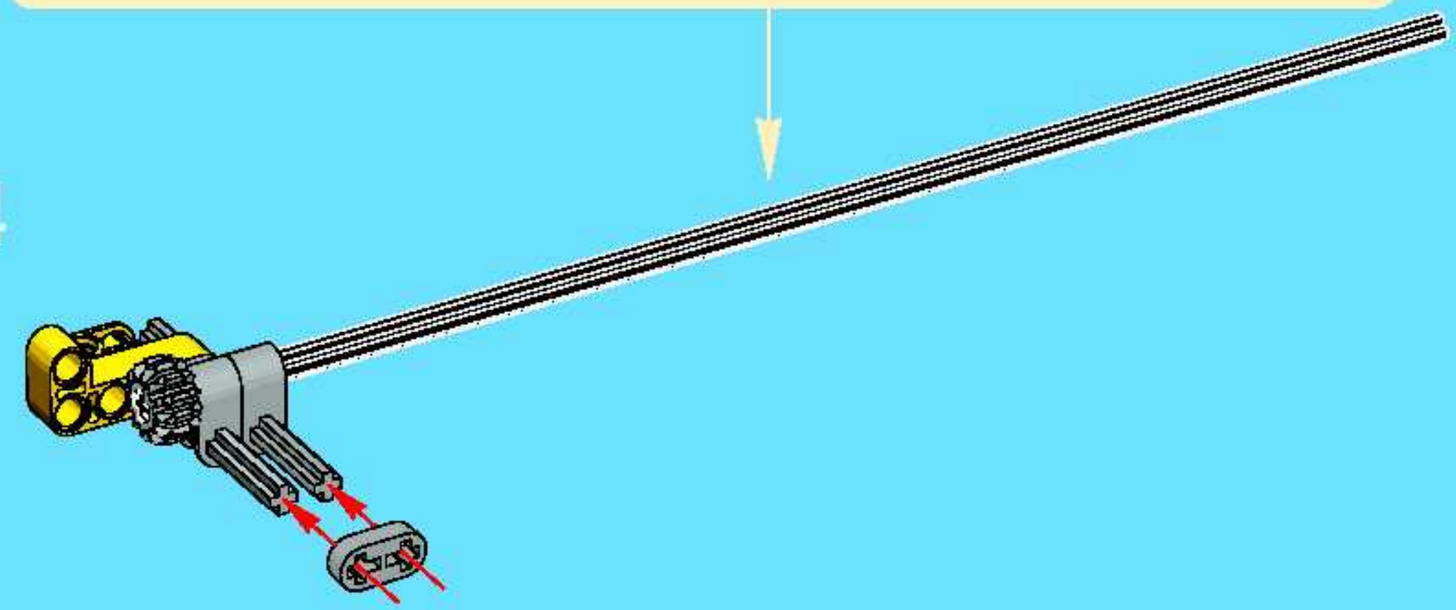

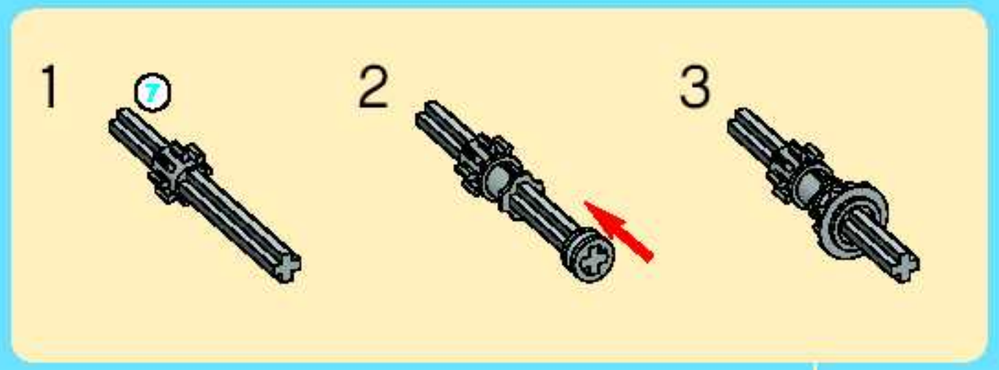

5

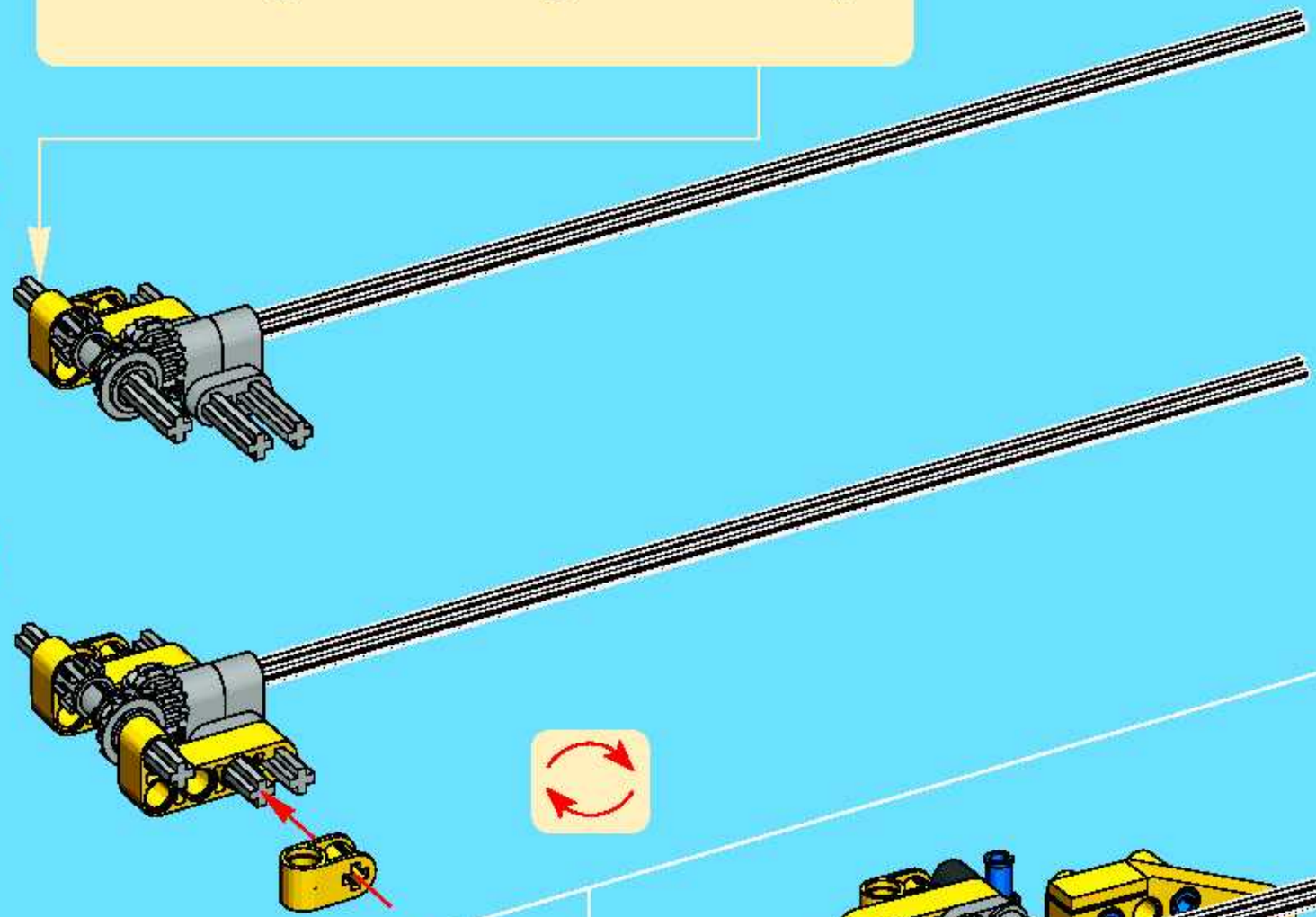

6

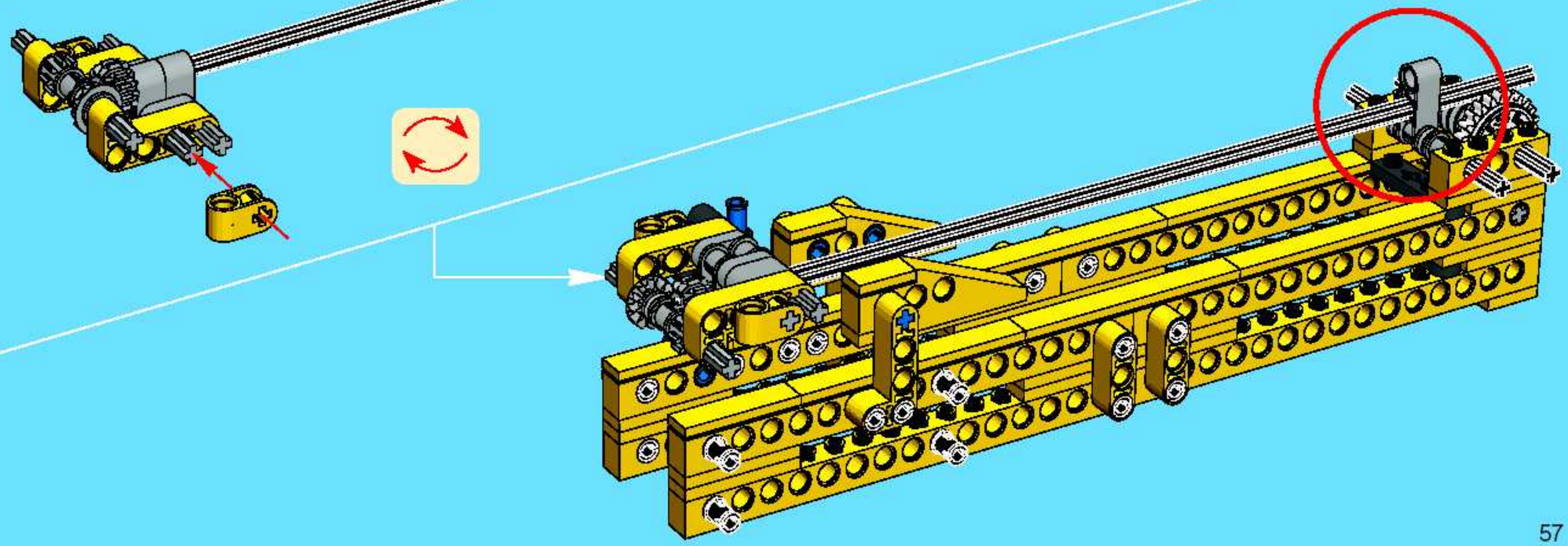

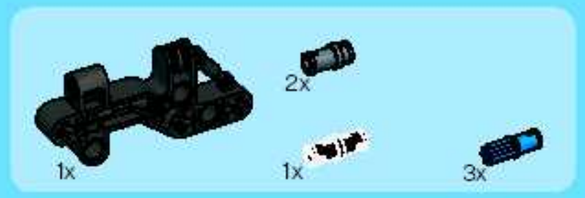

15

1

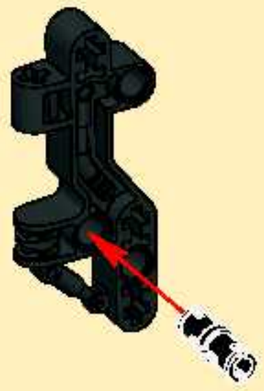

2

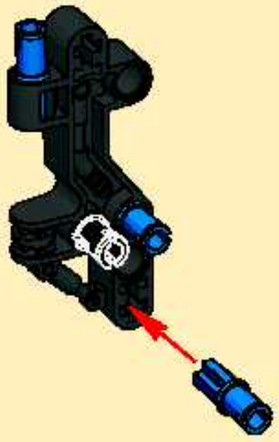

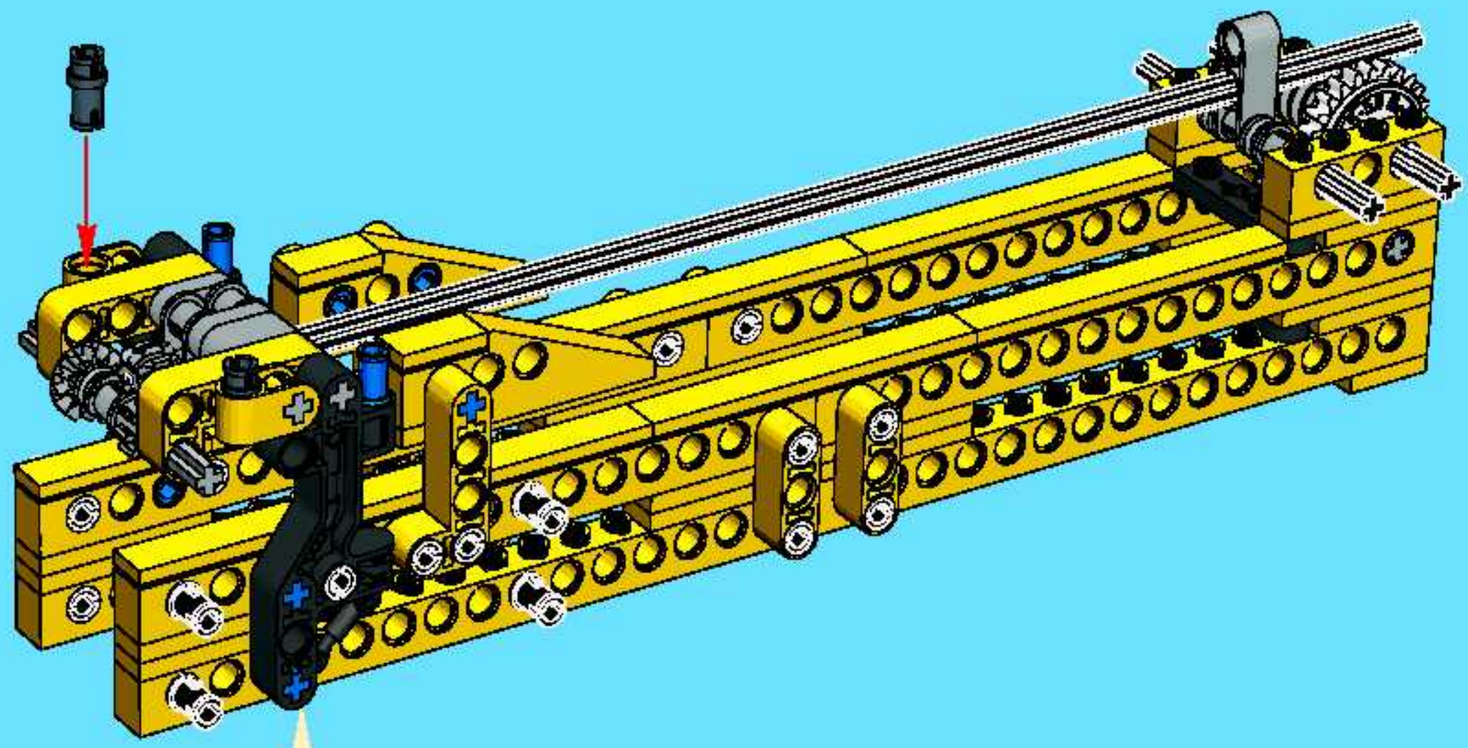

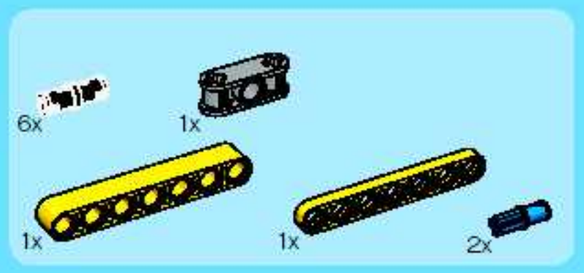

16

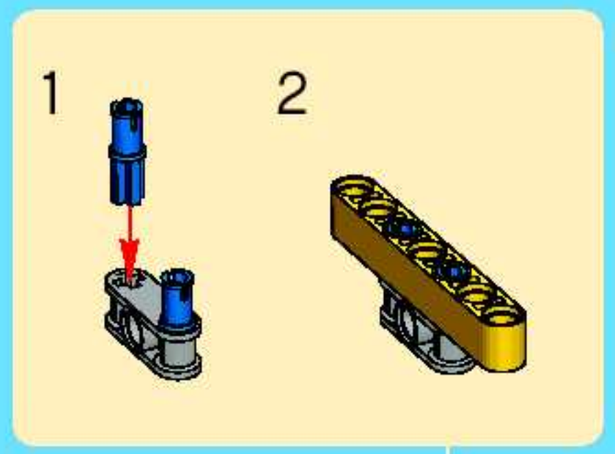

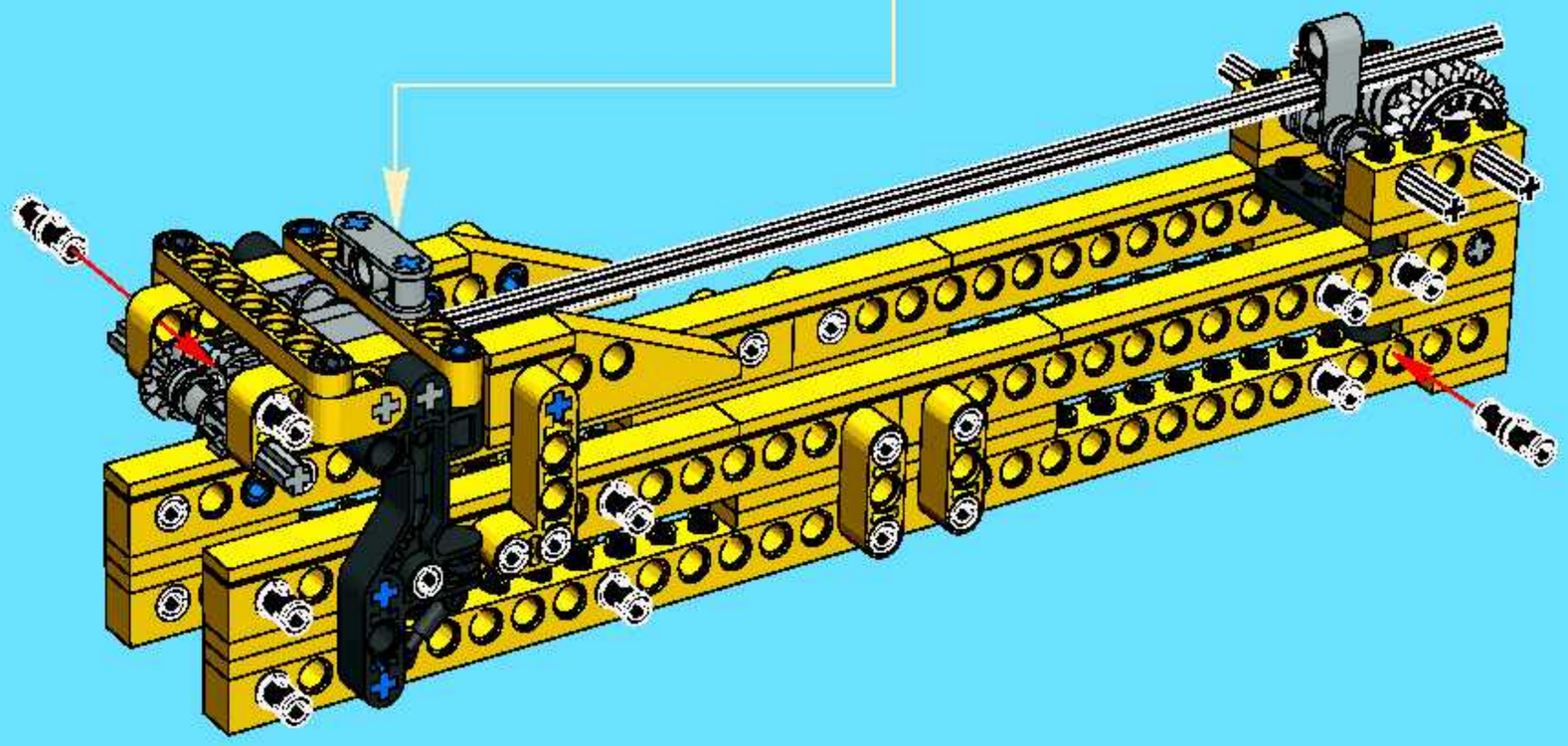

1:1

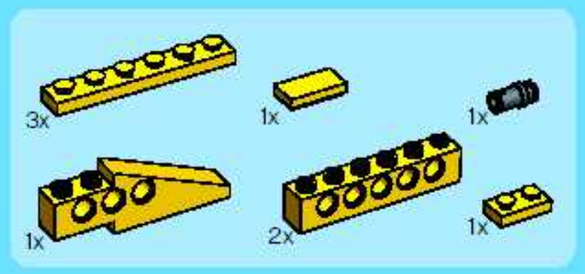

17

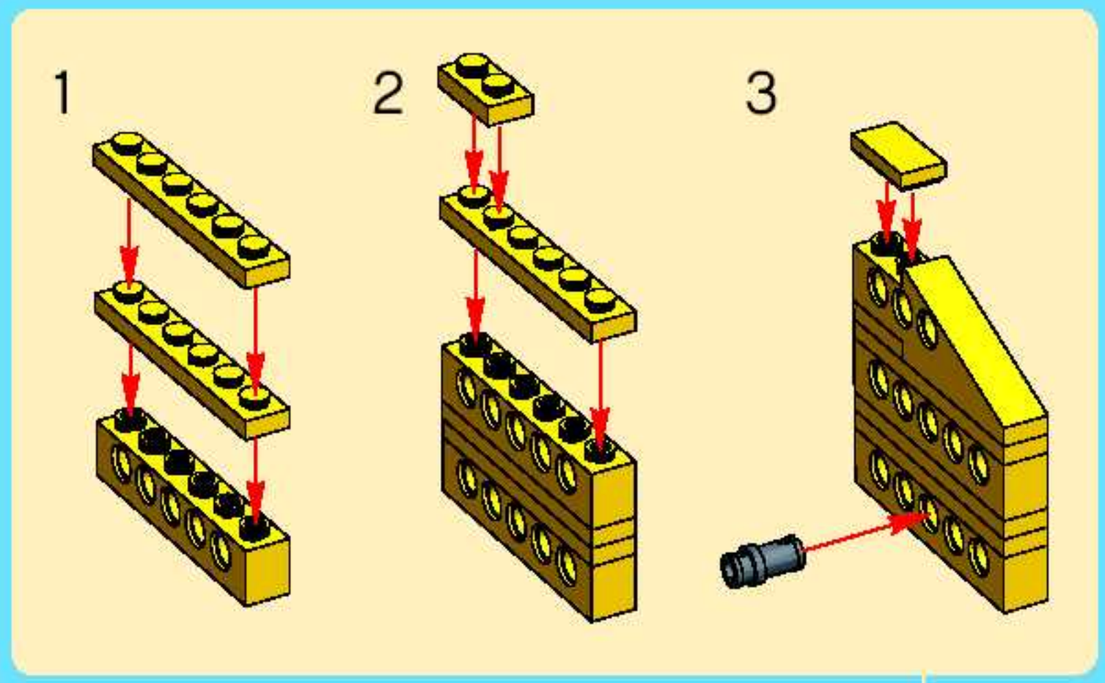

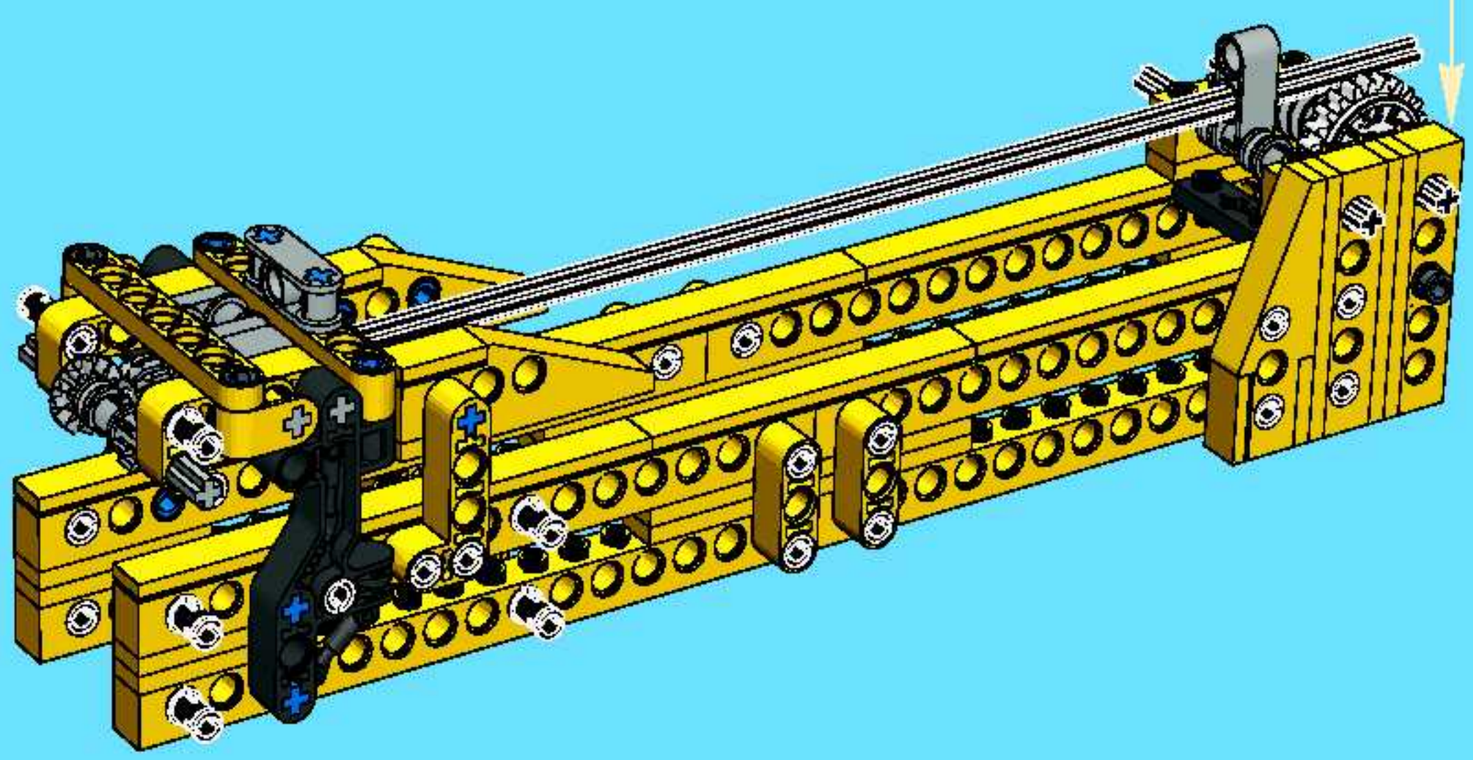

4x

18

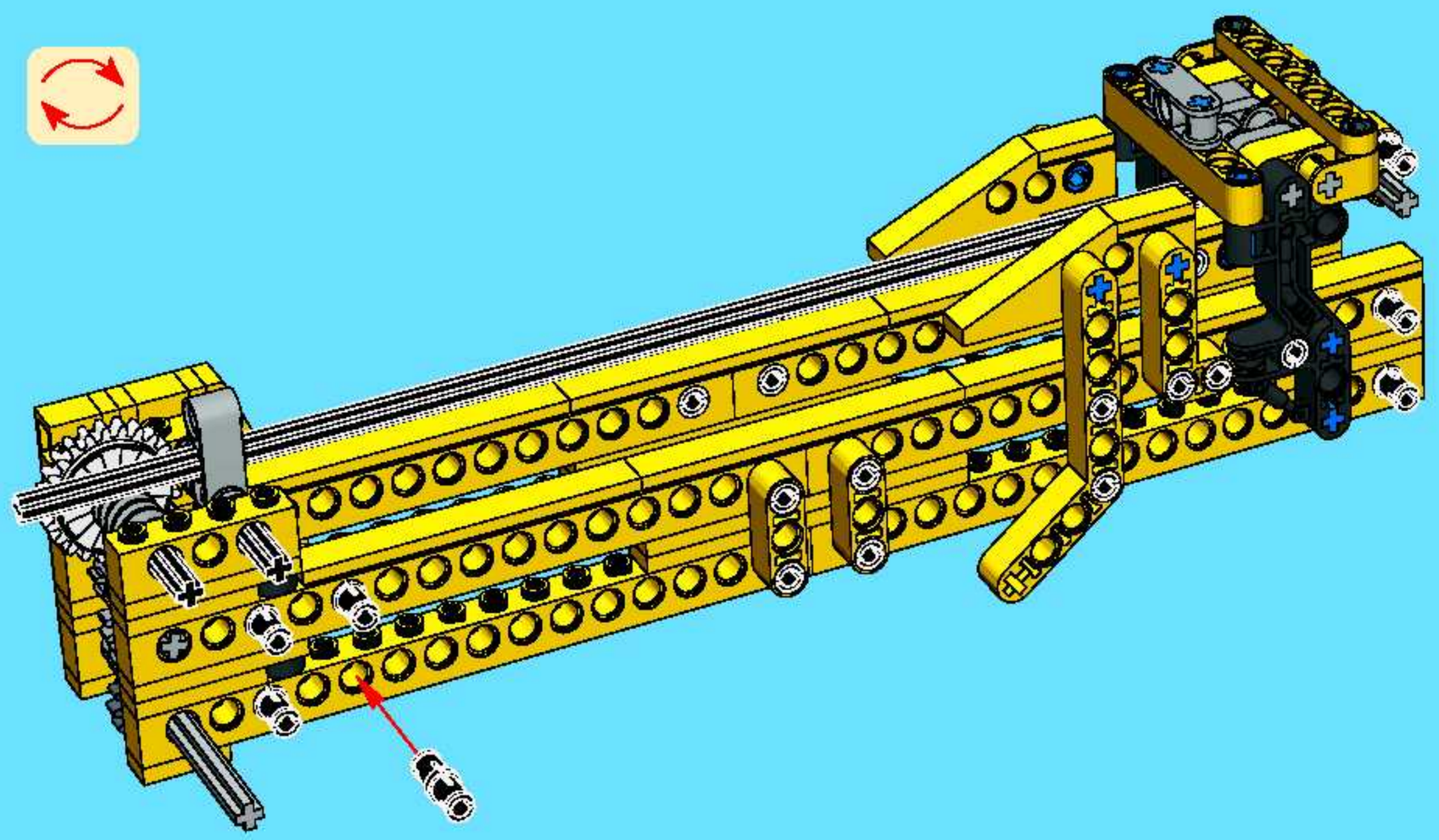

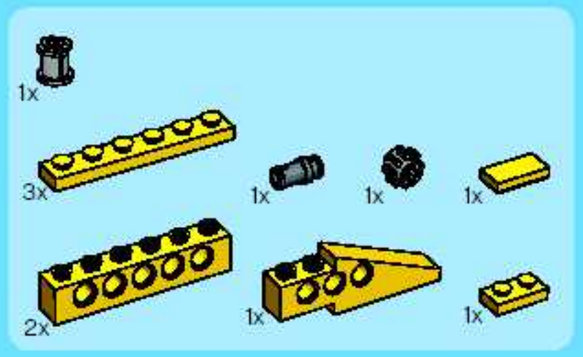

19

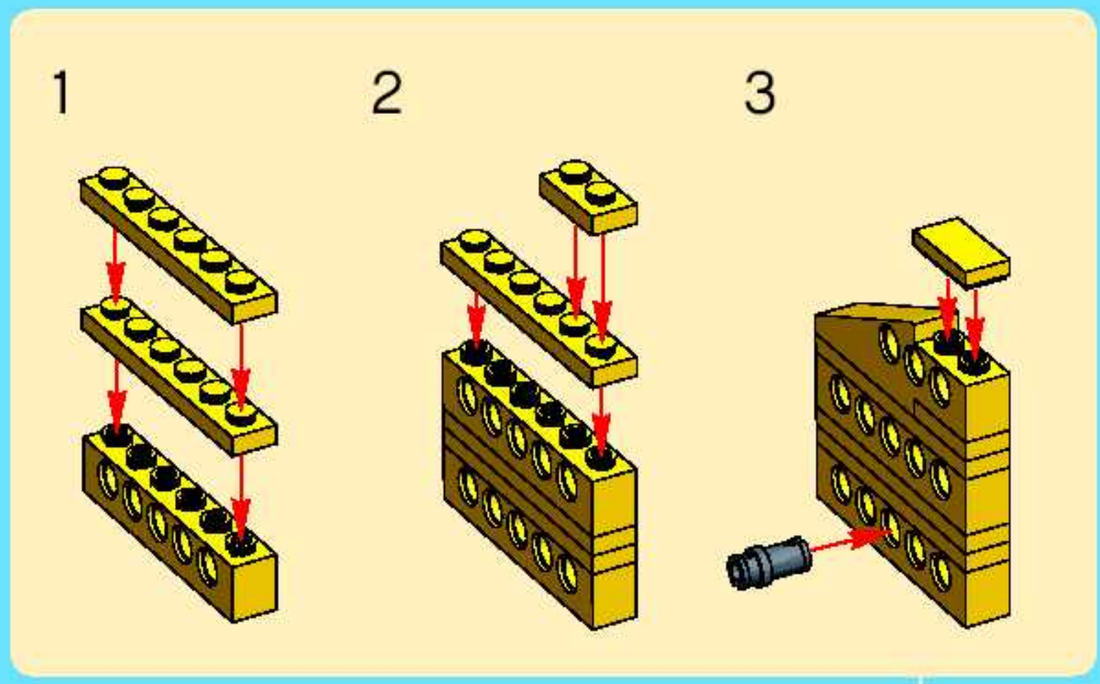

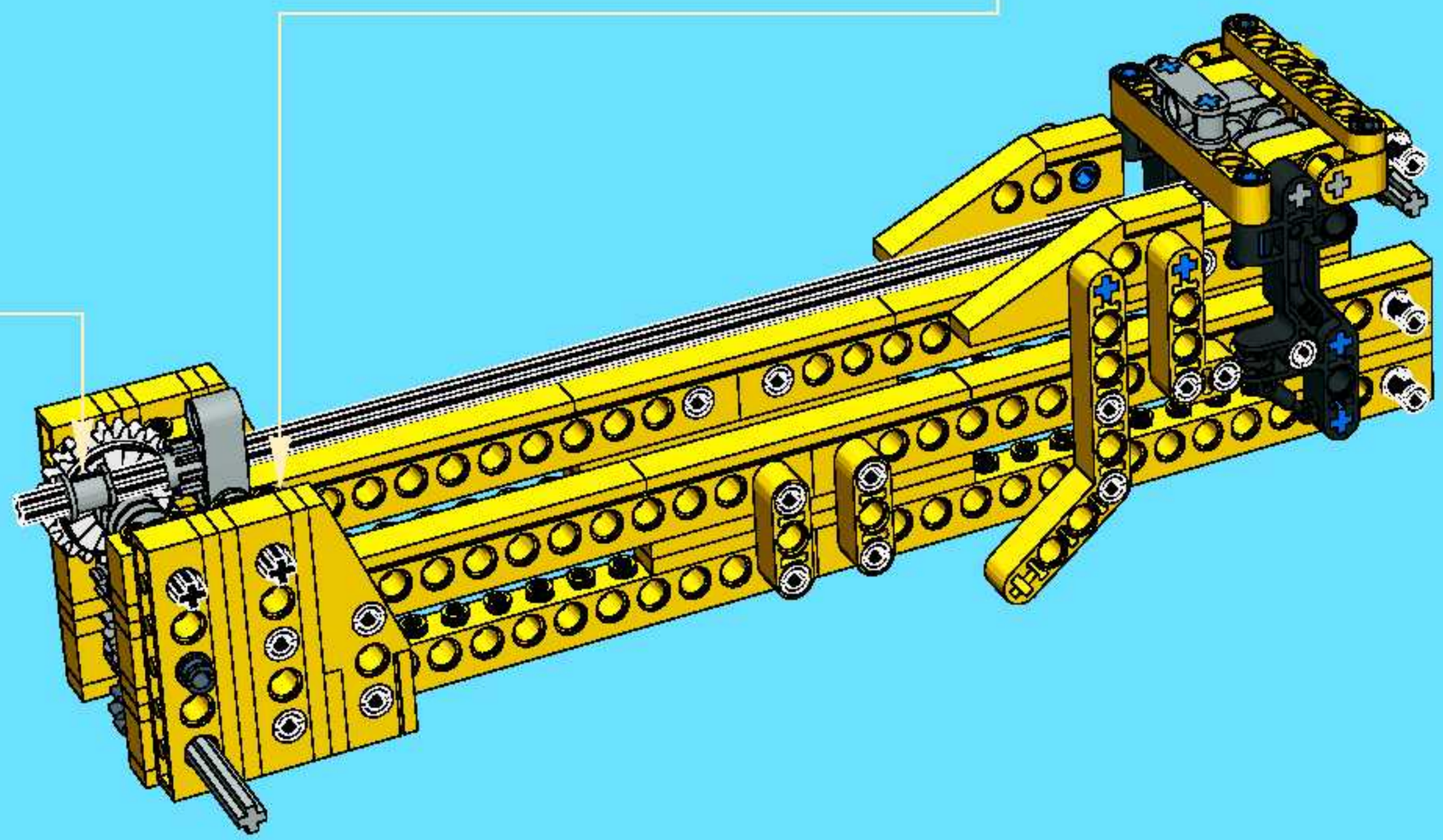

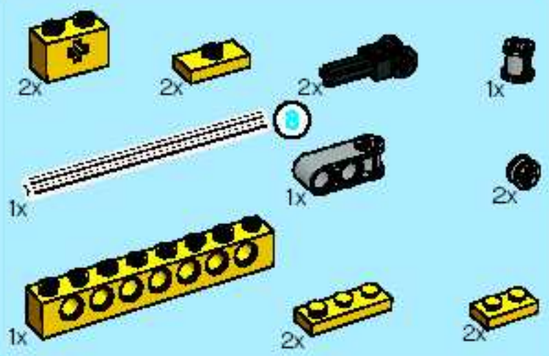

20

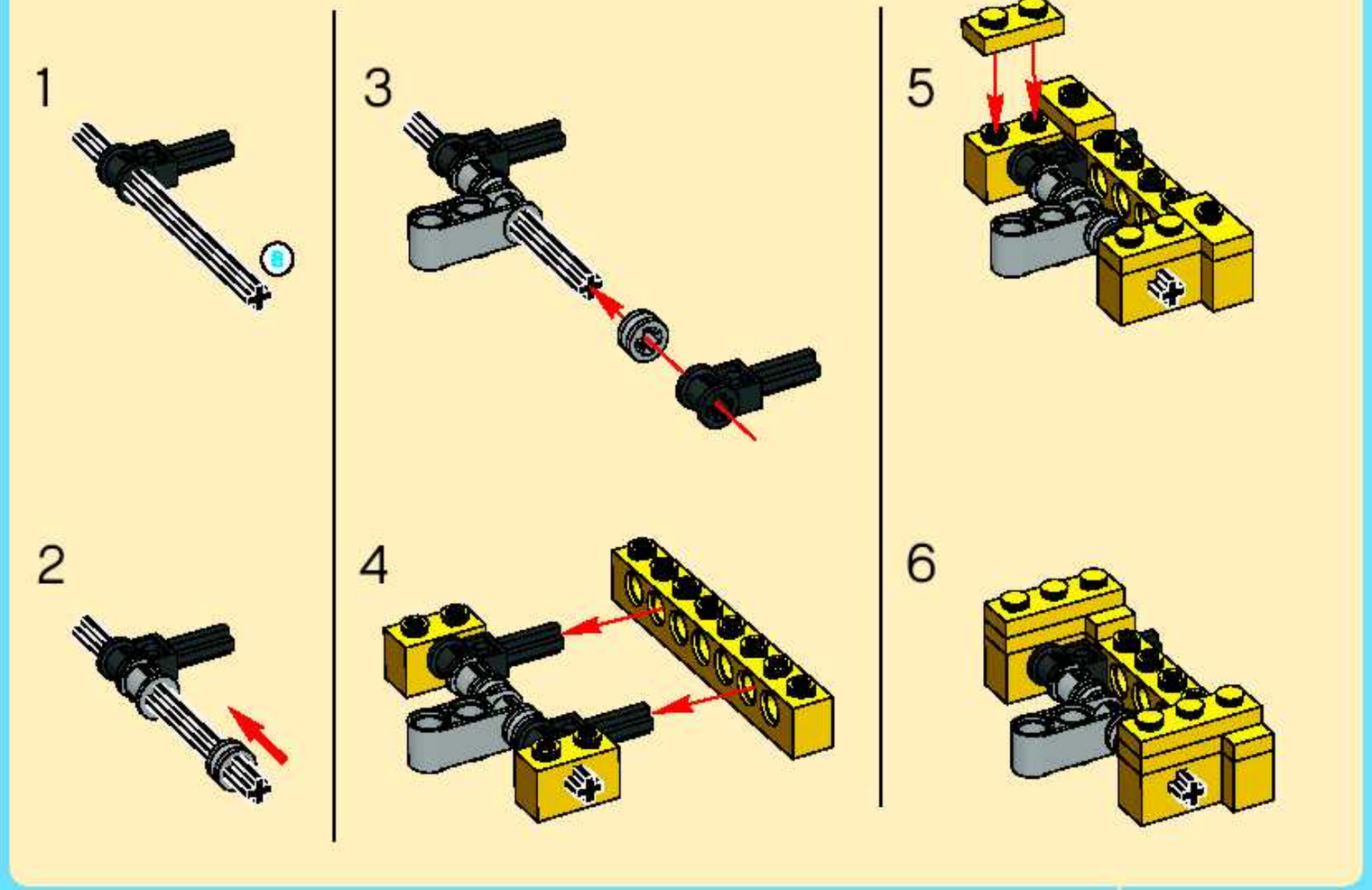

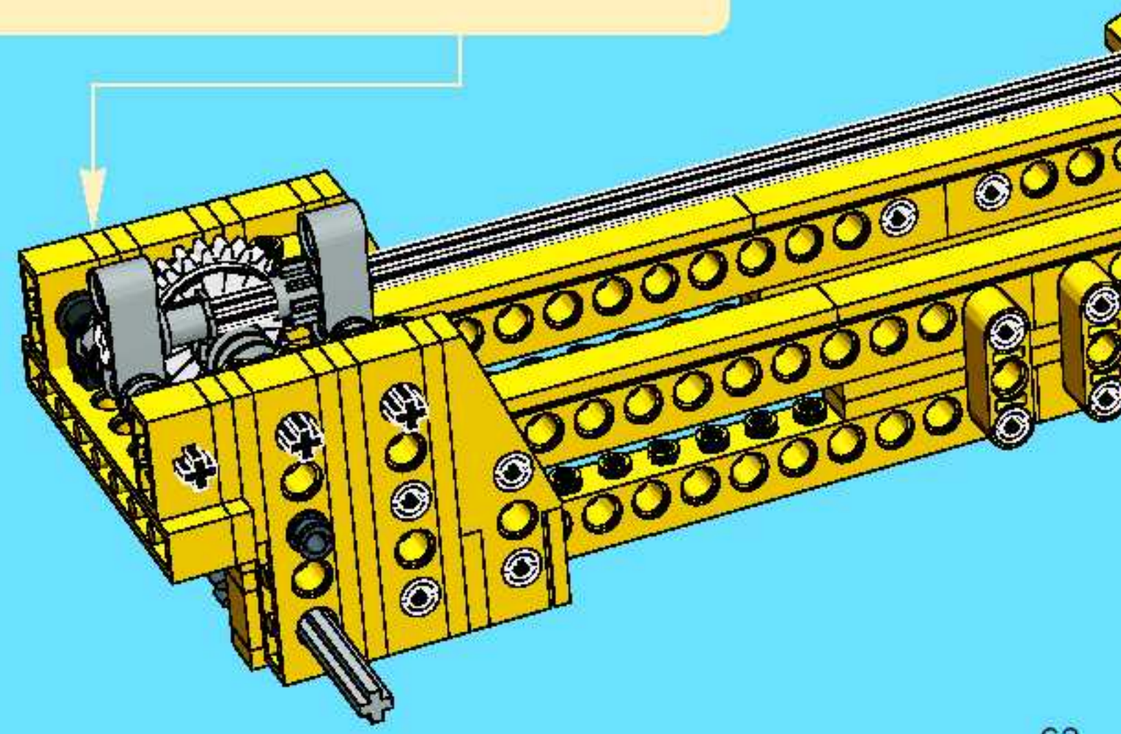

1:1

21

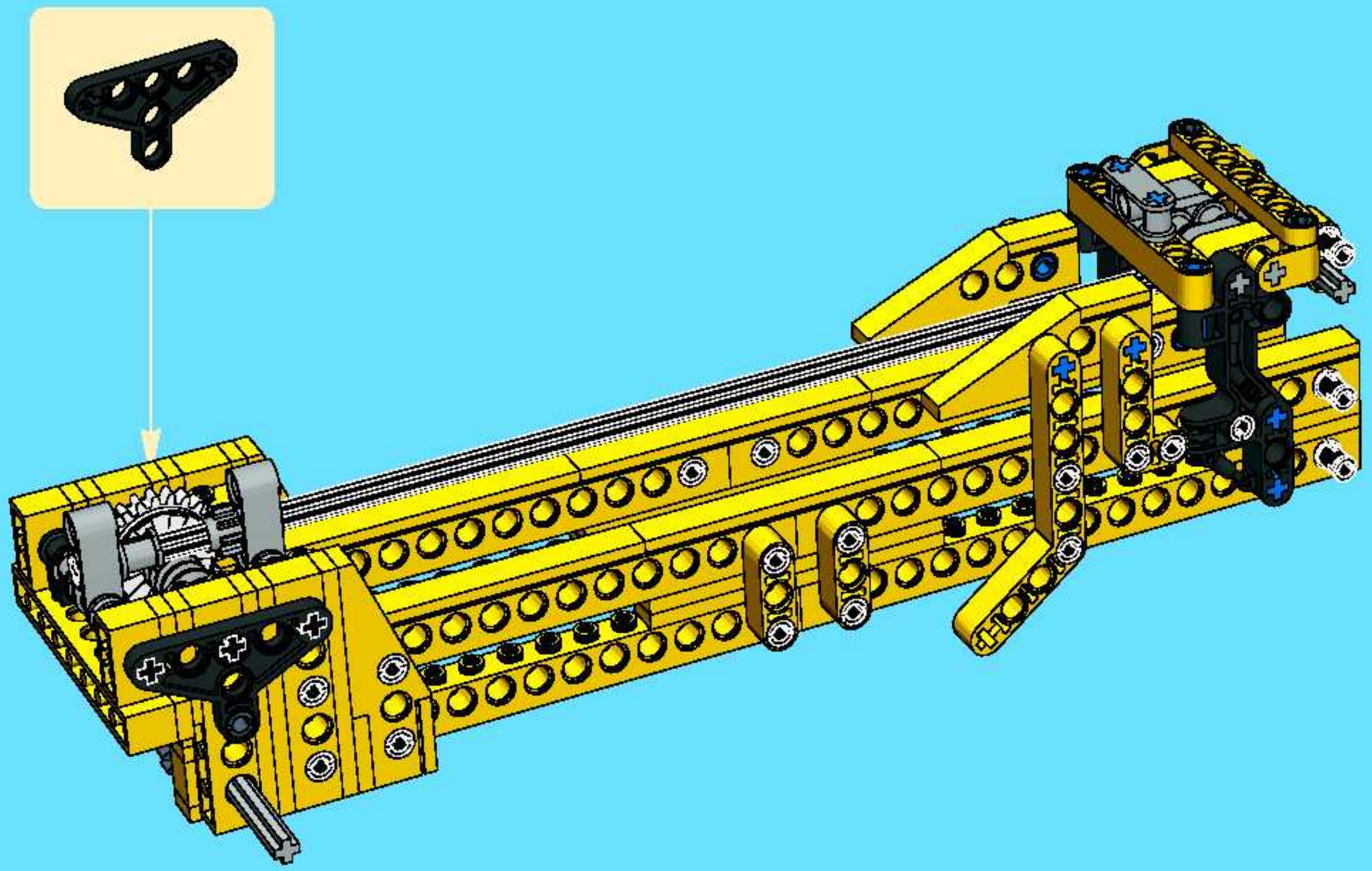

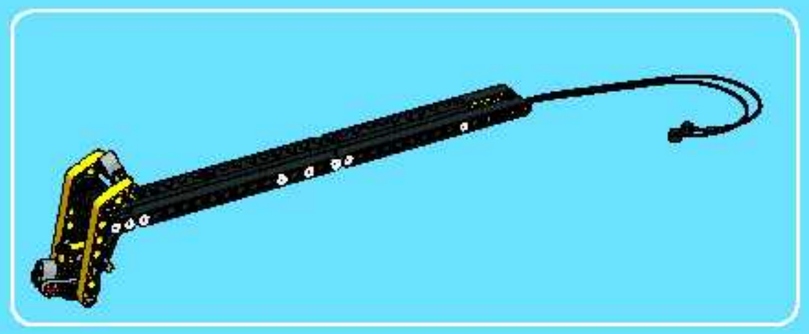

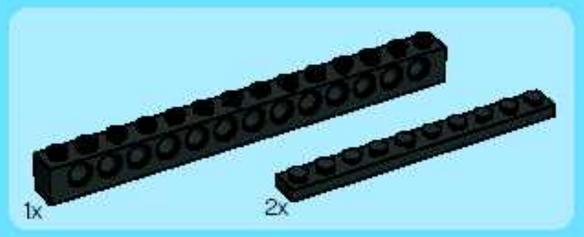

1

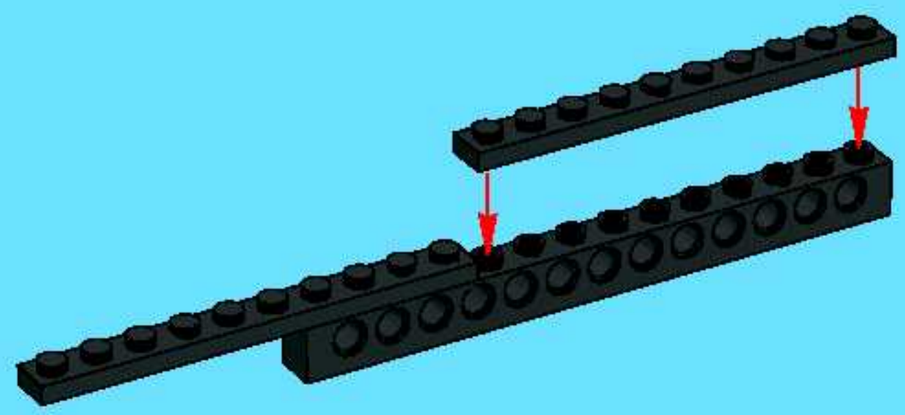

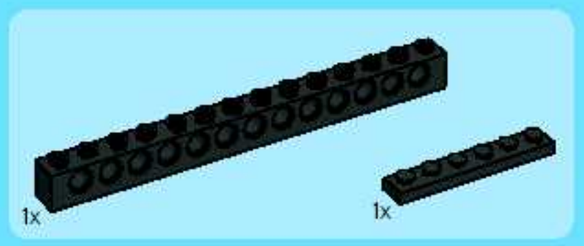

2

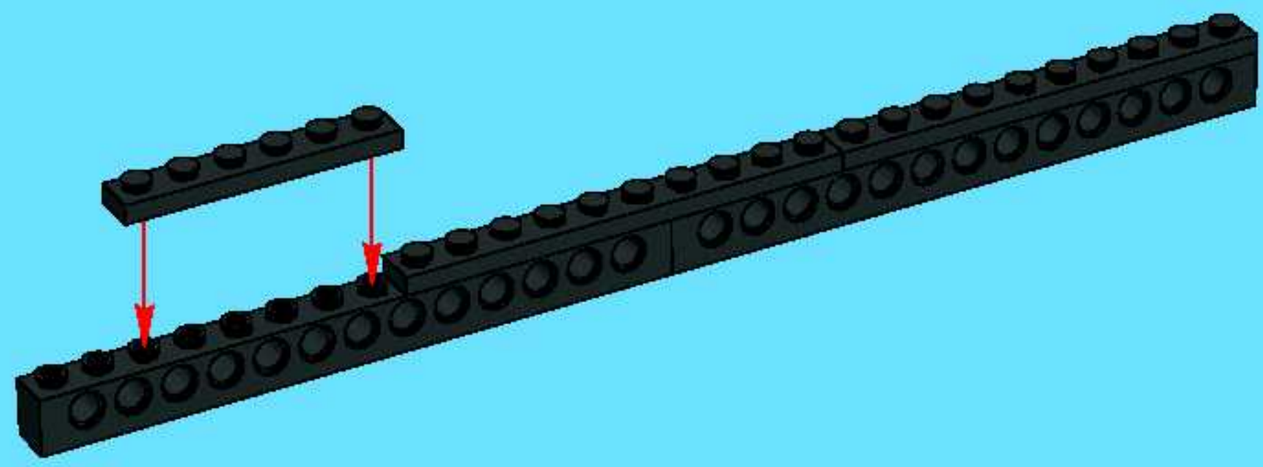

3

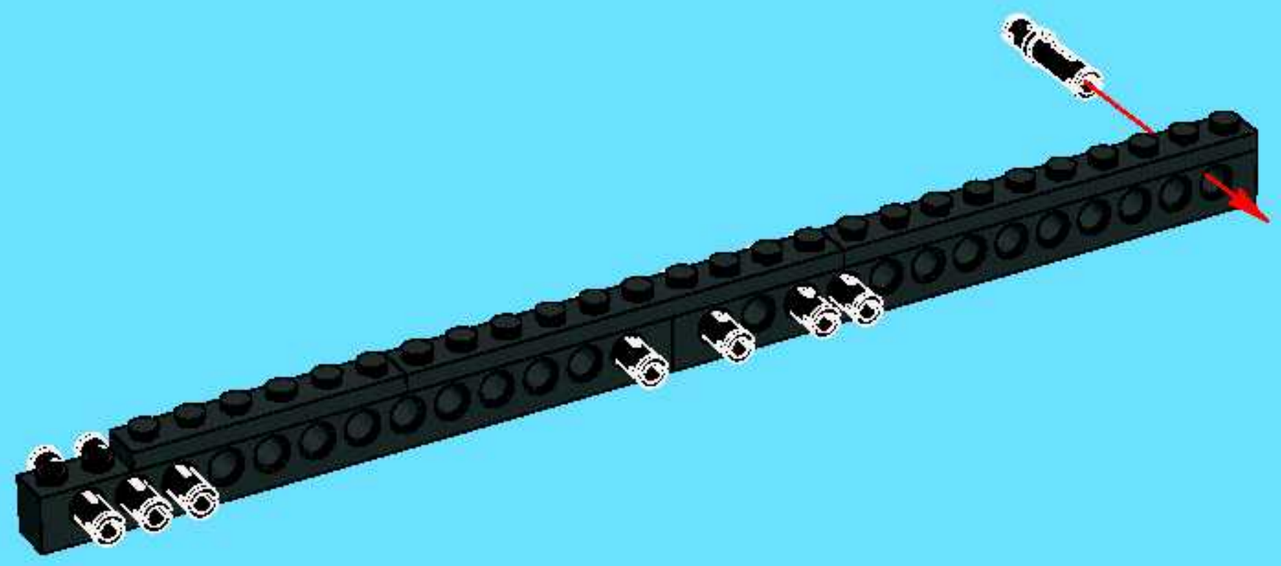

4

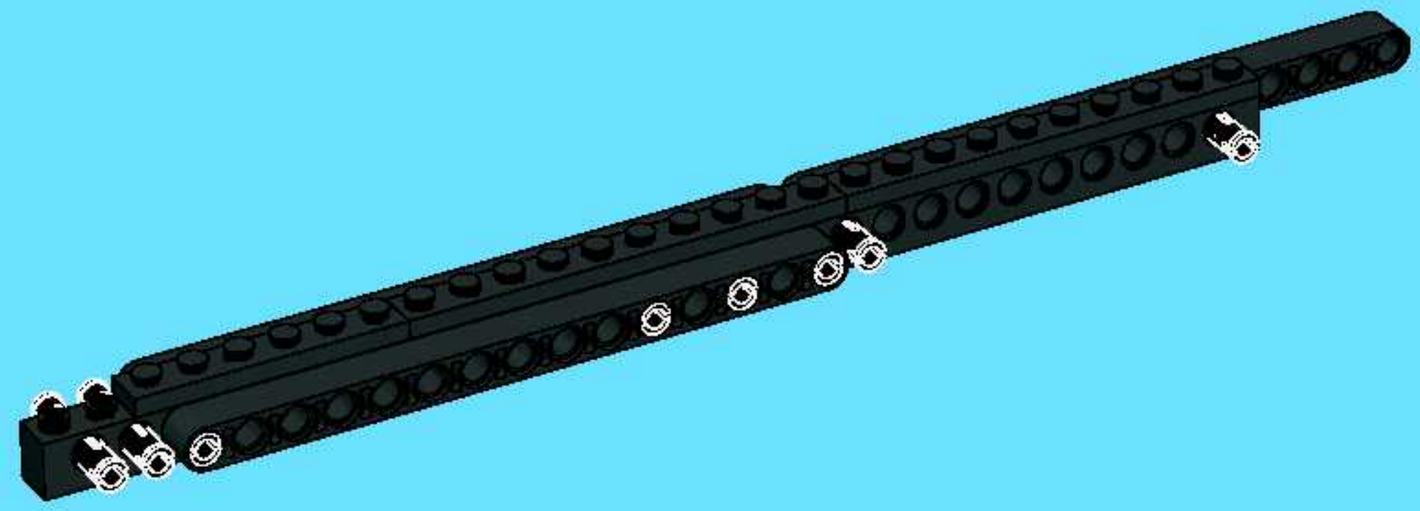

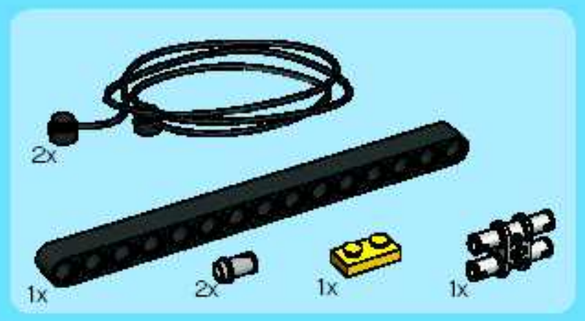

5

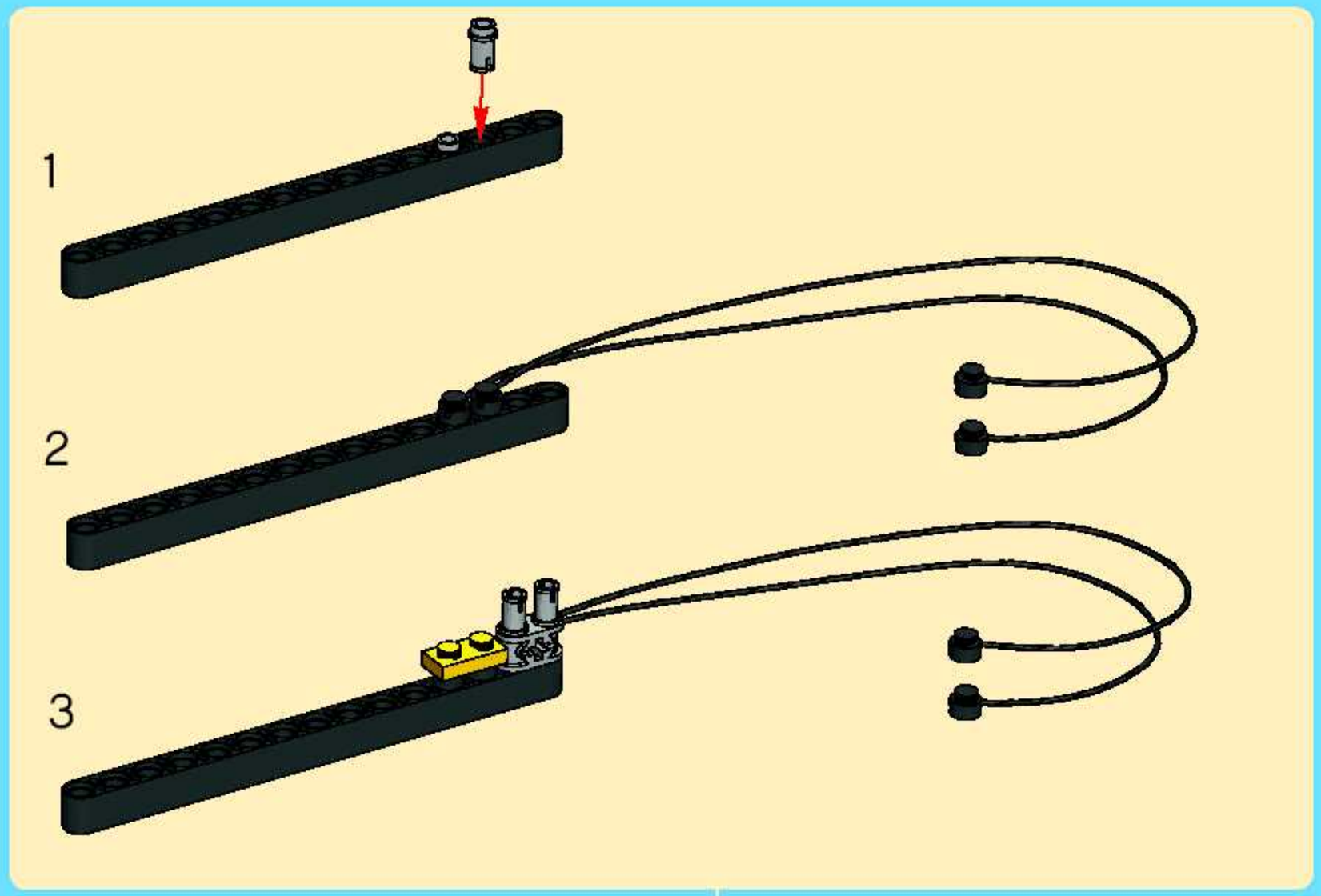

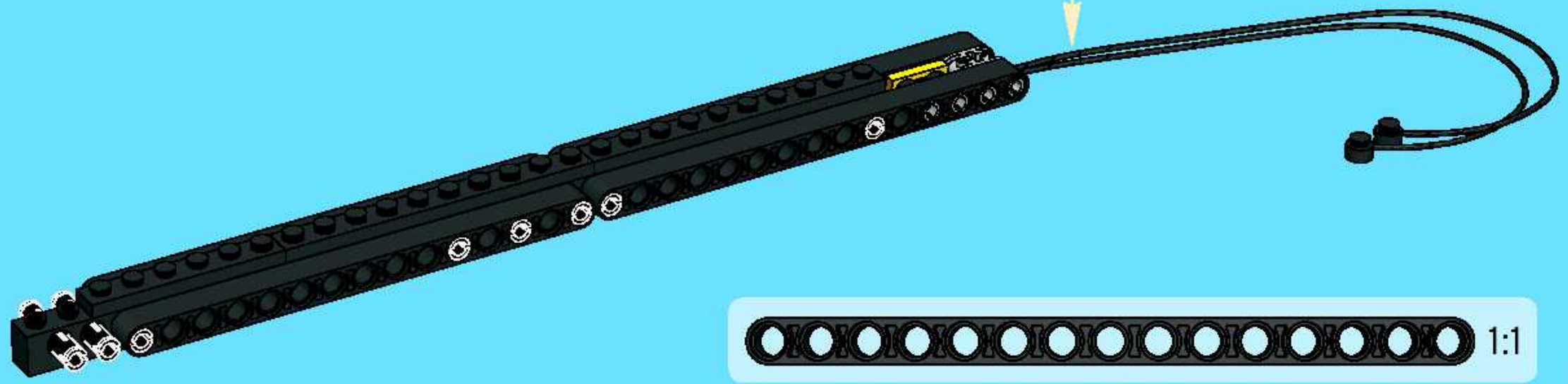

1:1

6

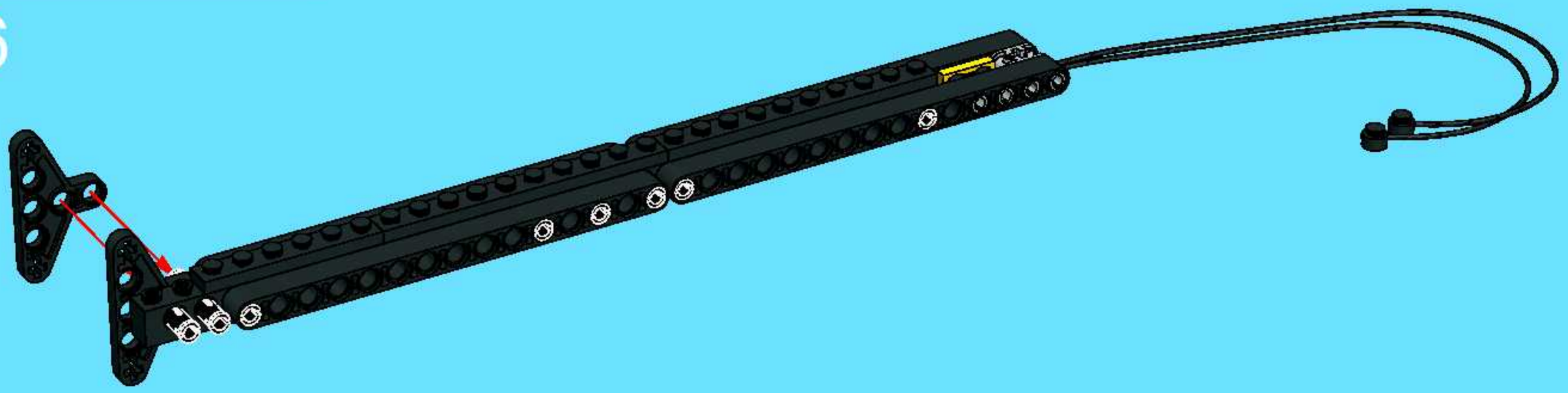

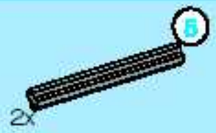

7

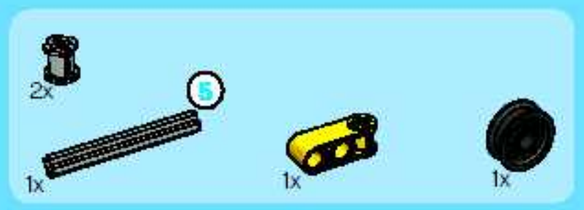

8

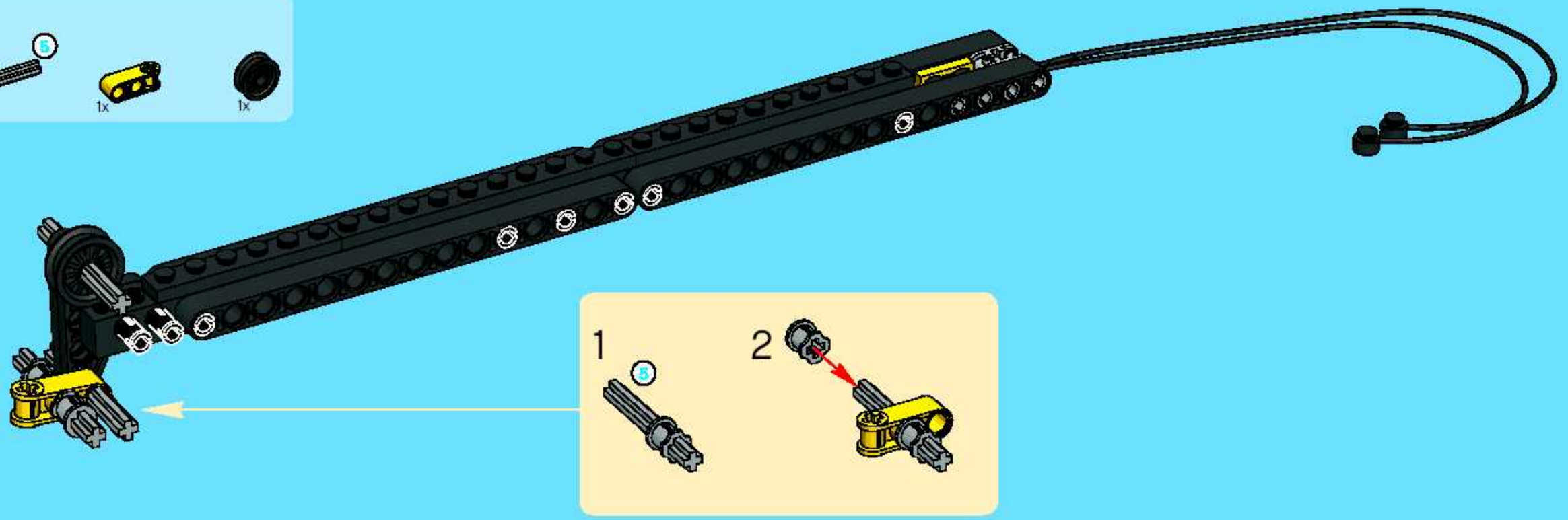

9

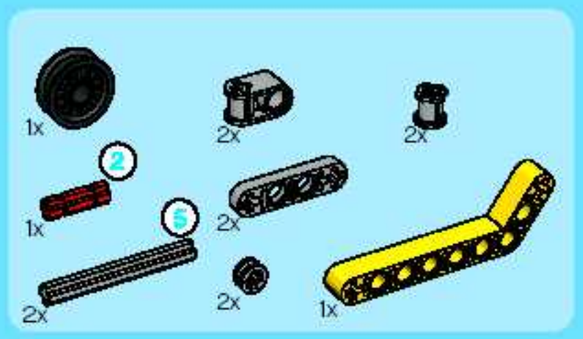

10

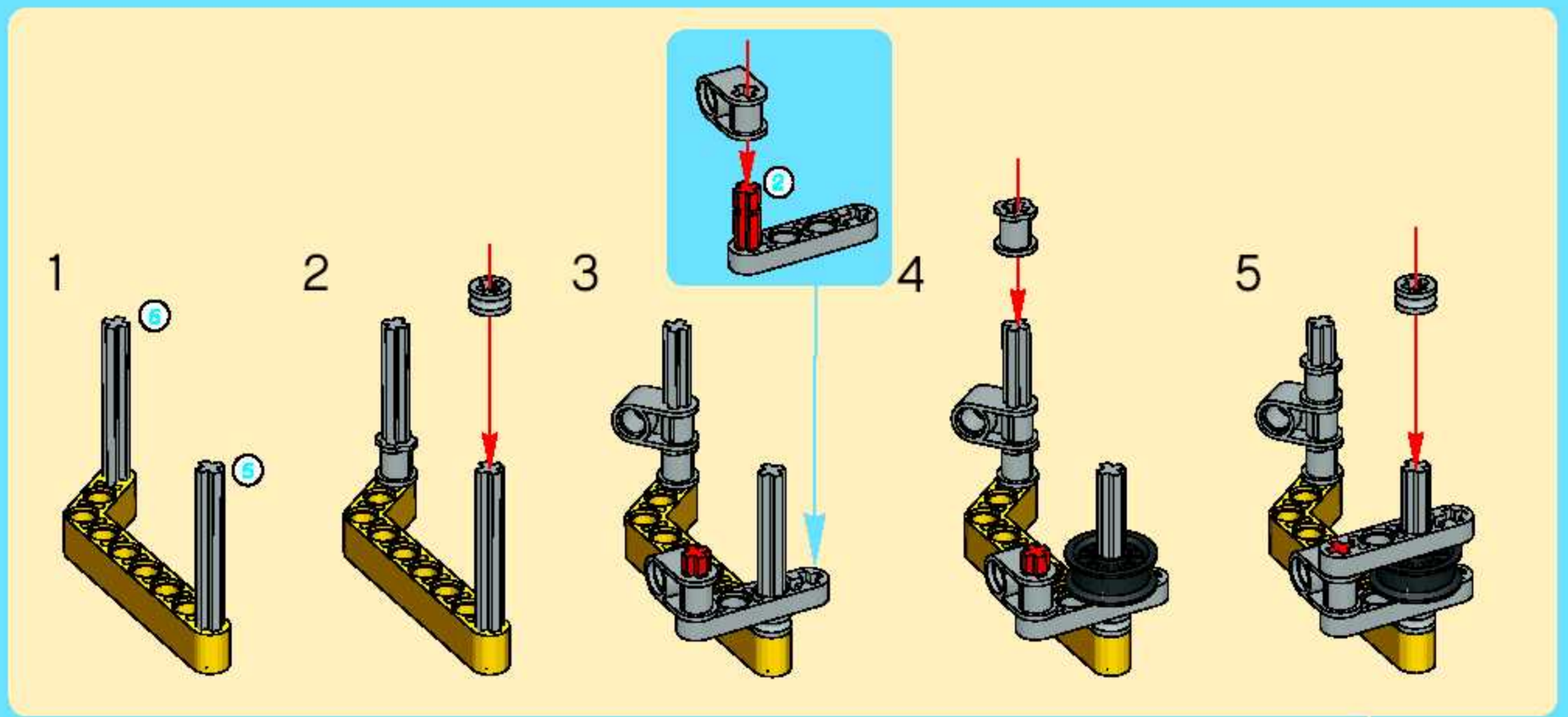

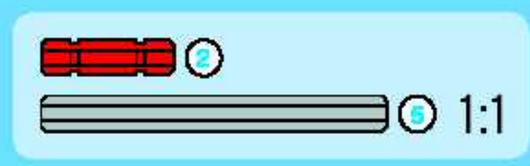

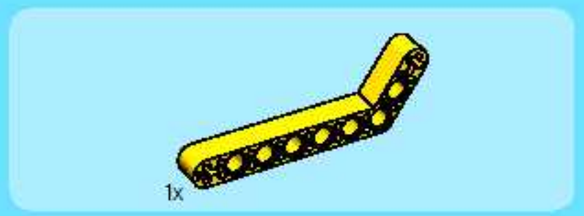

11

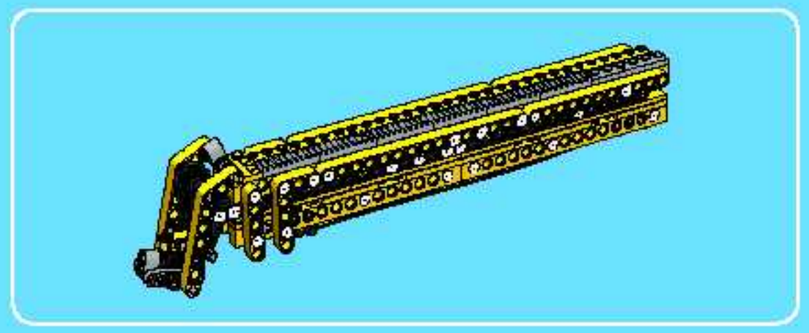

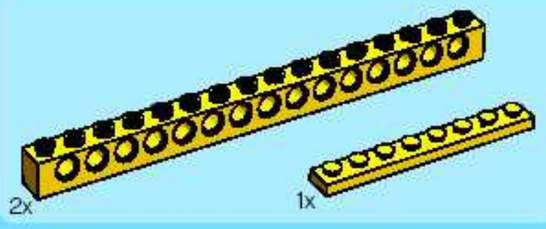

1

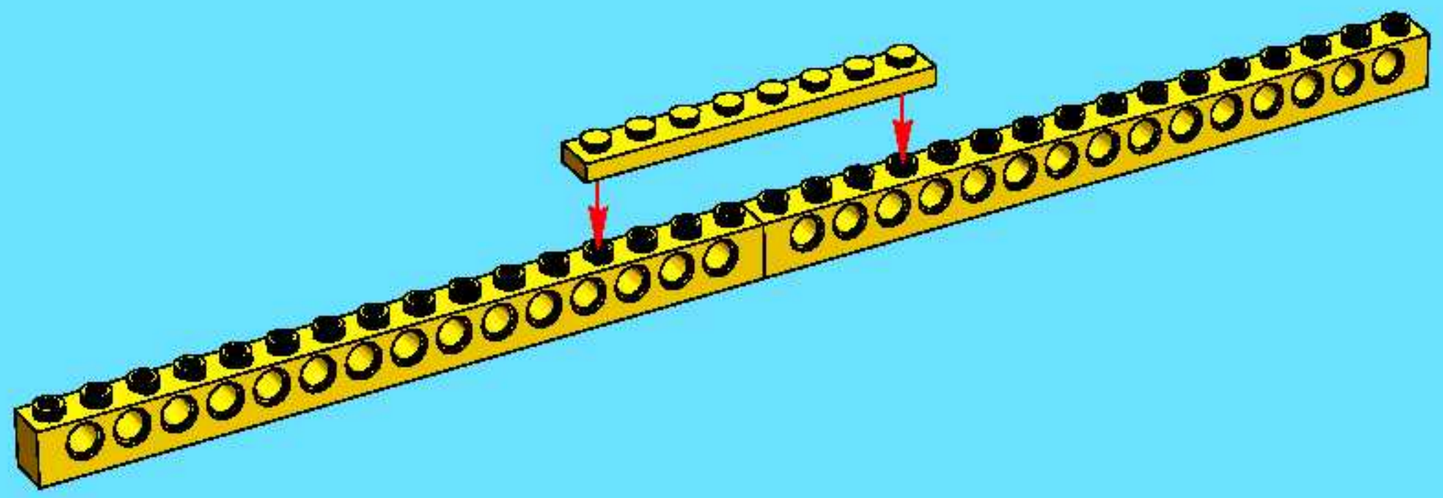

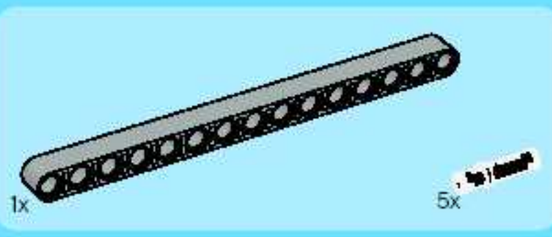

2

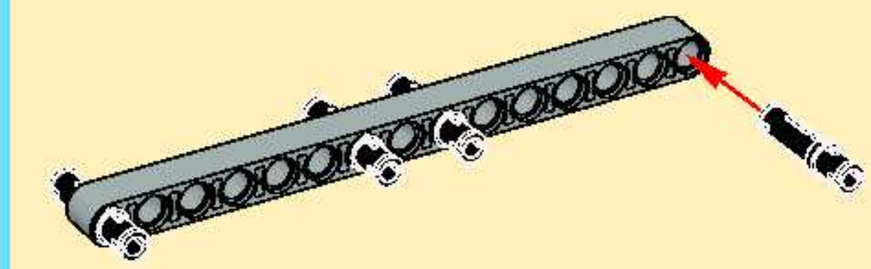

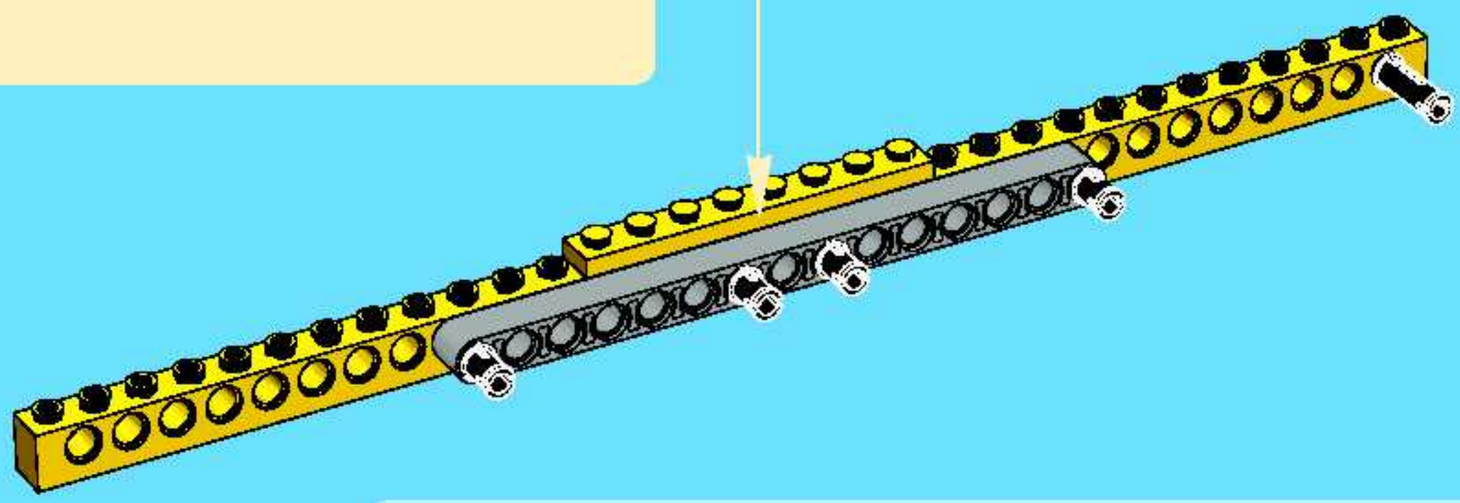

3

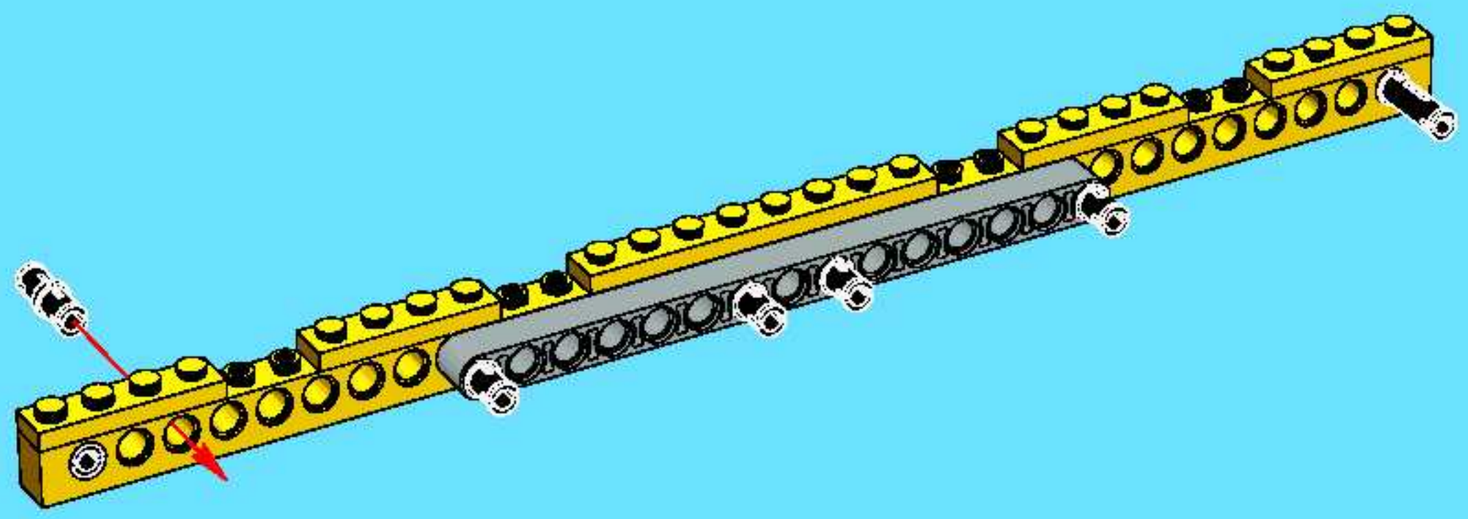

4

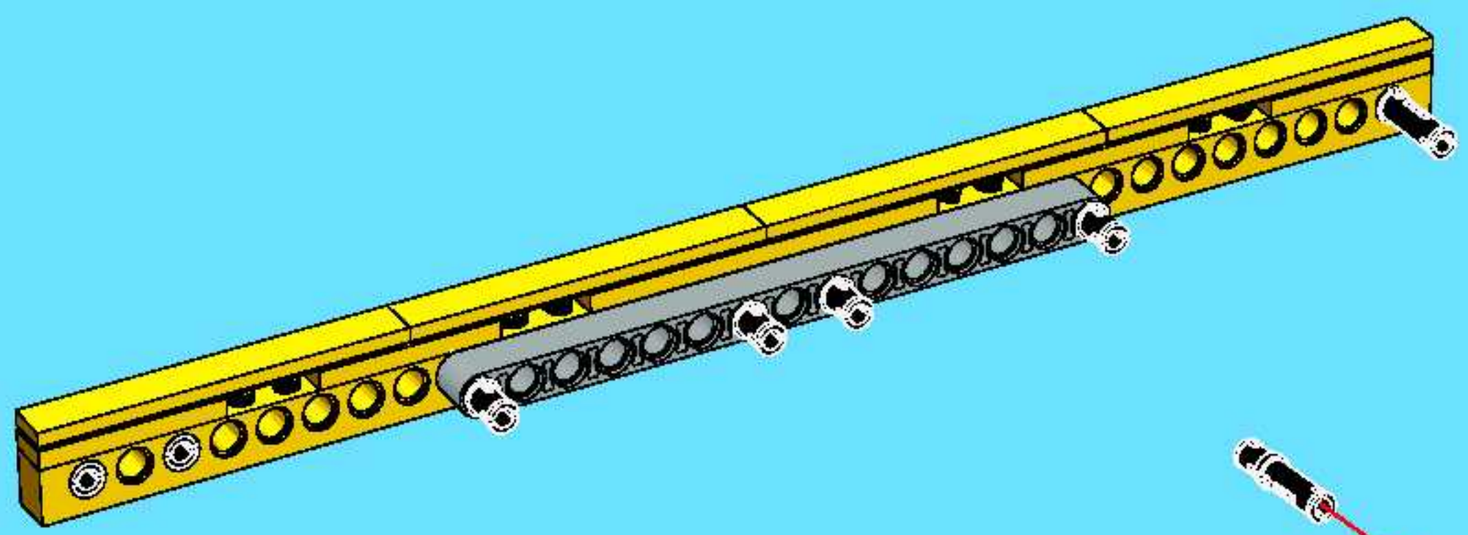

5

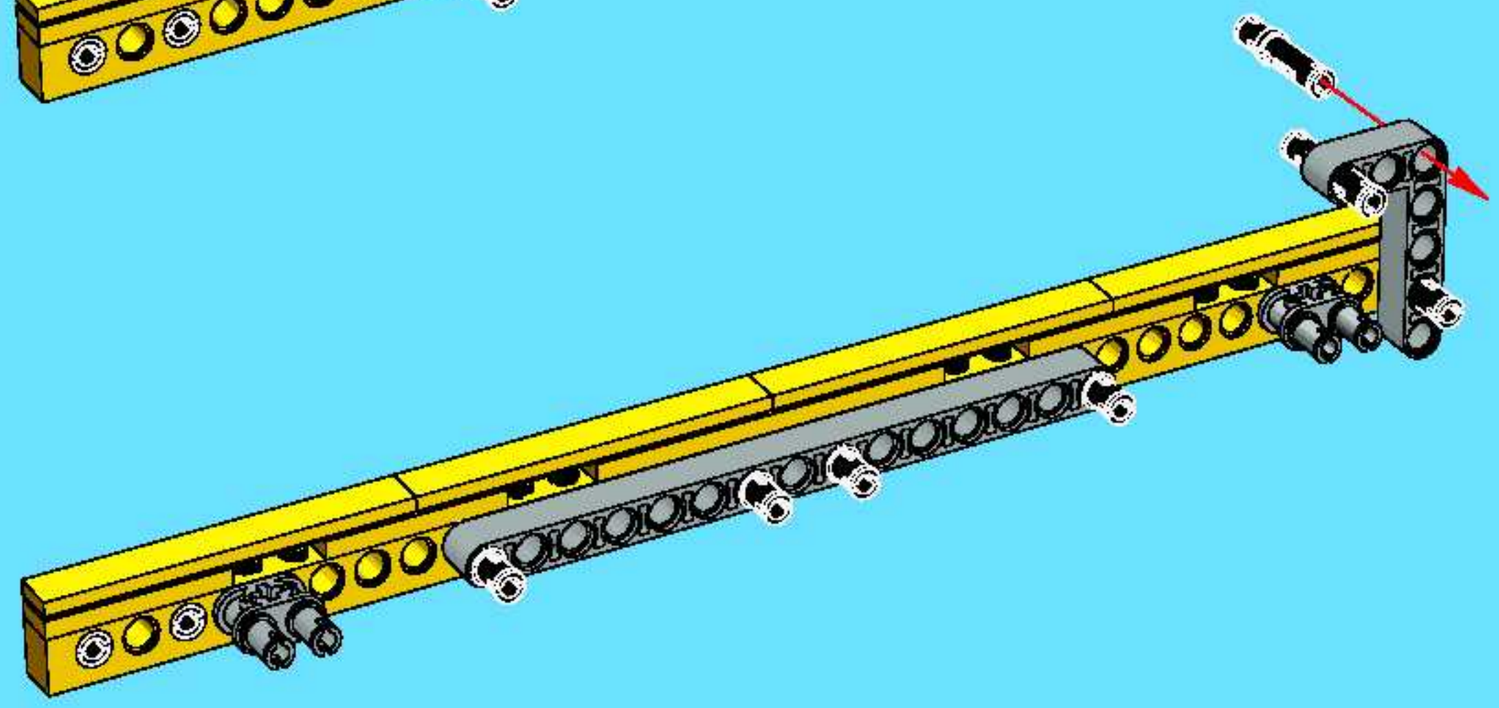

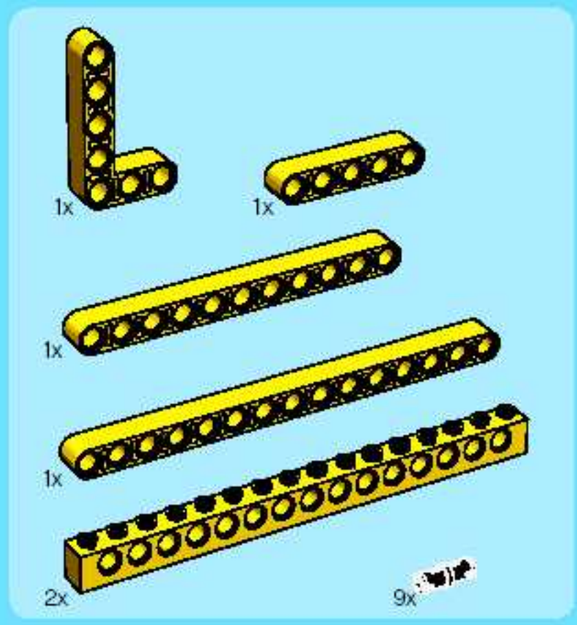

6

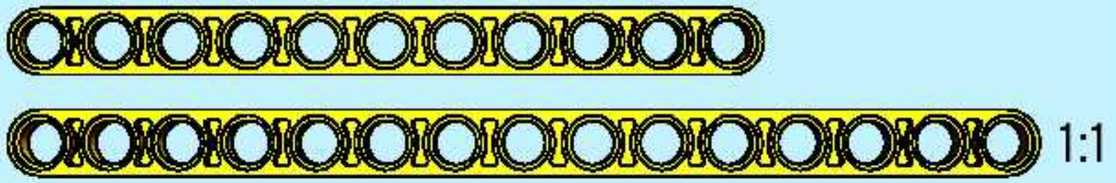

1:1

1

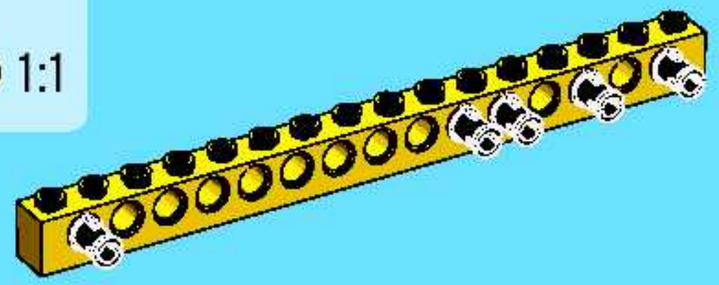

2

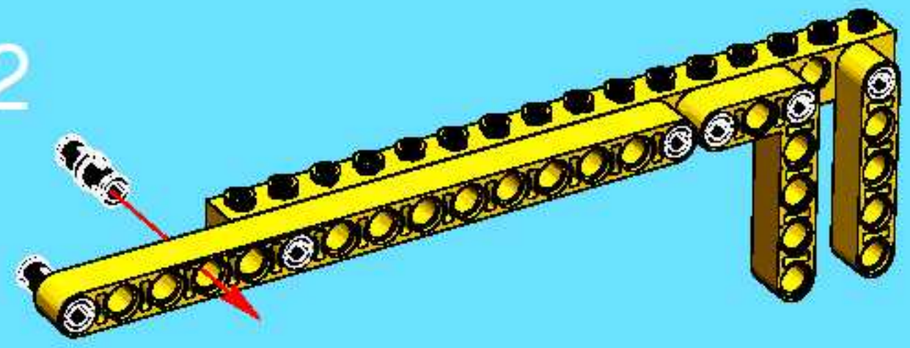

3

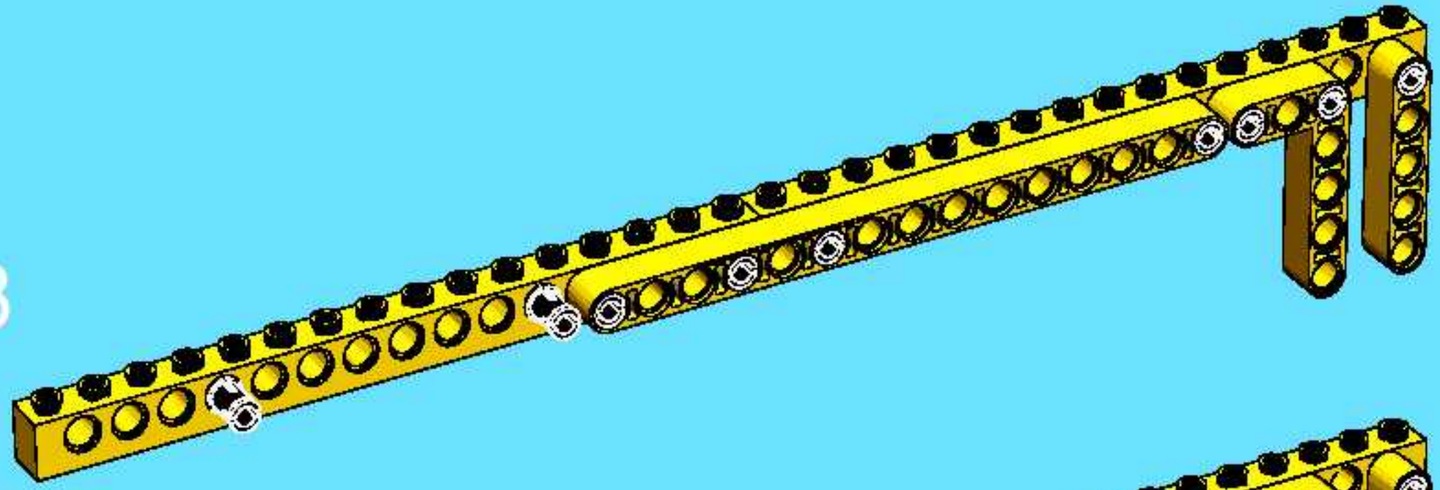

4

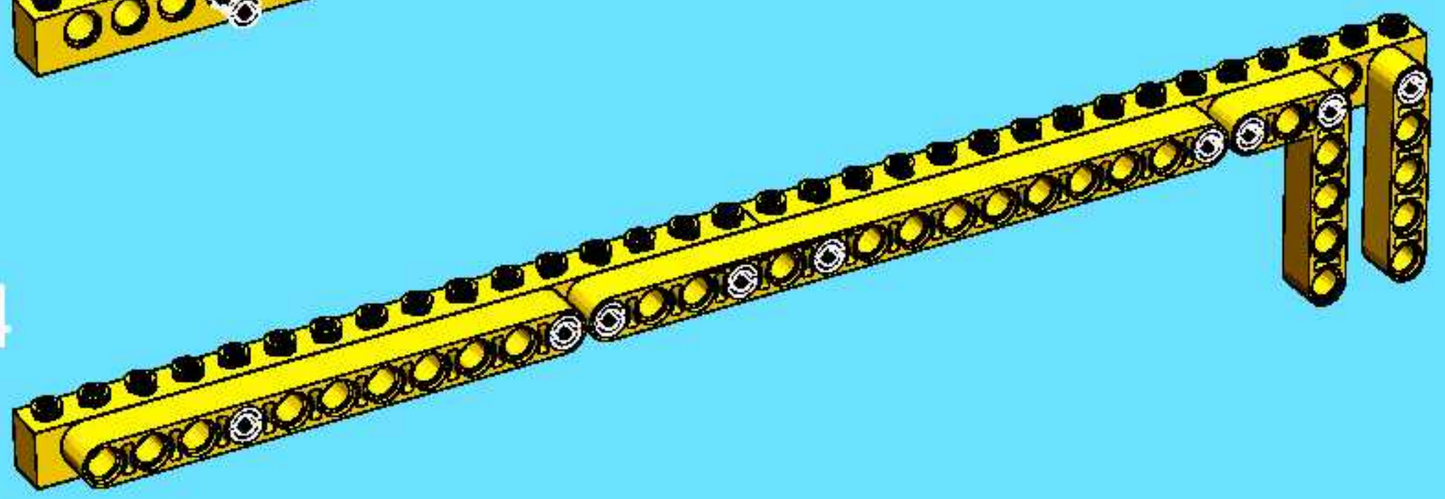

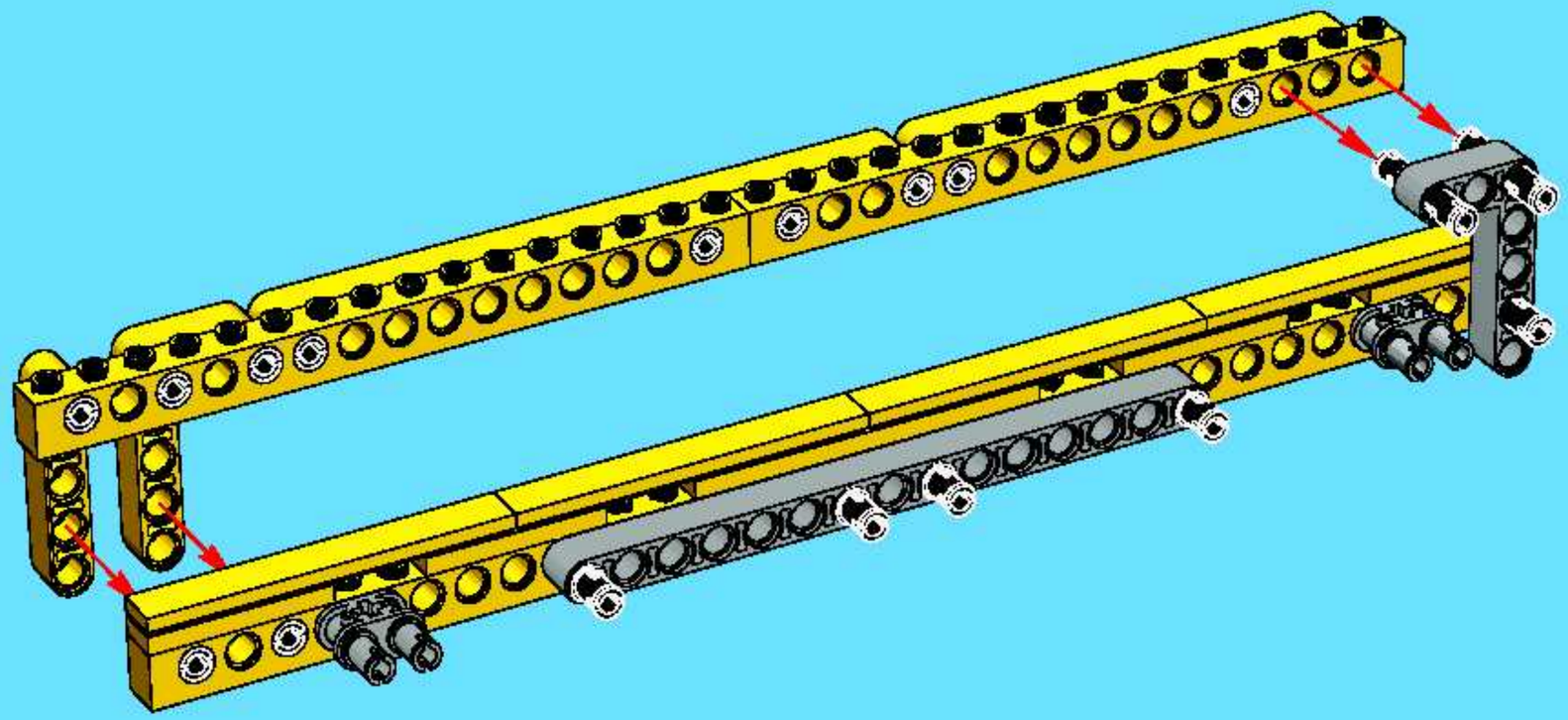

7

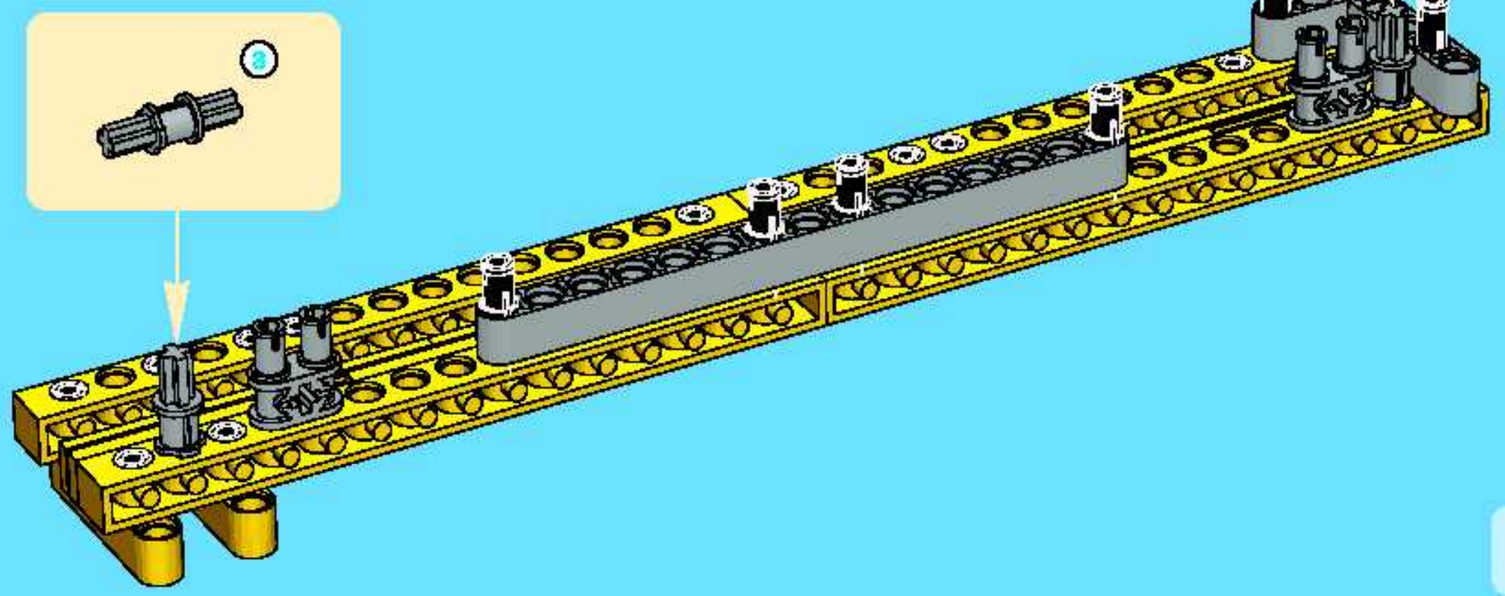

3 1:1

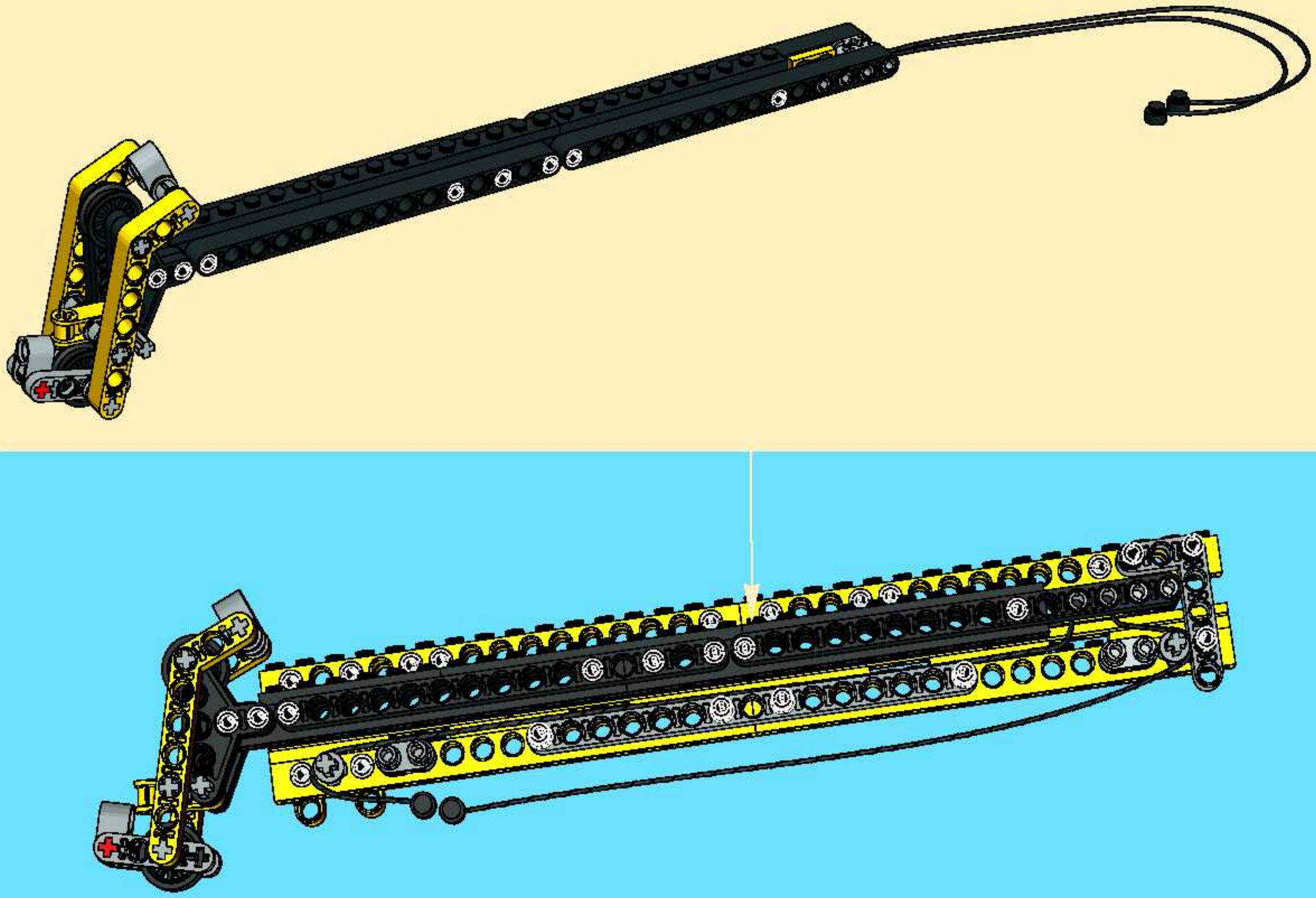

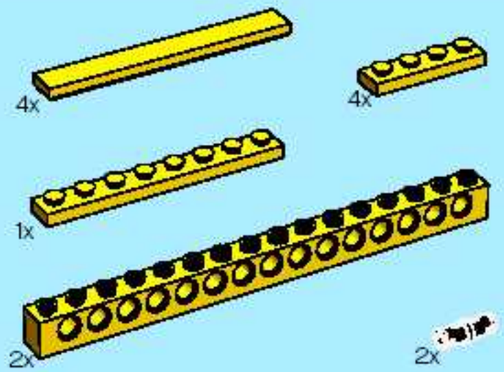

9

1

2

3

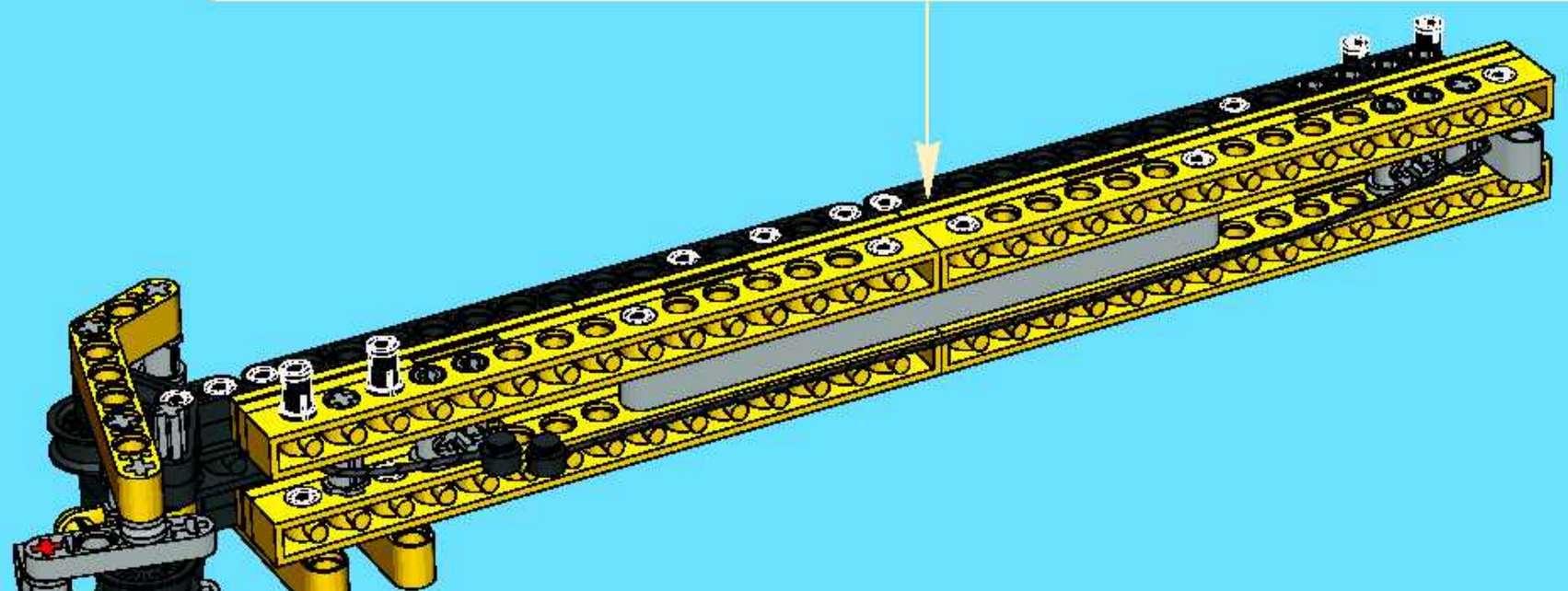

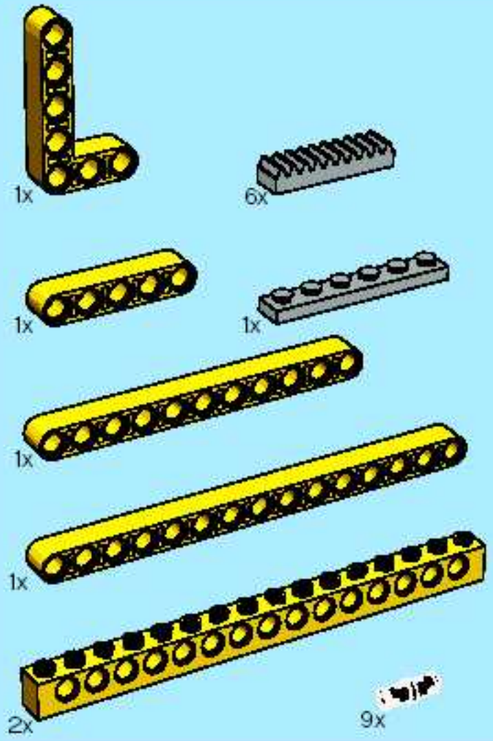

10

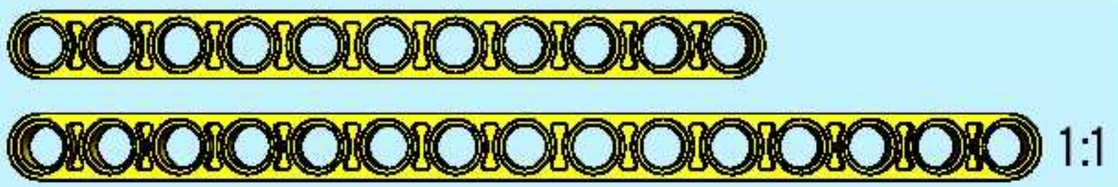

1

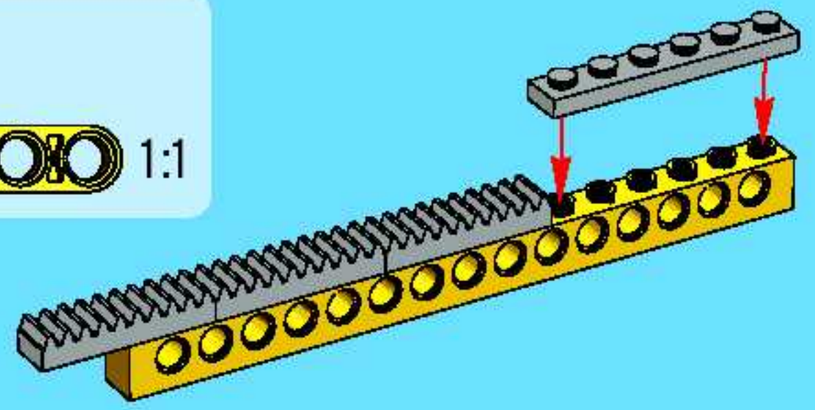

2

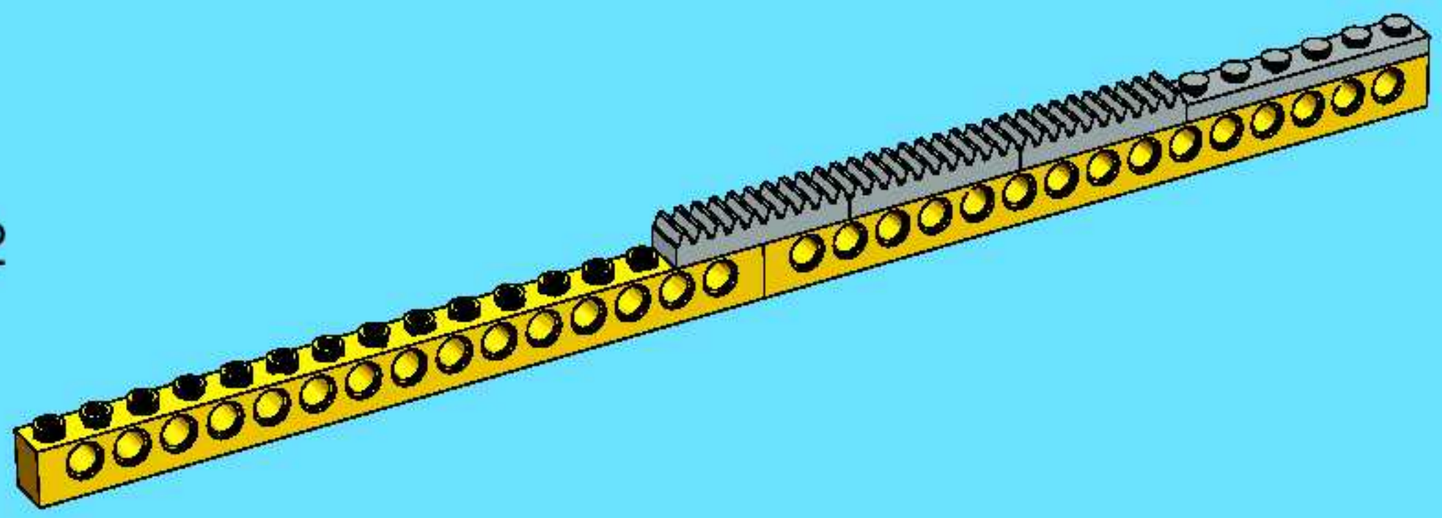

3

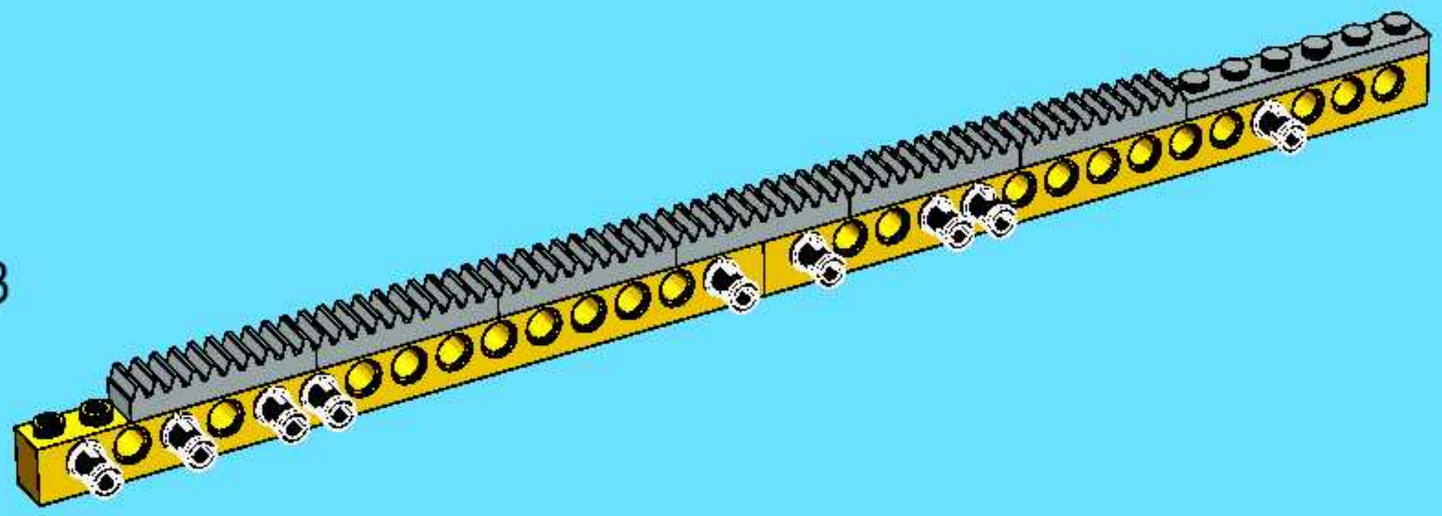

4

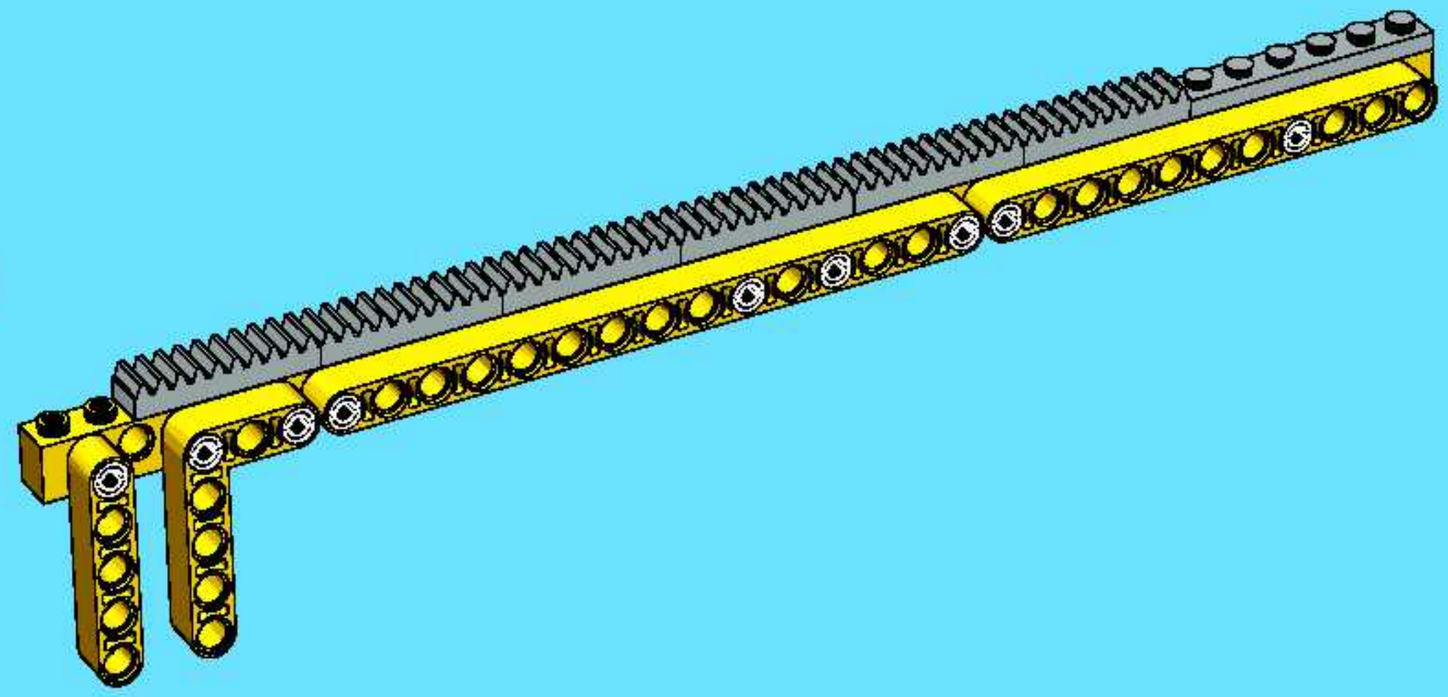

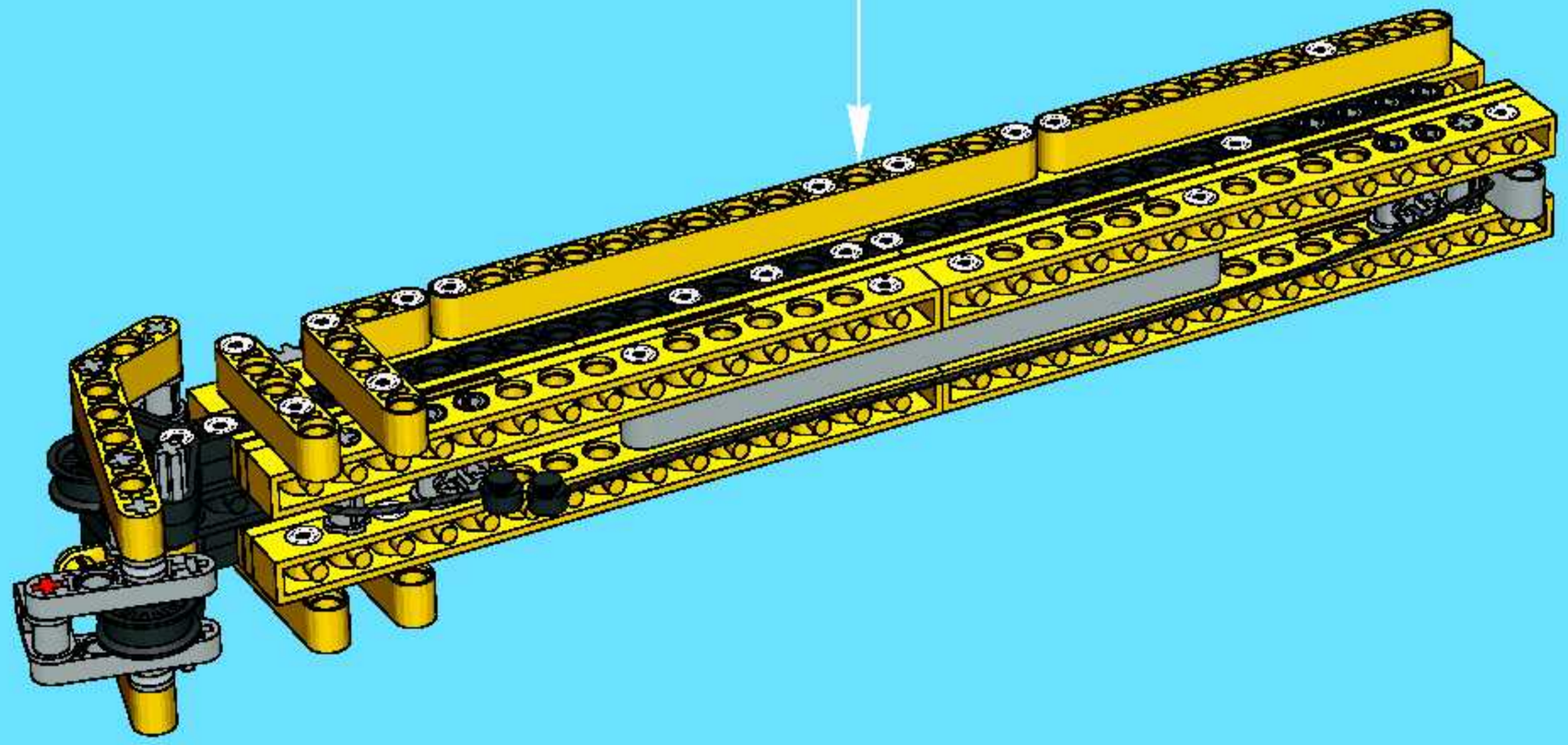

11

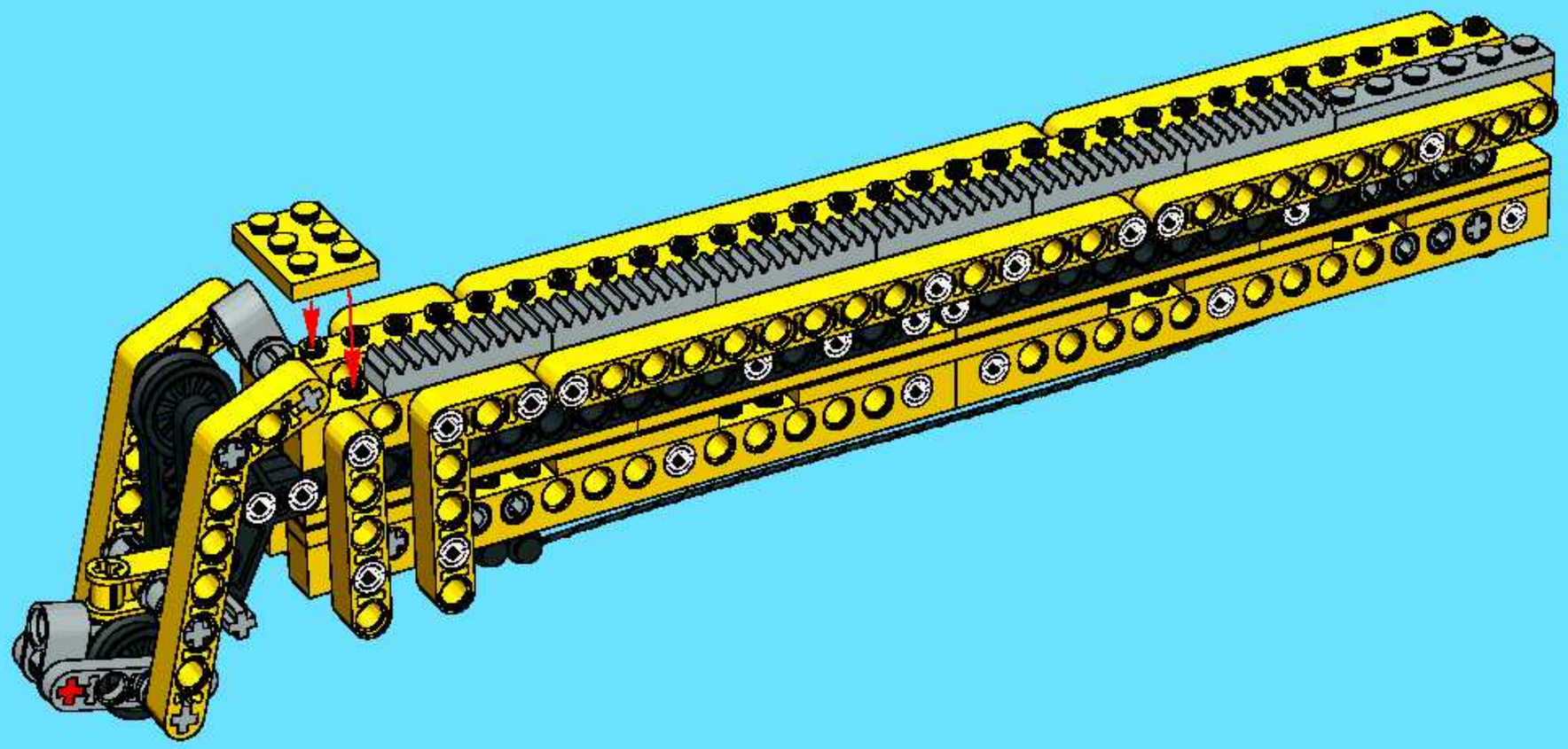

12

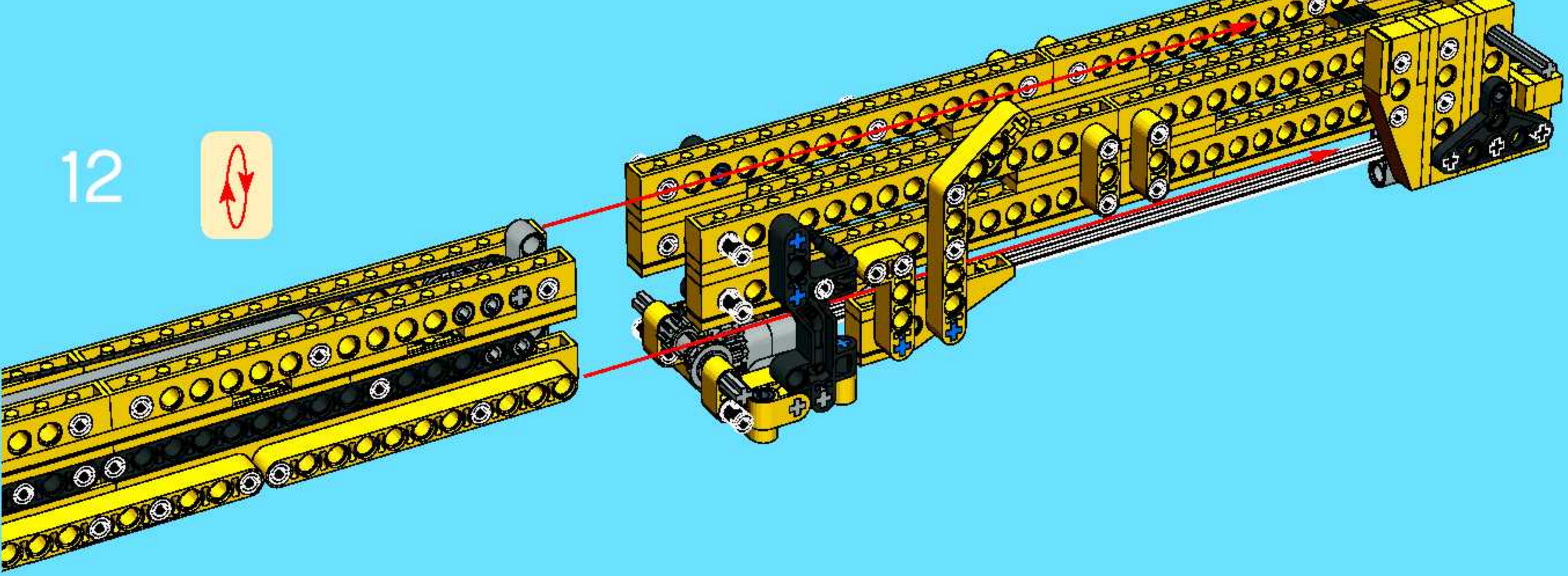

13

2x

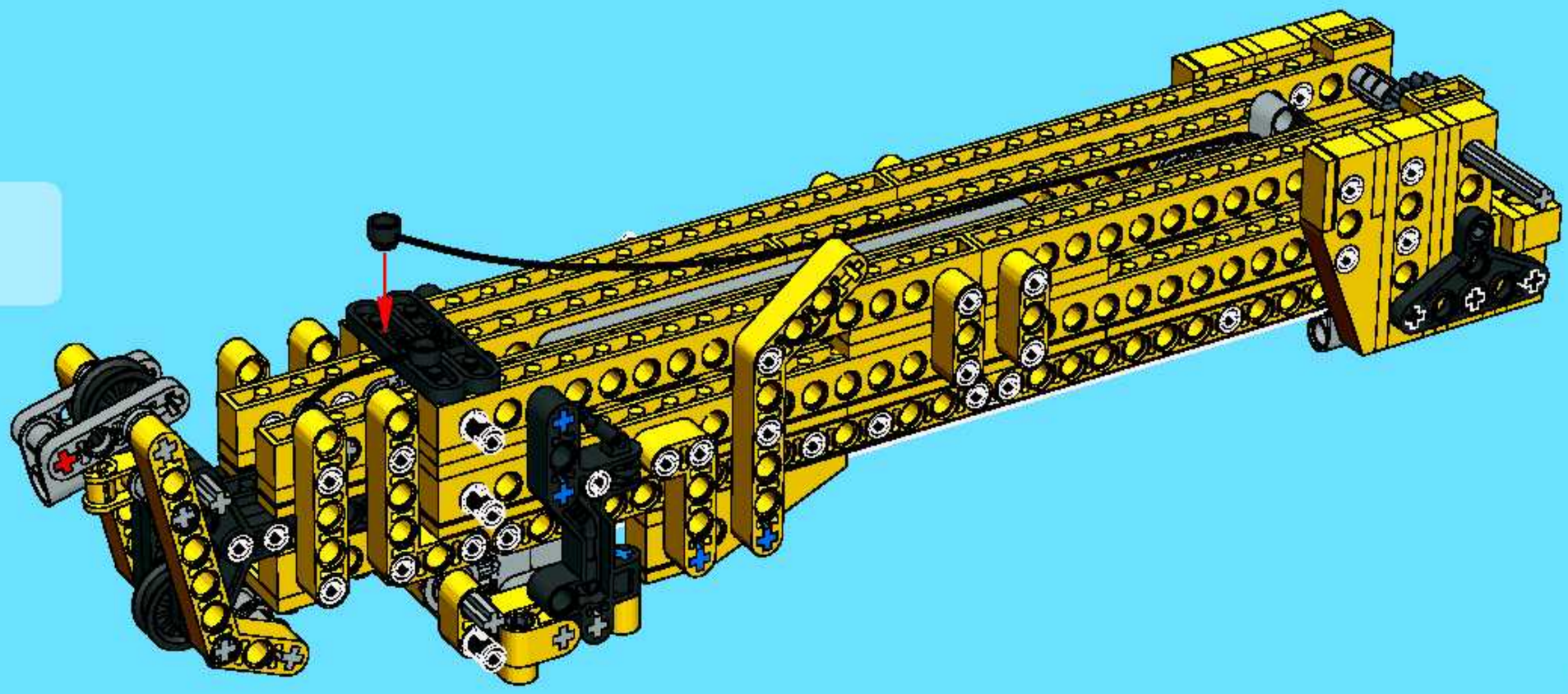

14

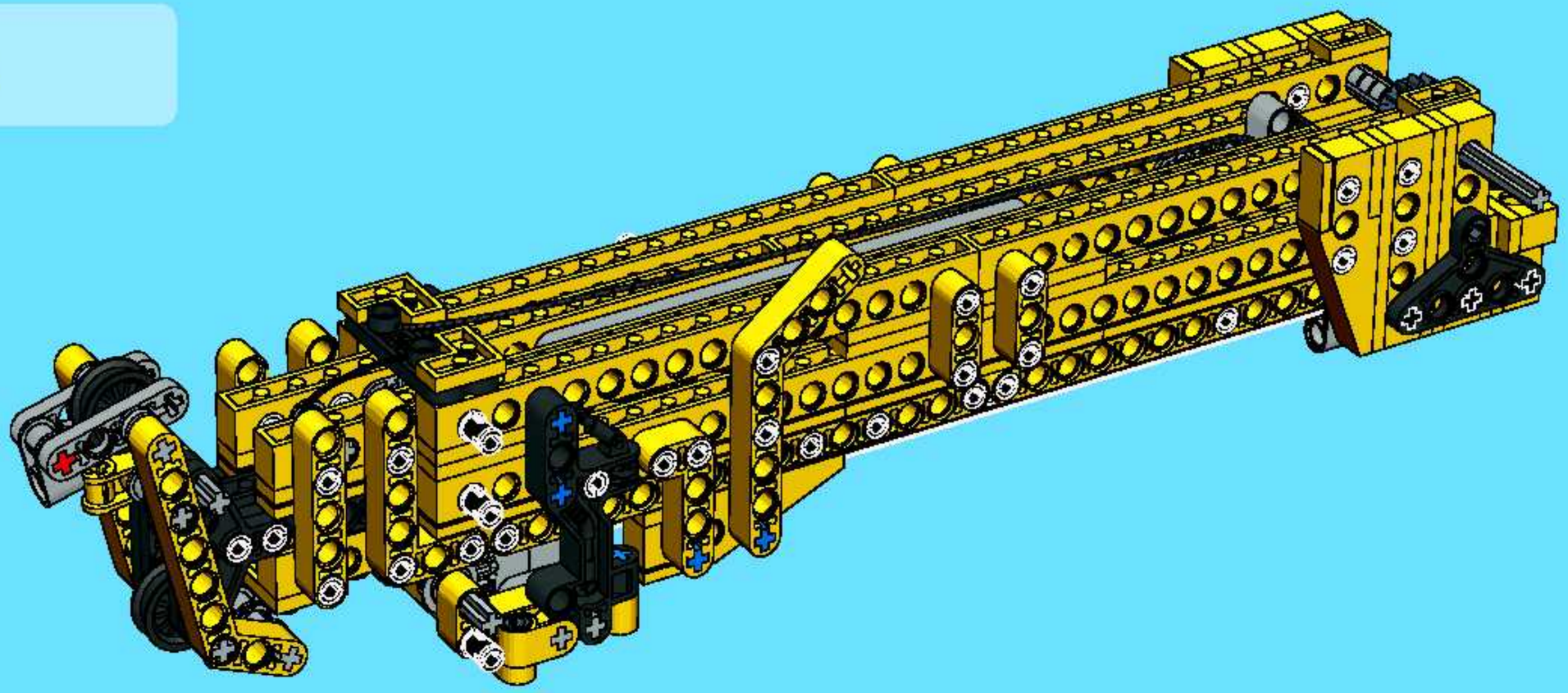

15

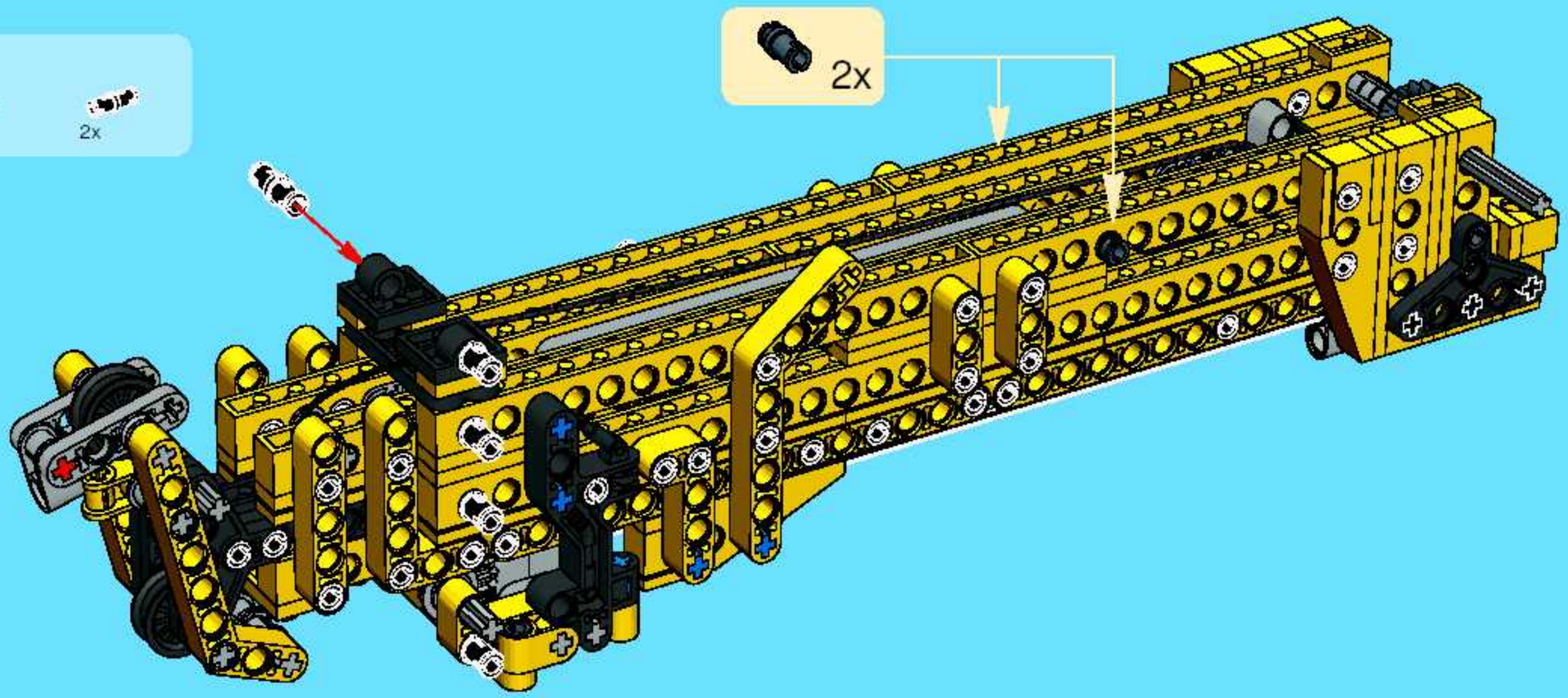

16

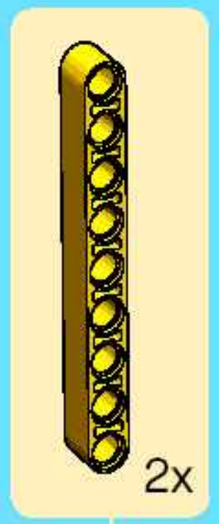

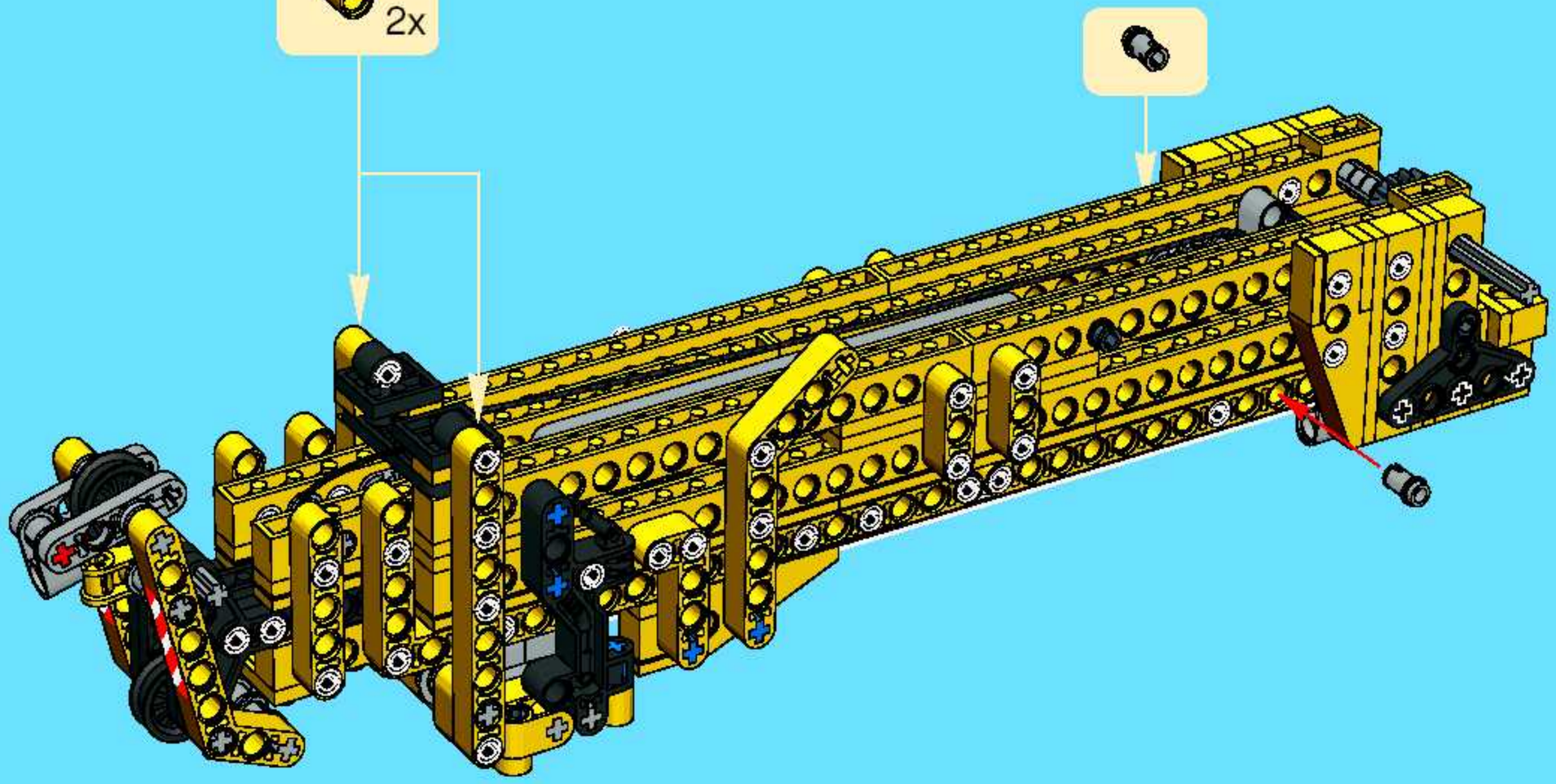

17

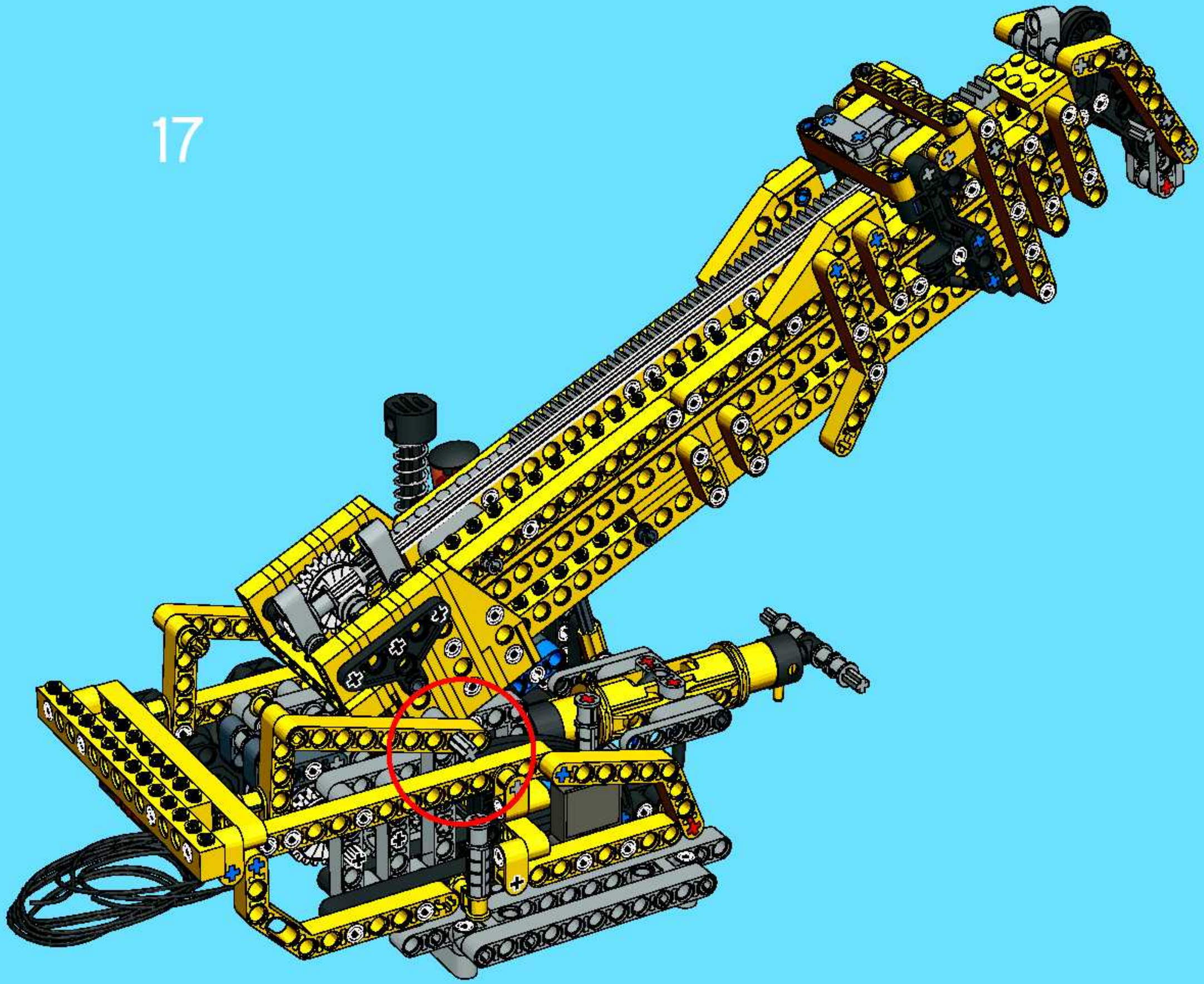

1x

18

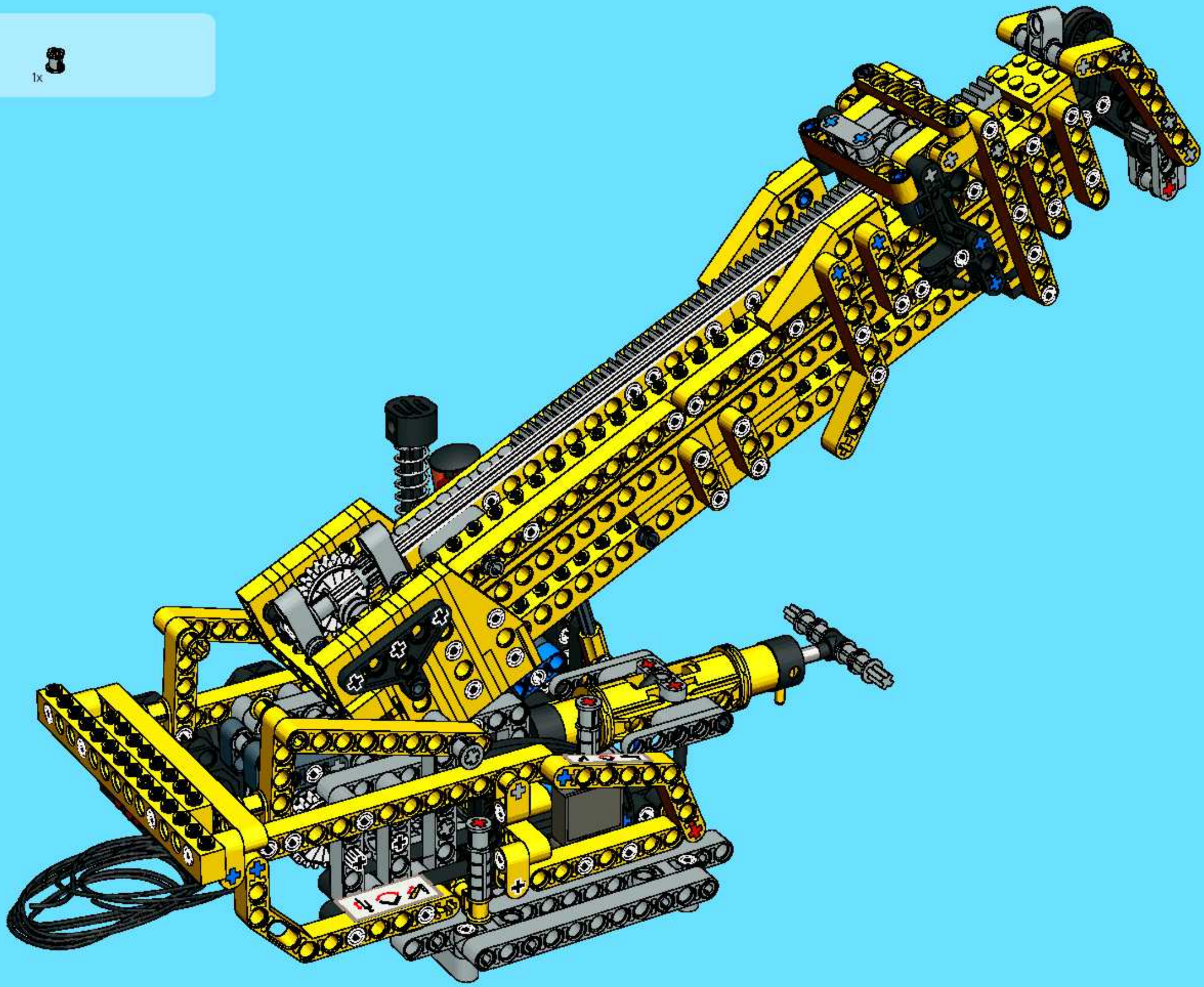

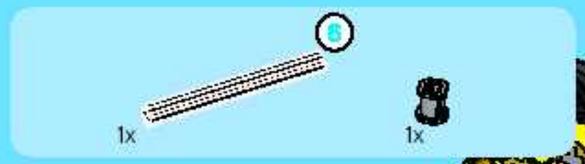

19

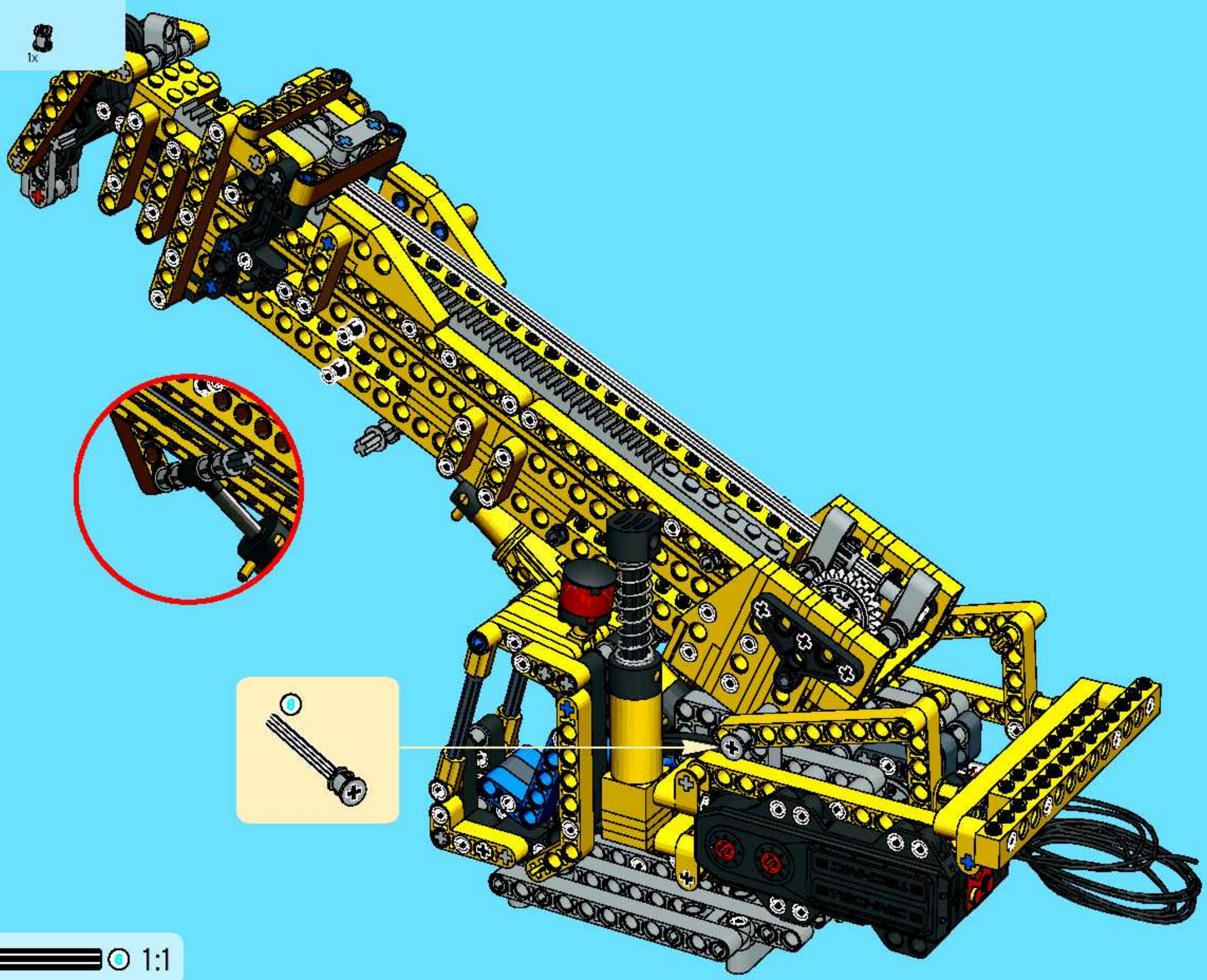

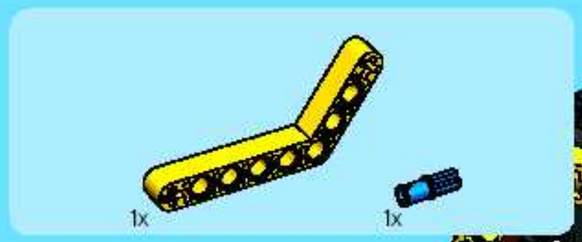

20

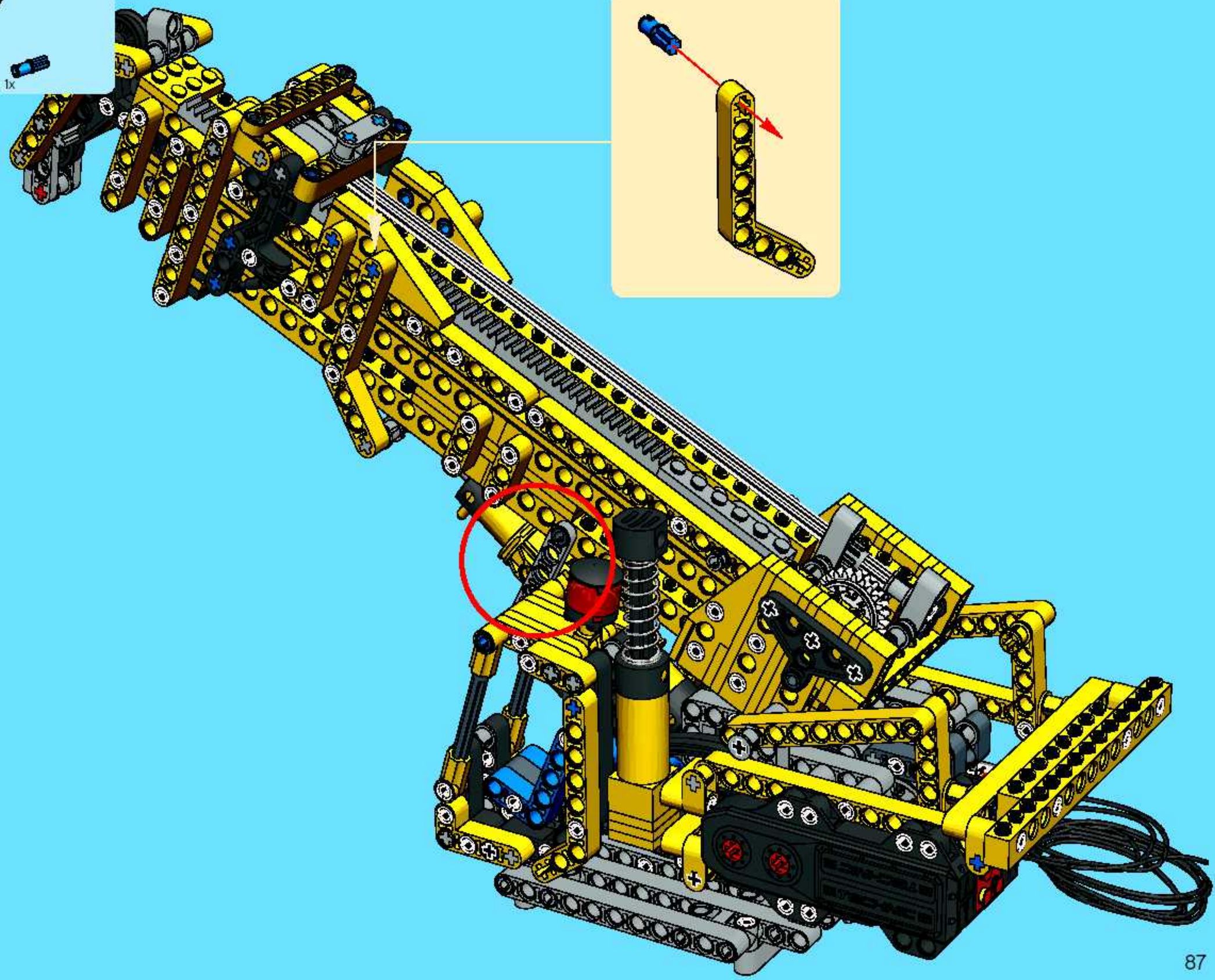

21

22

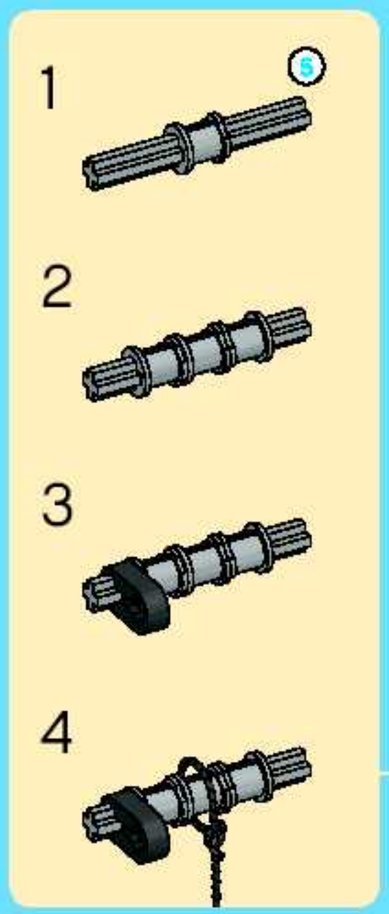

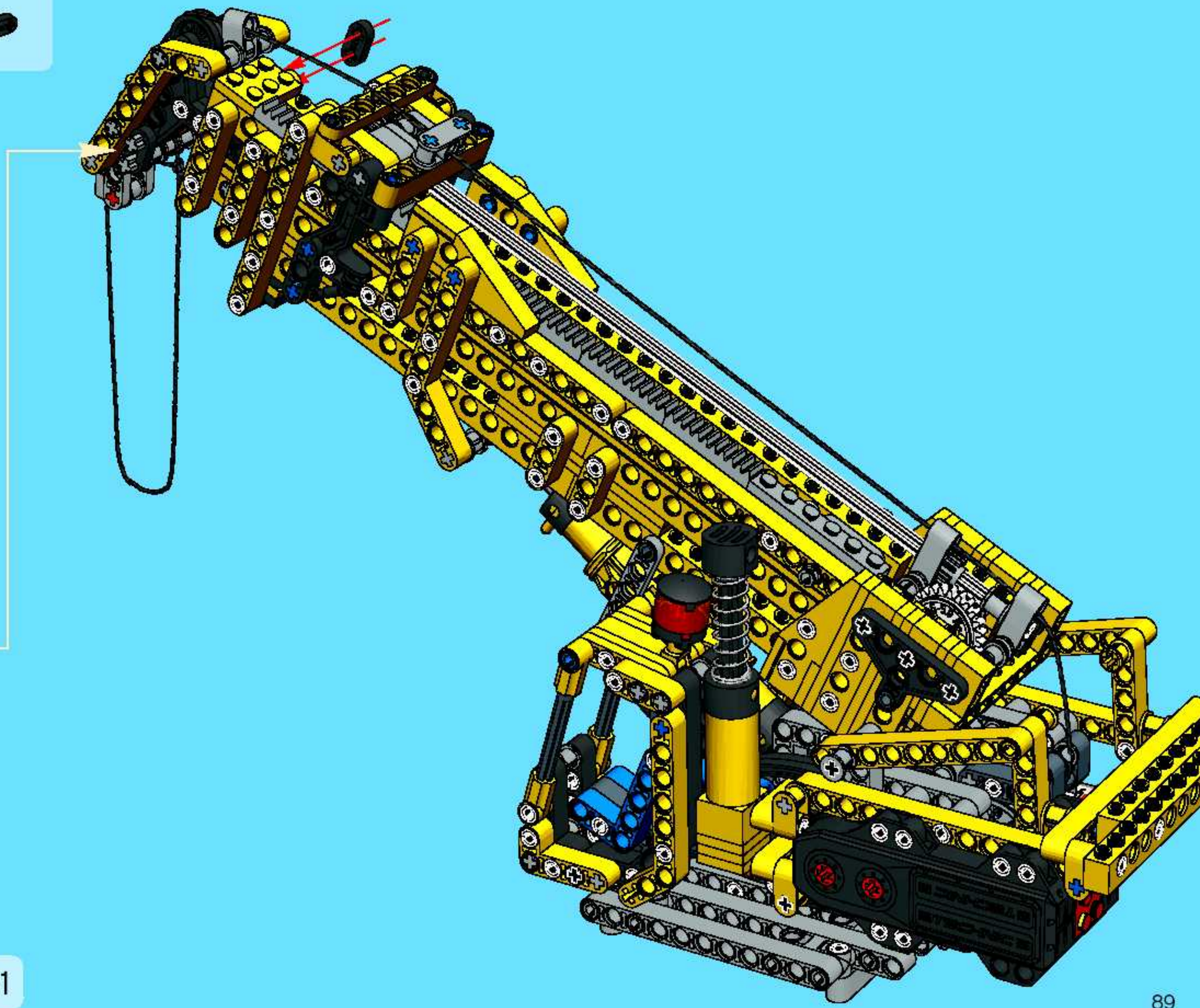

23

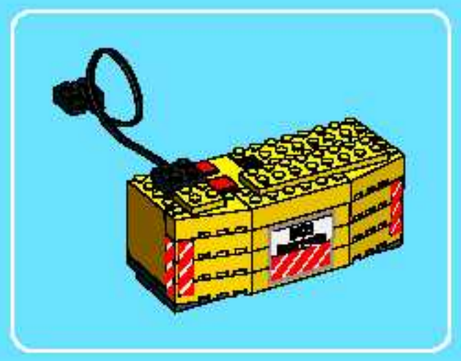

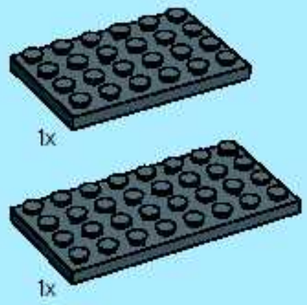

1

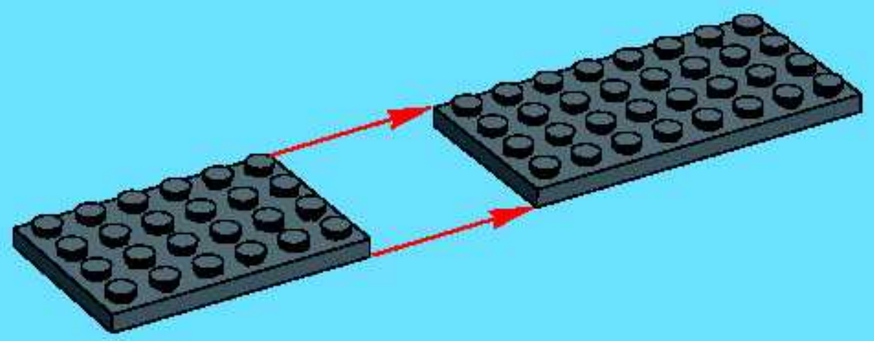

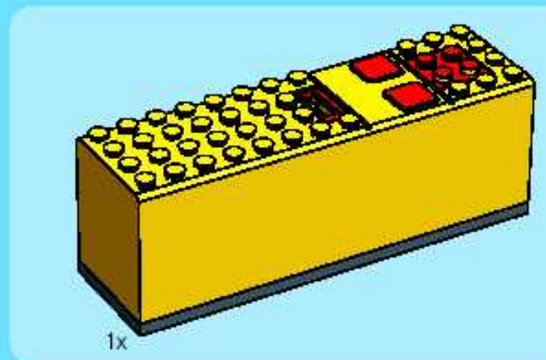

2

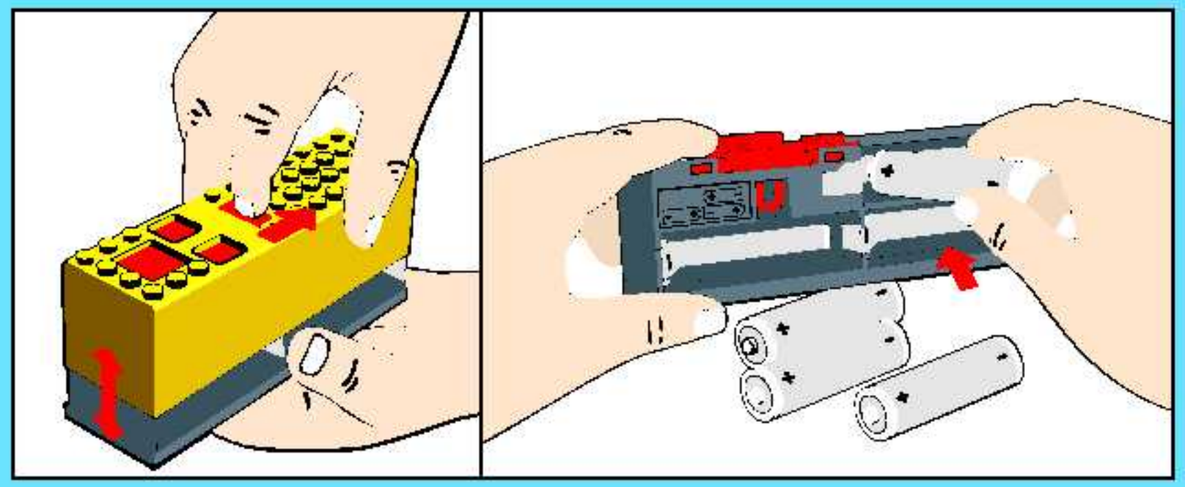

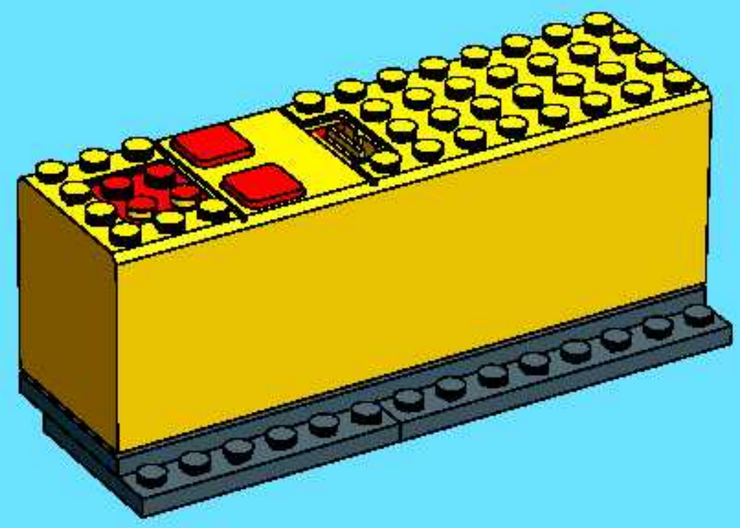

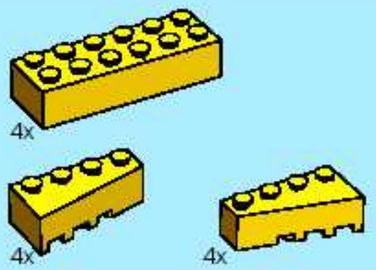

3

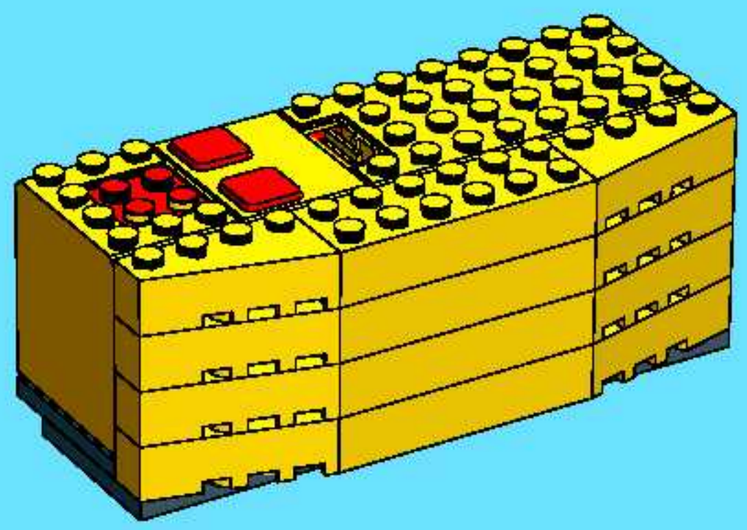

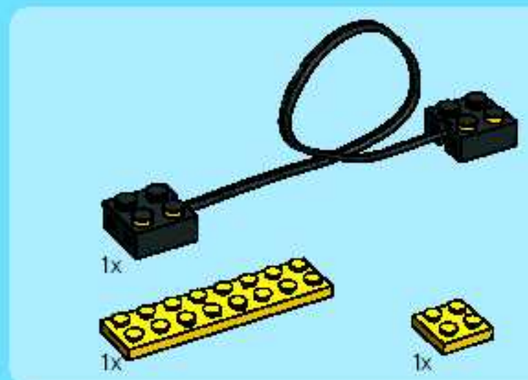

4

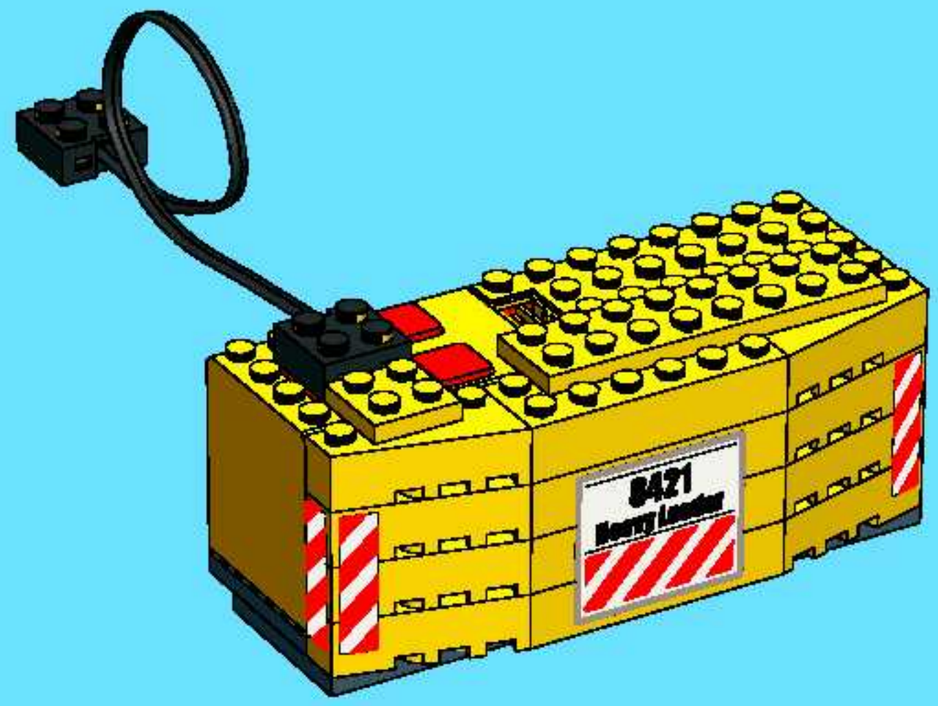

24

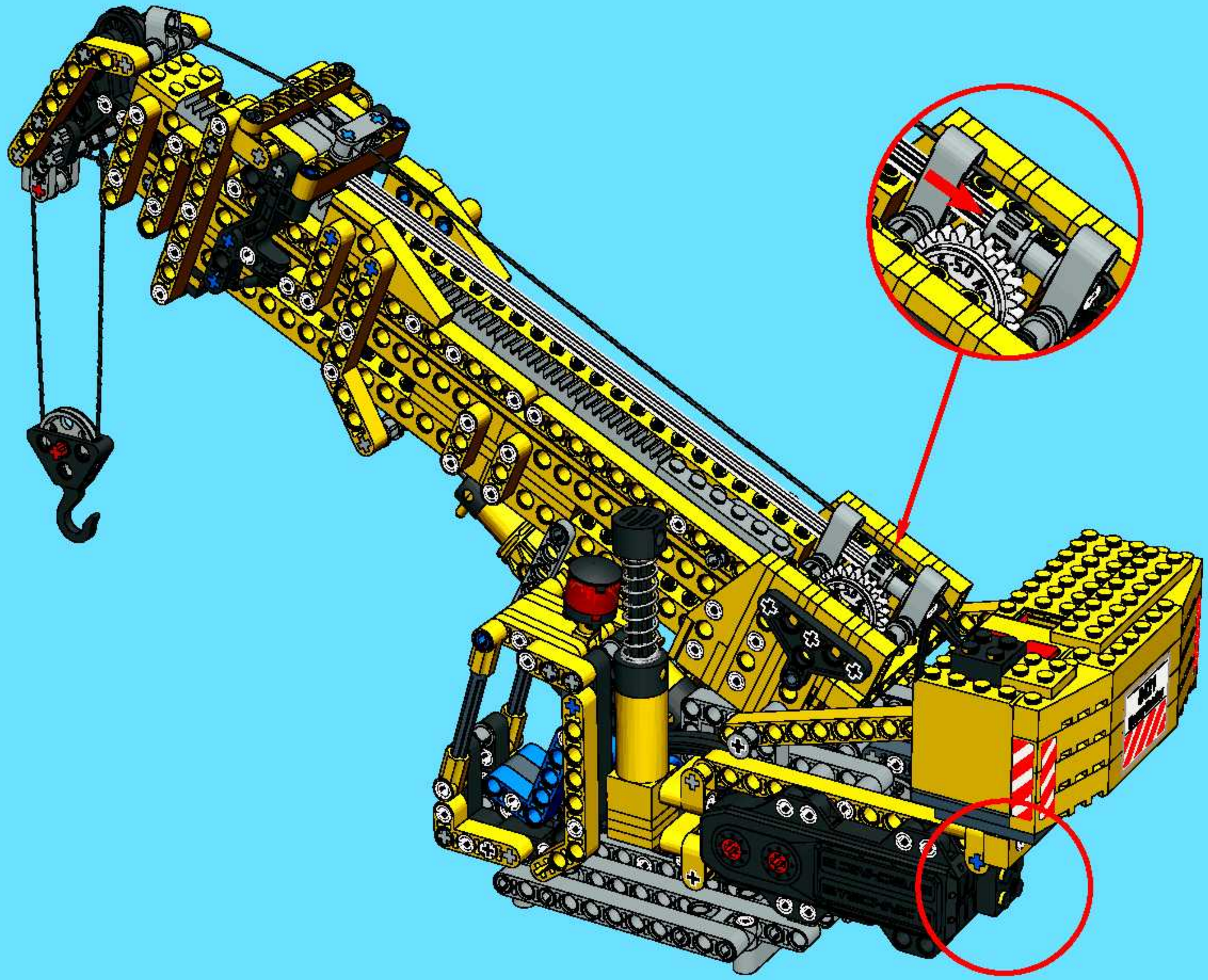

25

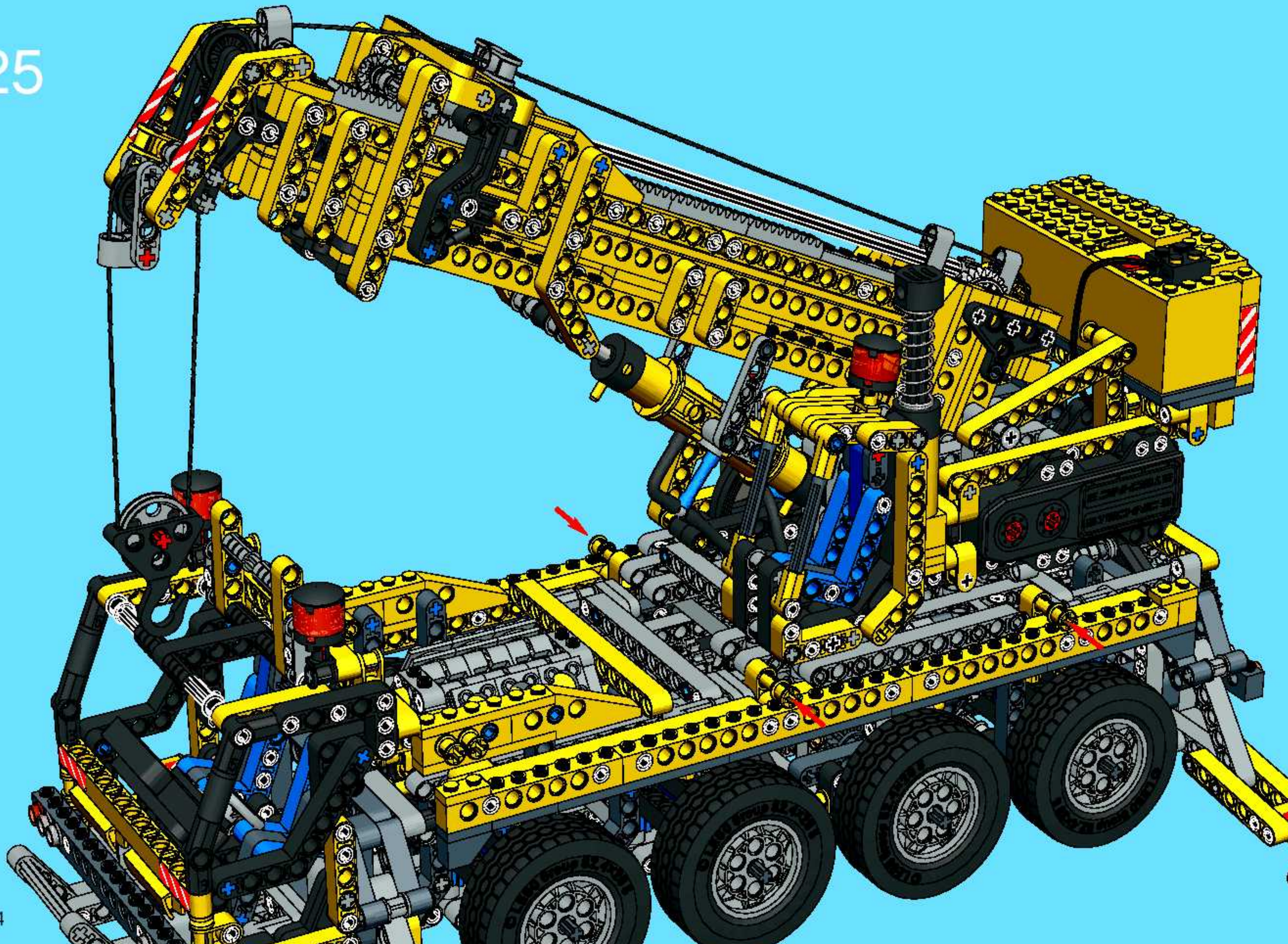

26

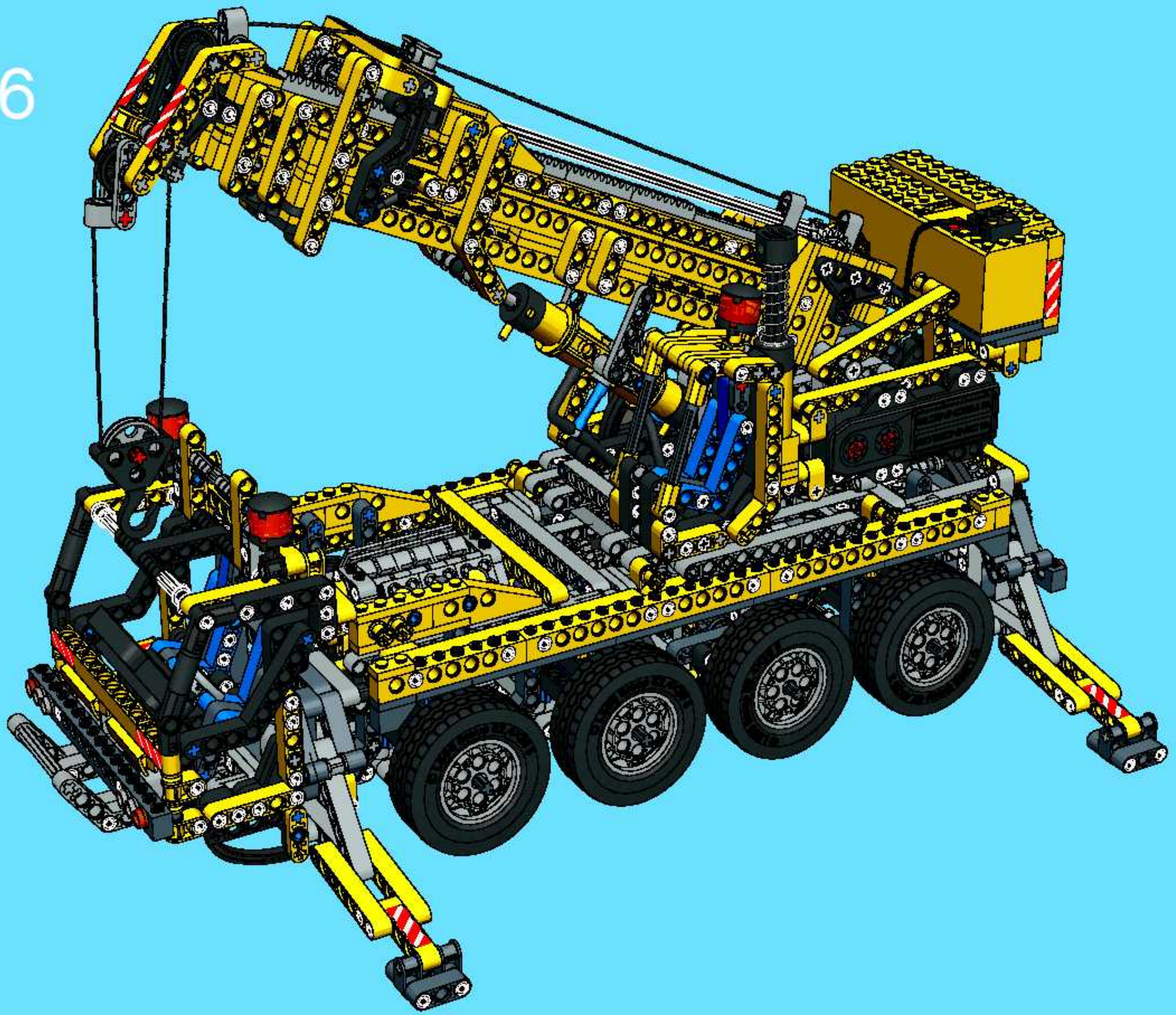

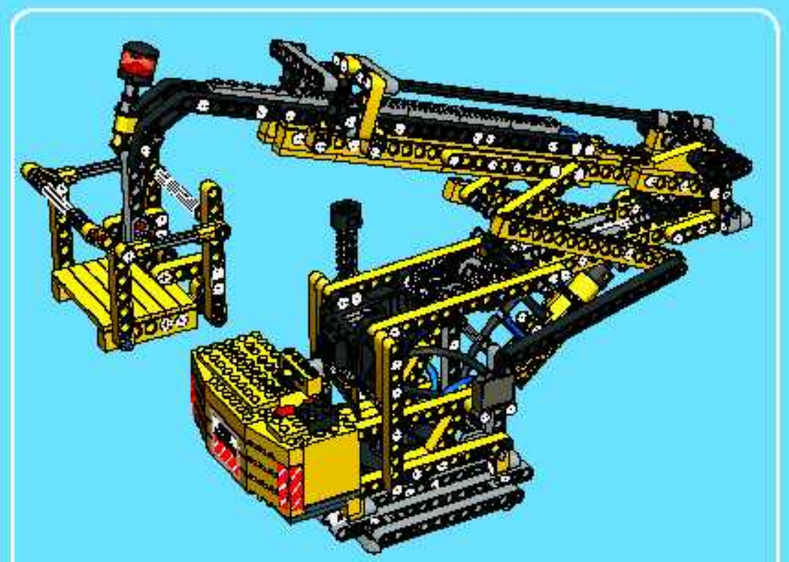

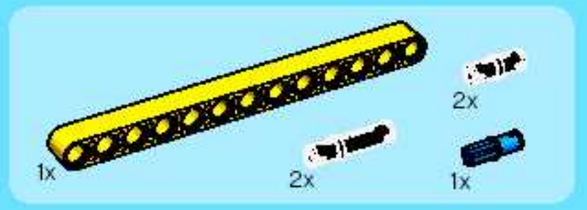

1

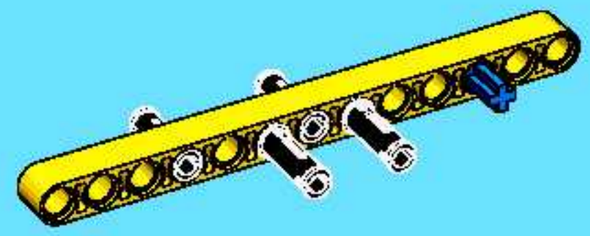

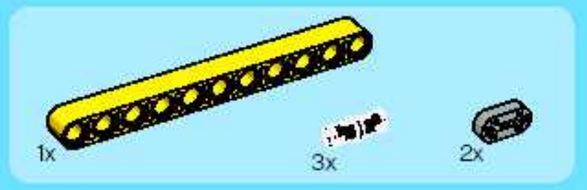

2

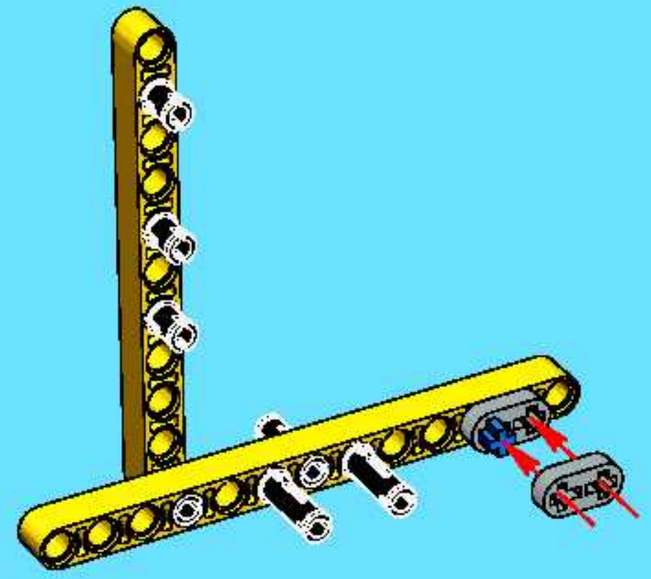

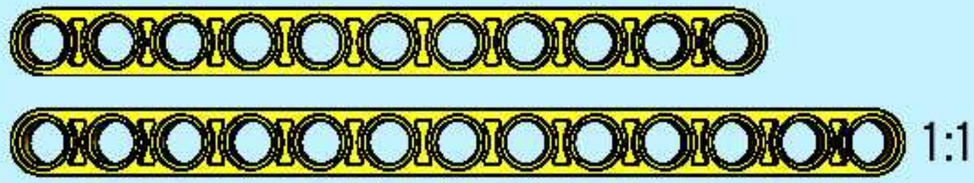

3

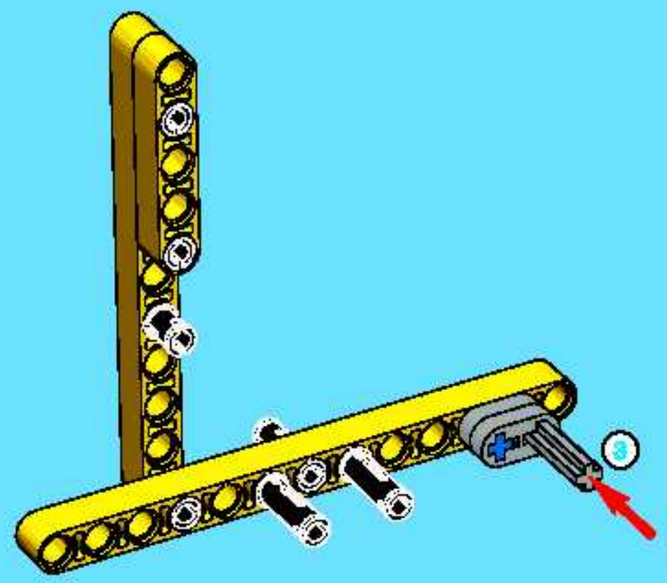

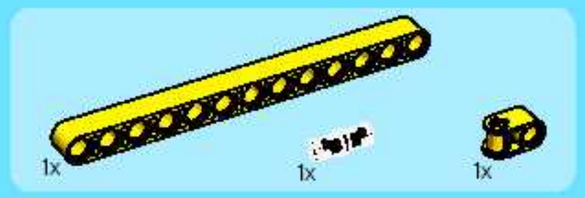

4

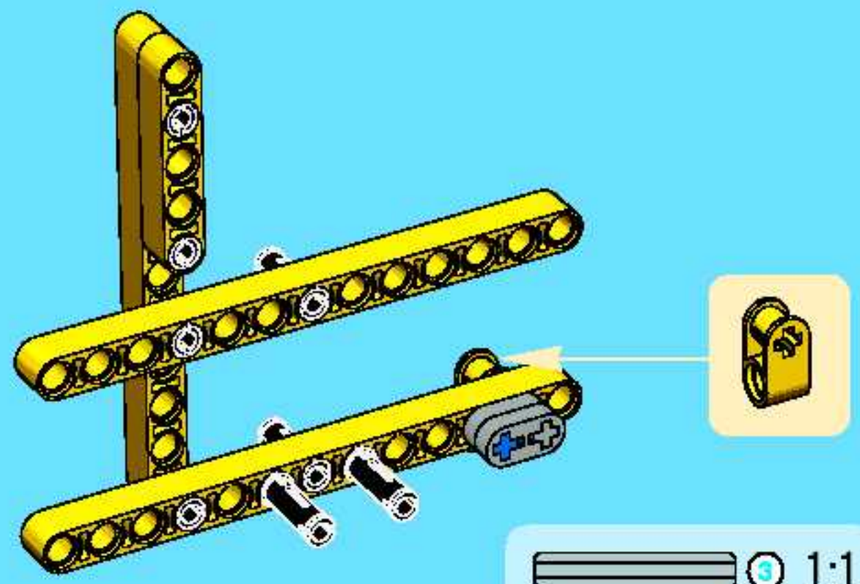

5

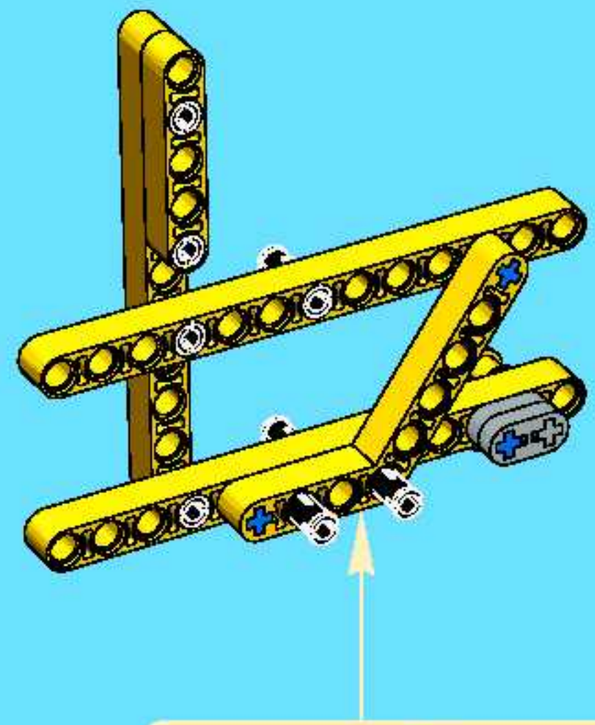

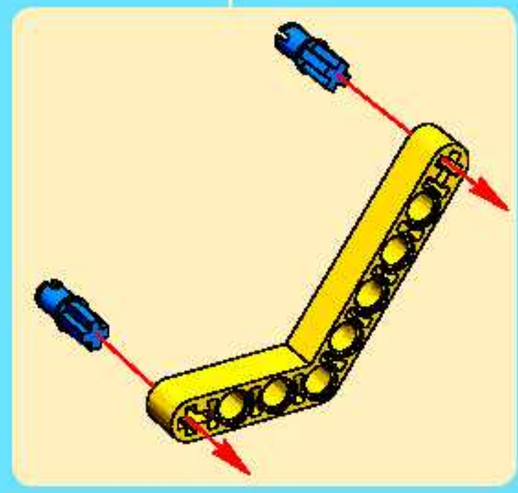

6

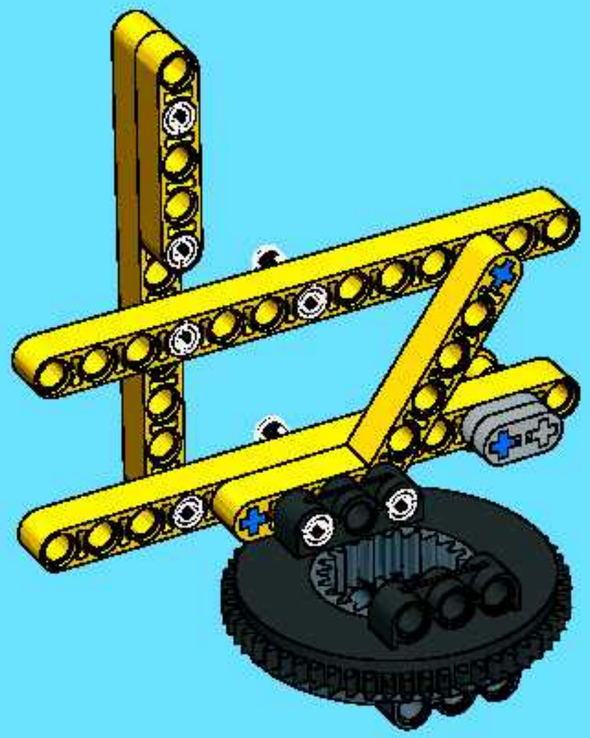

7

1

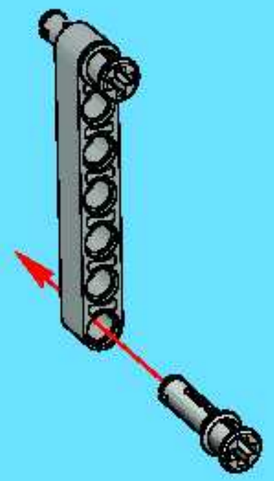

2

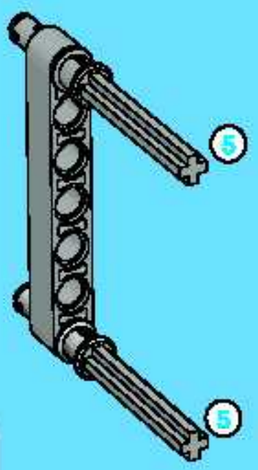

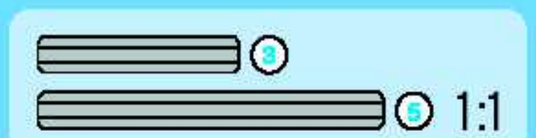

3

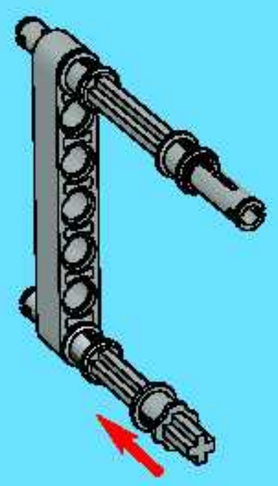

4

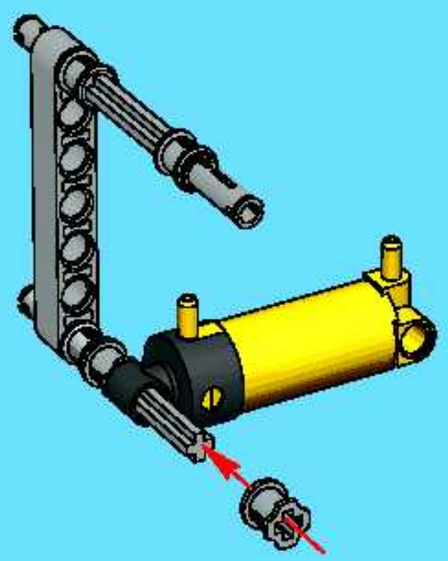

5

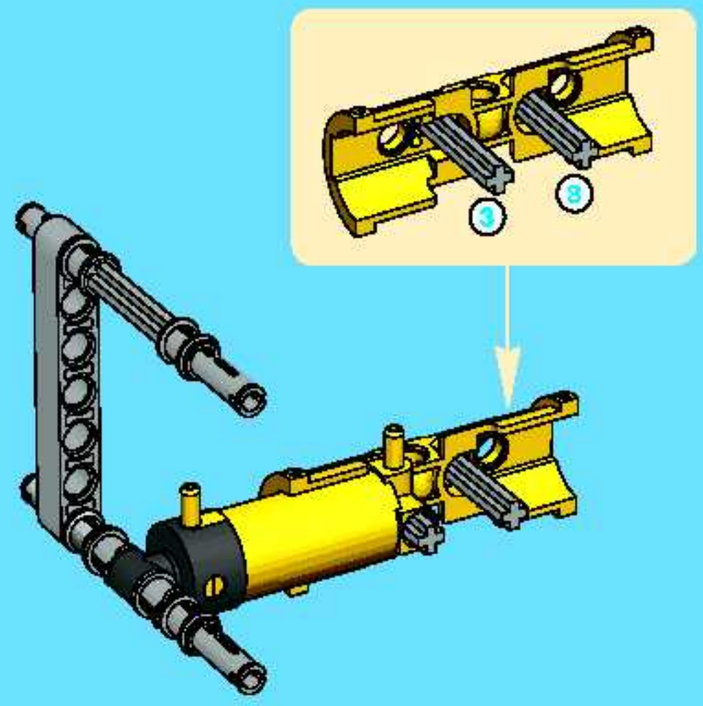

6

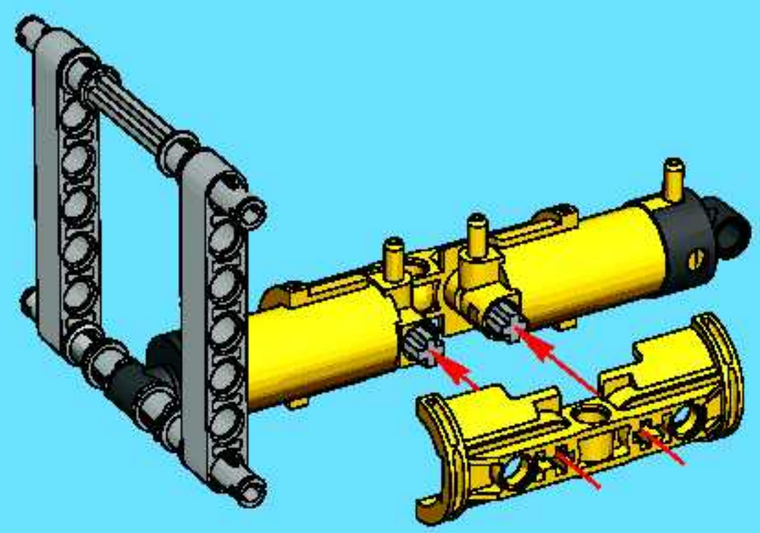

7

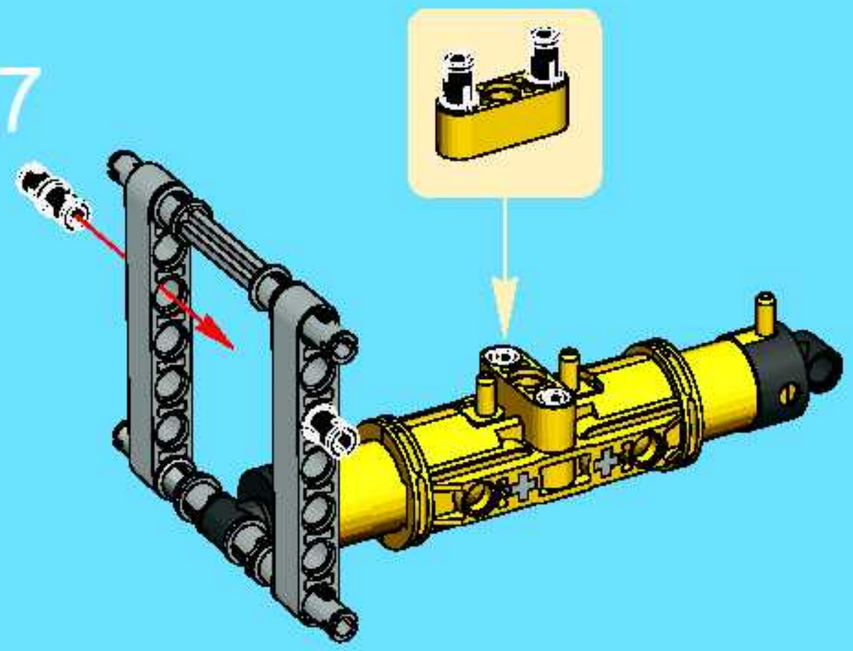

8

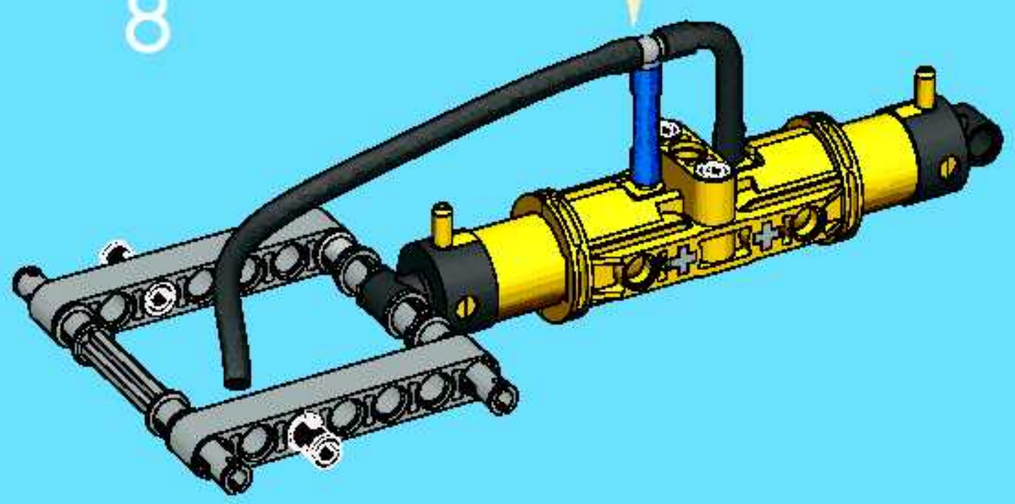

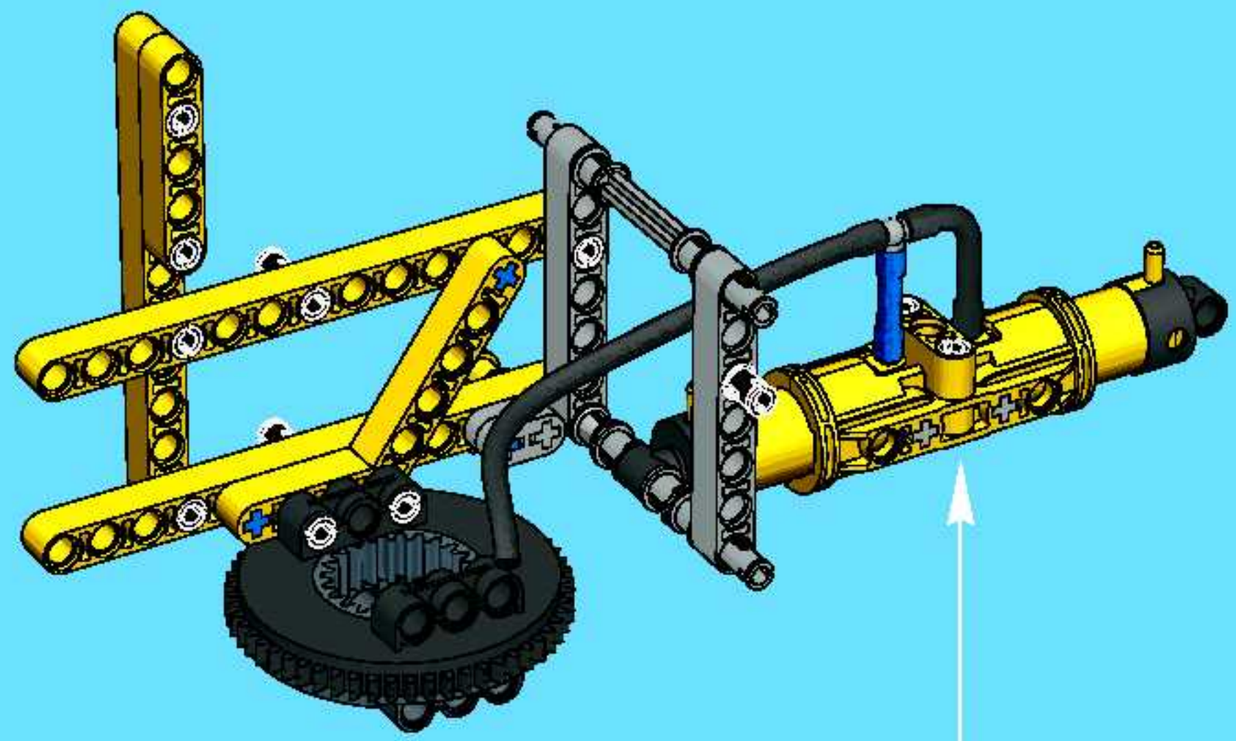

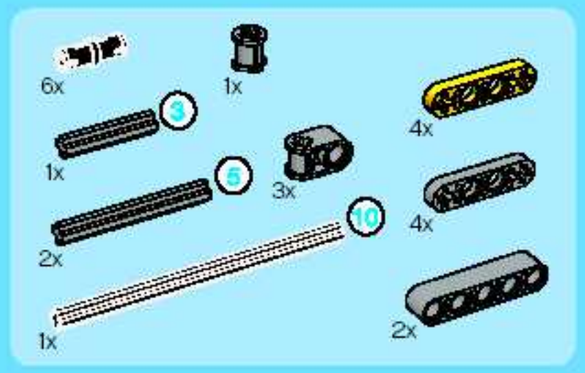

8

1

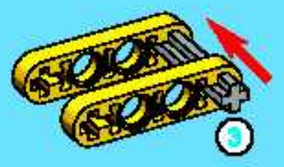

2

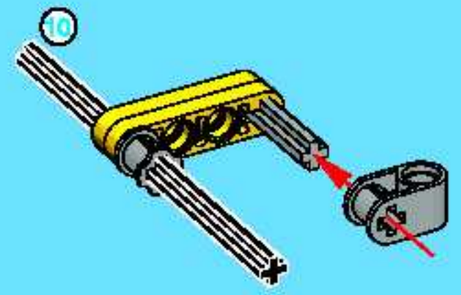

3

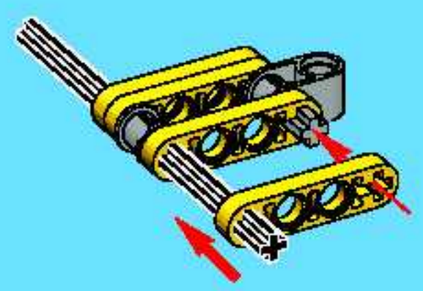

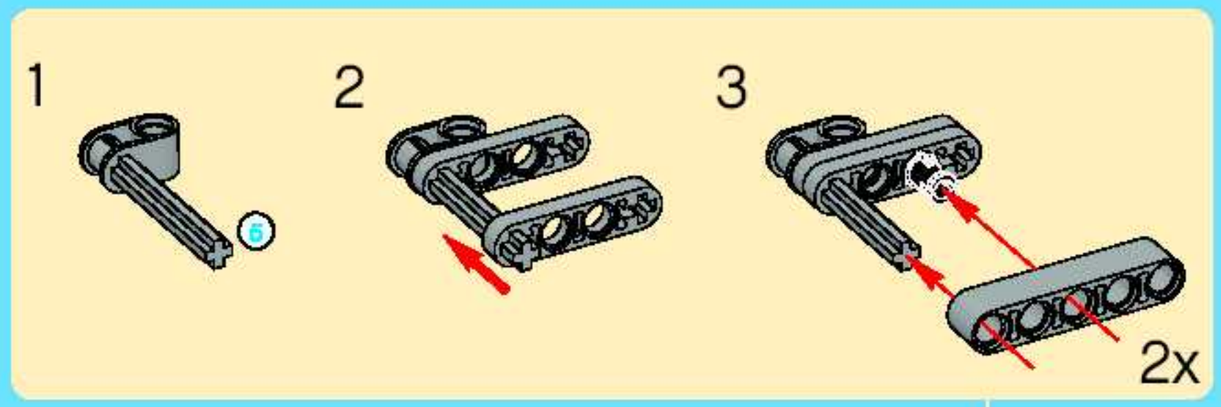

4

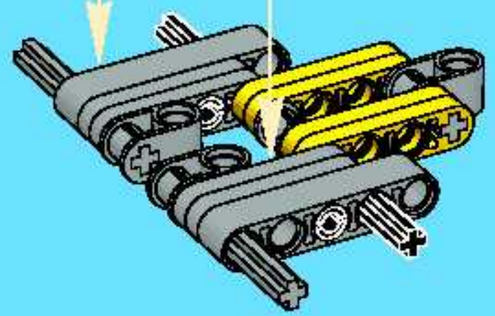

5

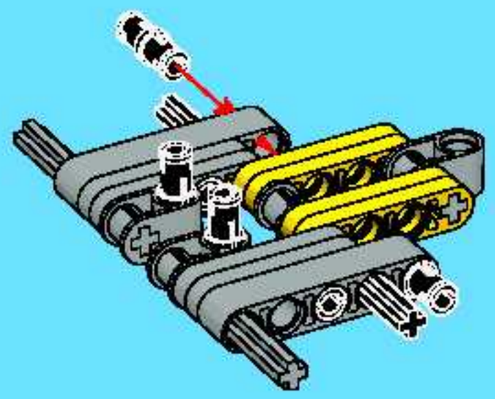

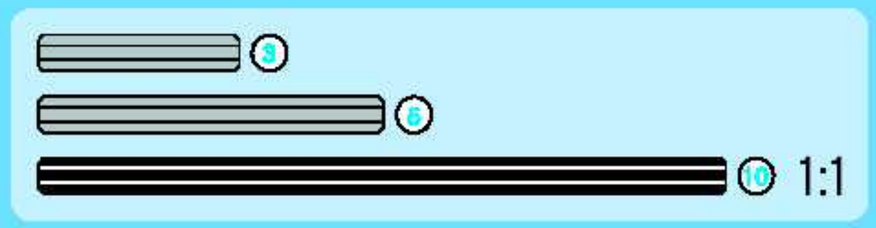

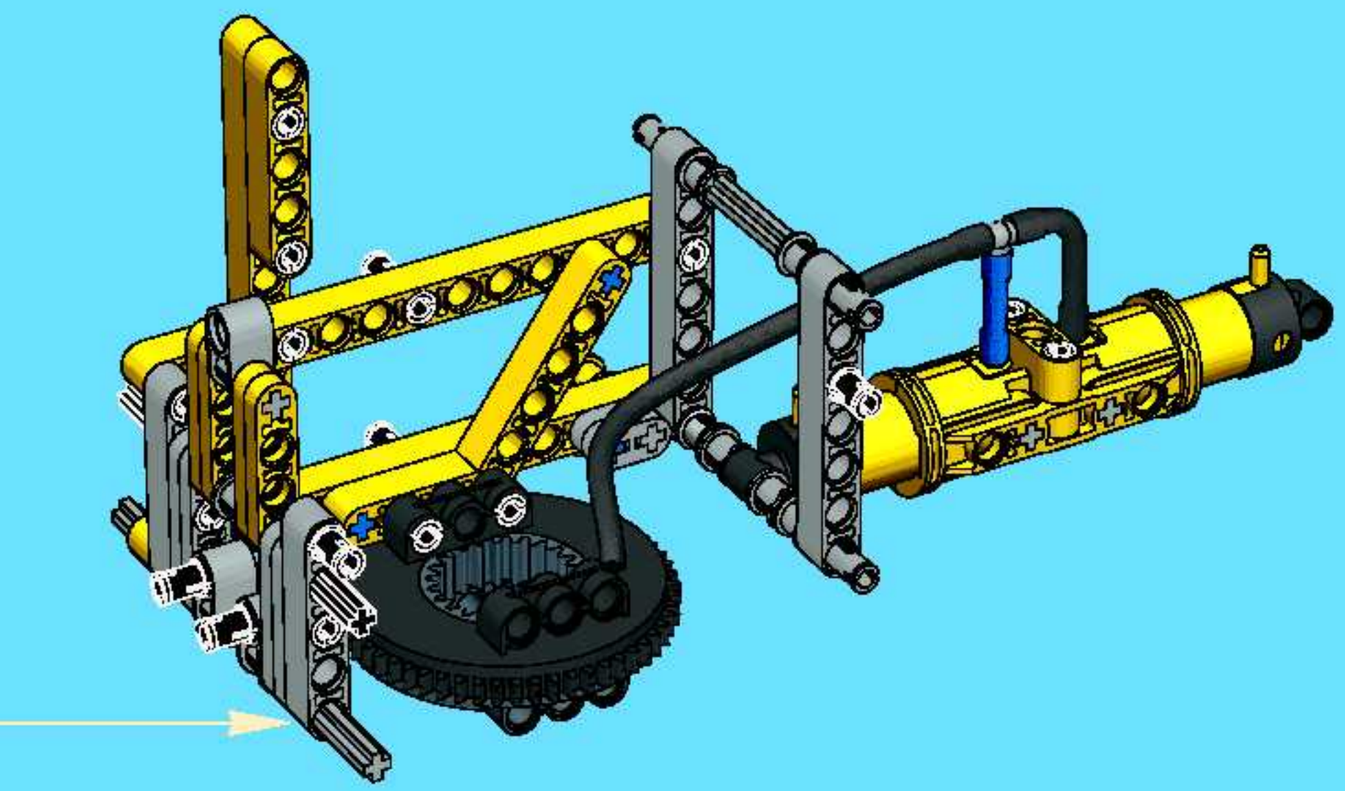

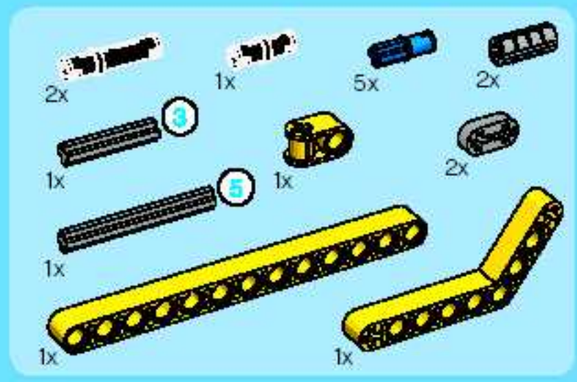

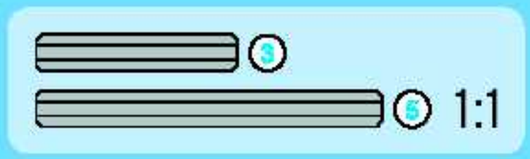

9

1

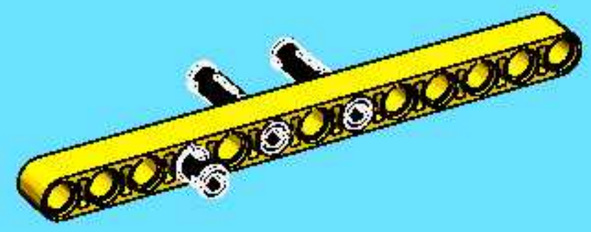

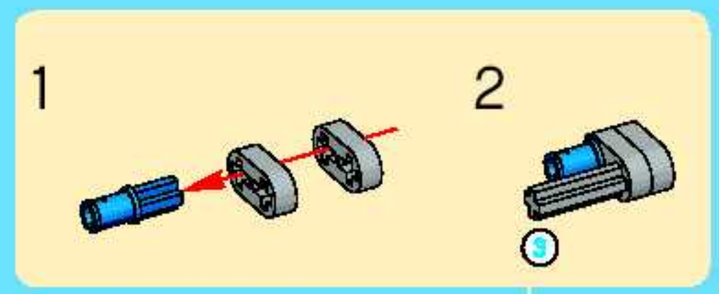

2

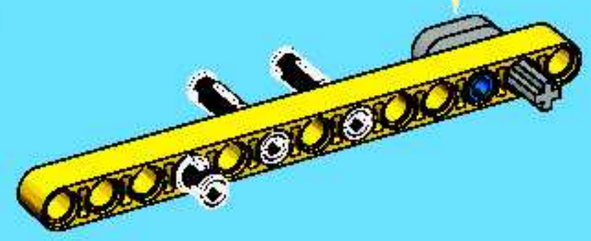

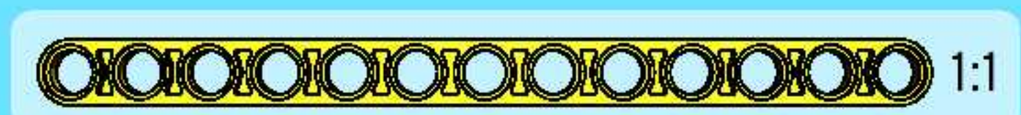

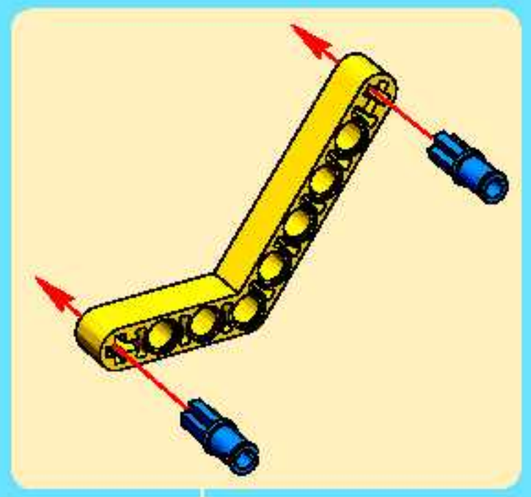

3

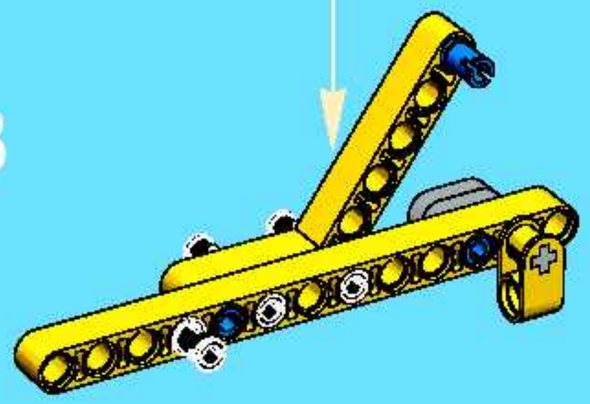

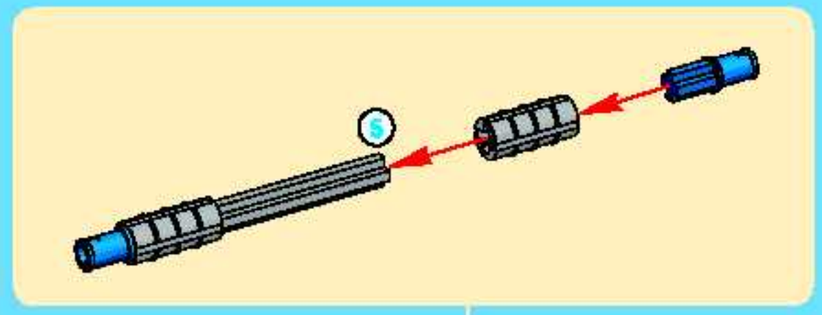

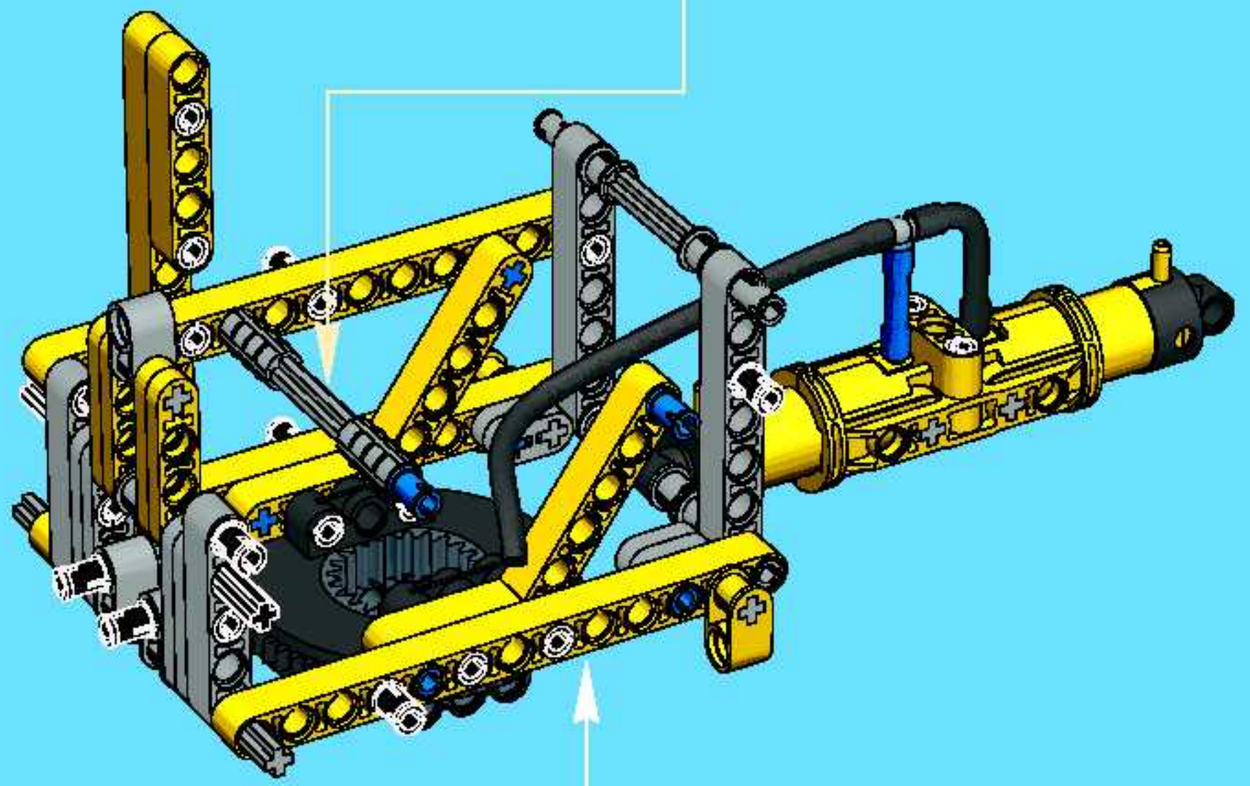

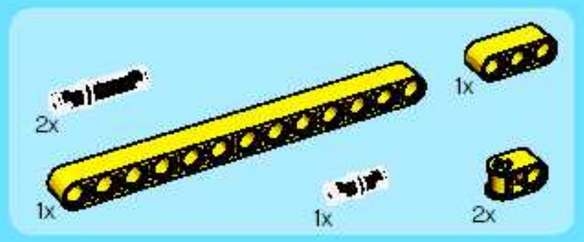

10

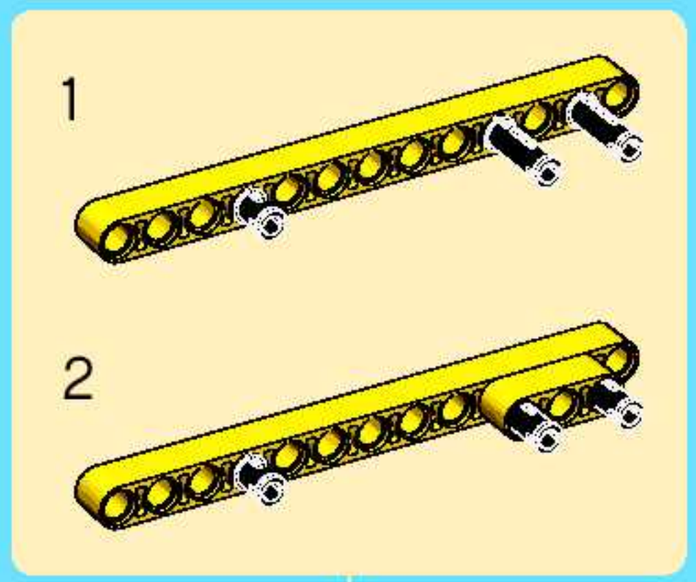

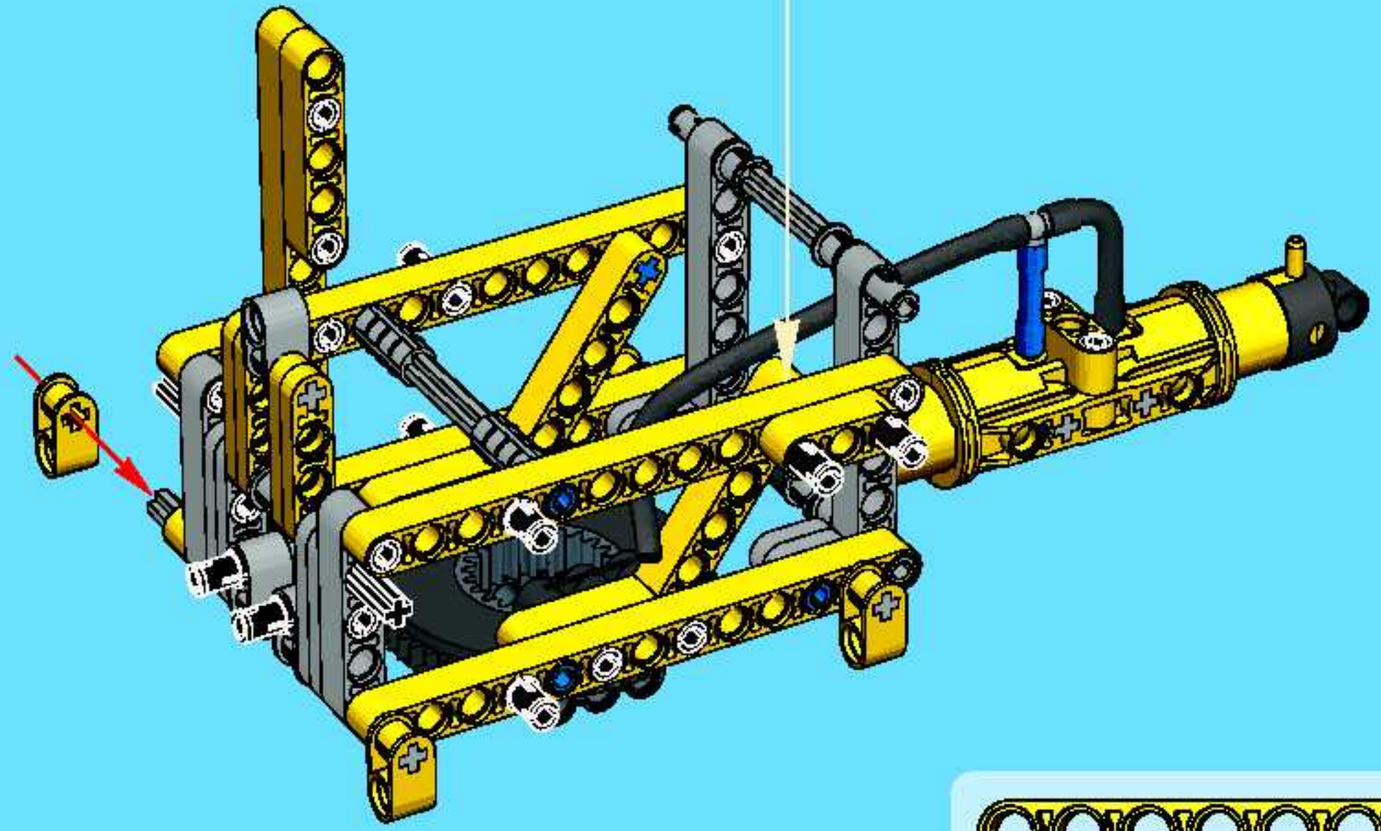

2x

2x

11

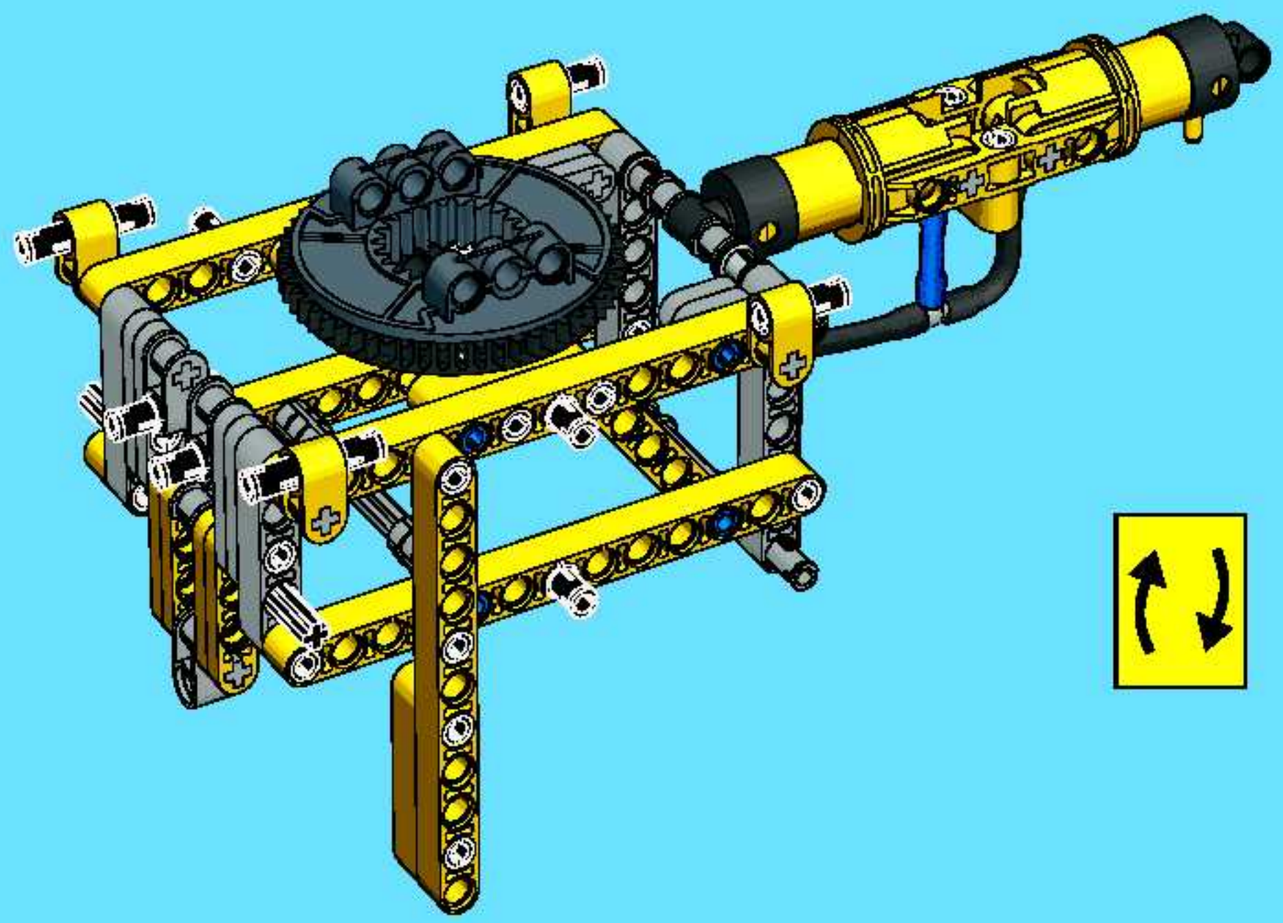

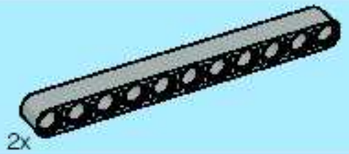

12

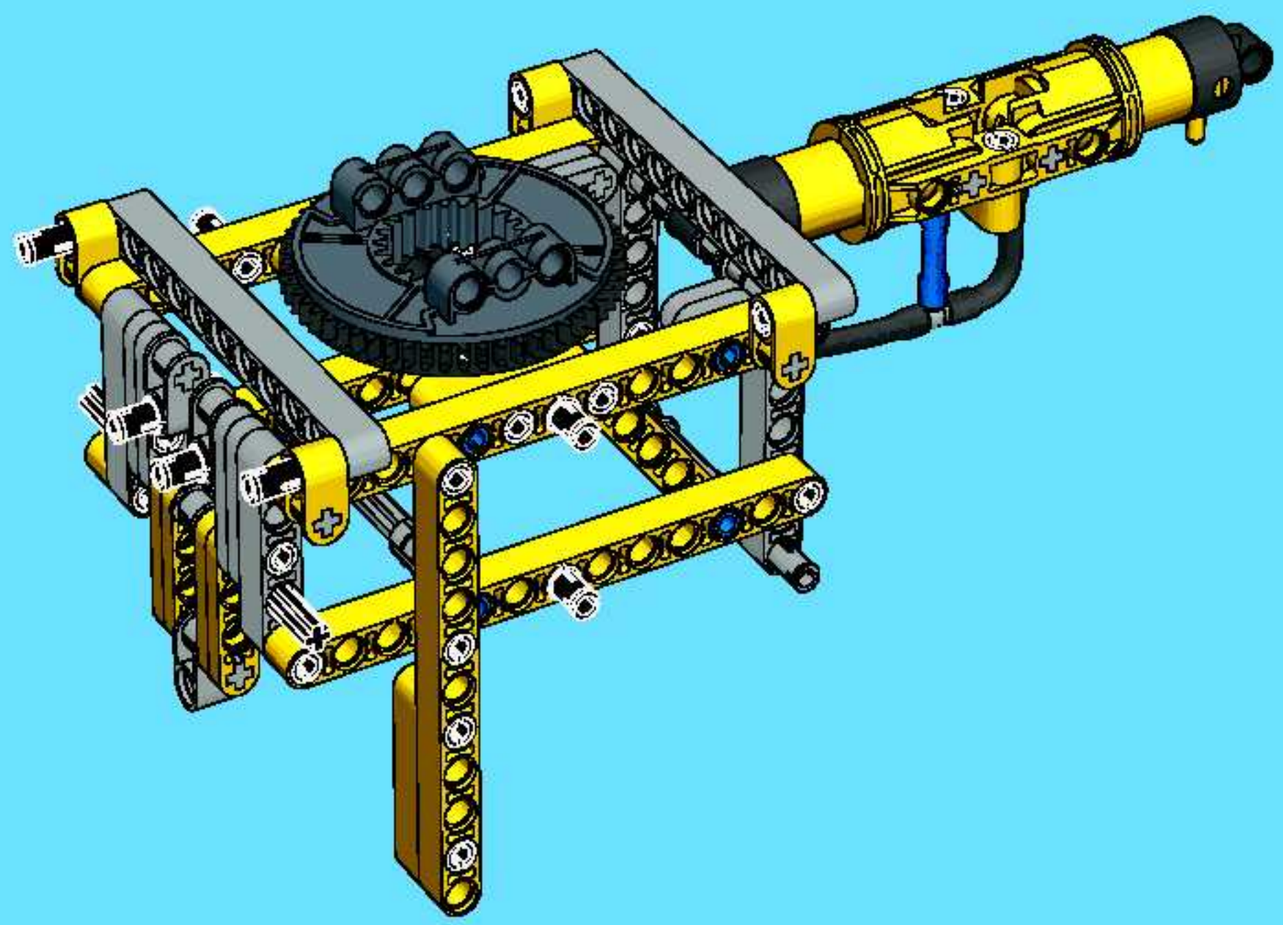

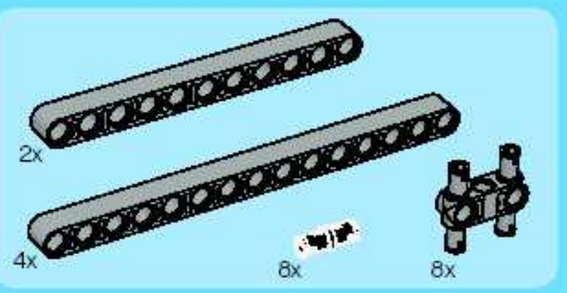

13

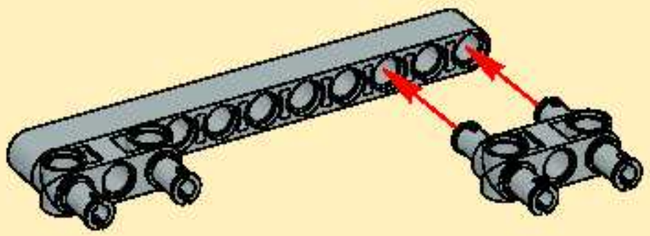

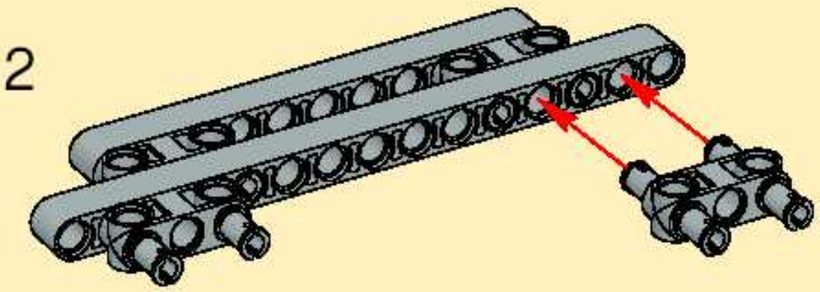

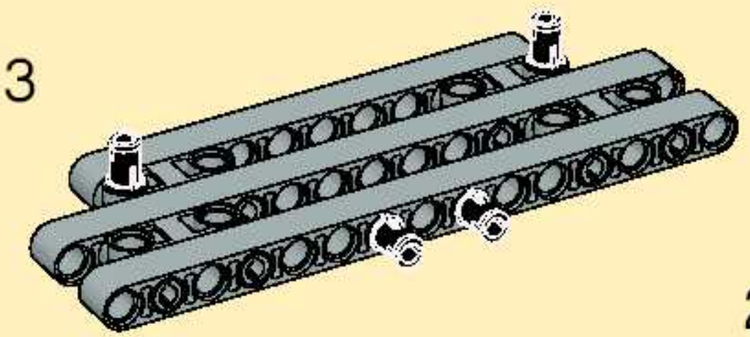

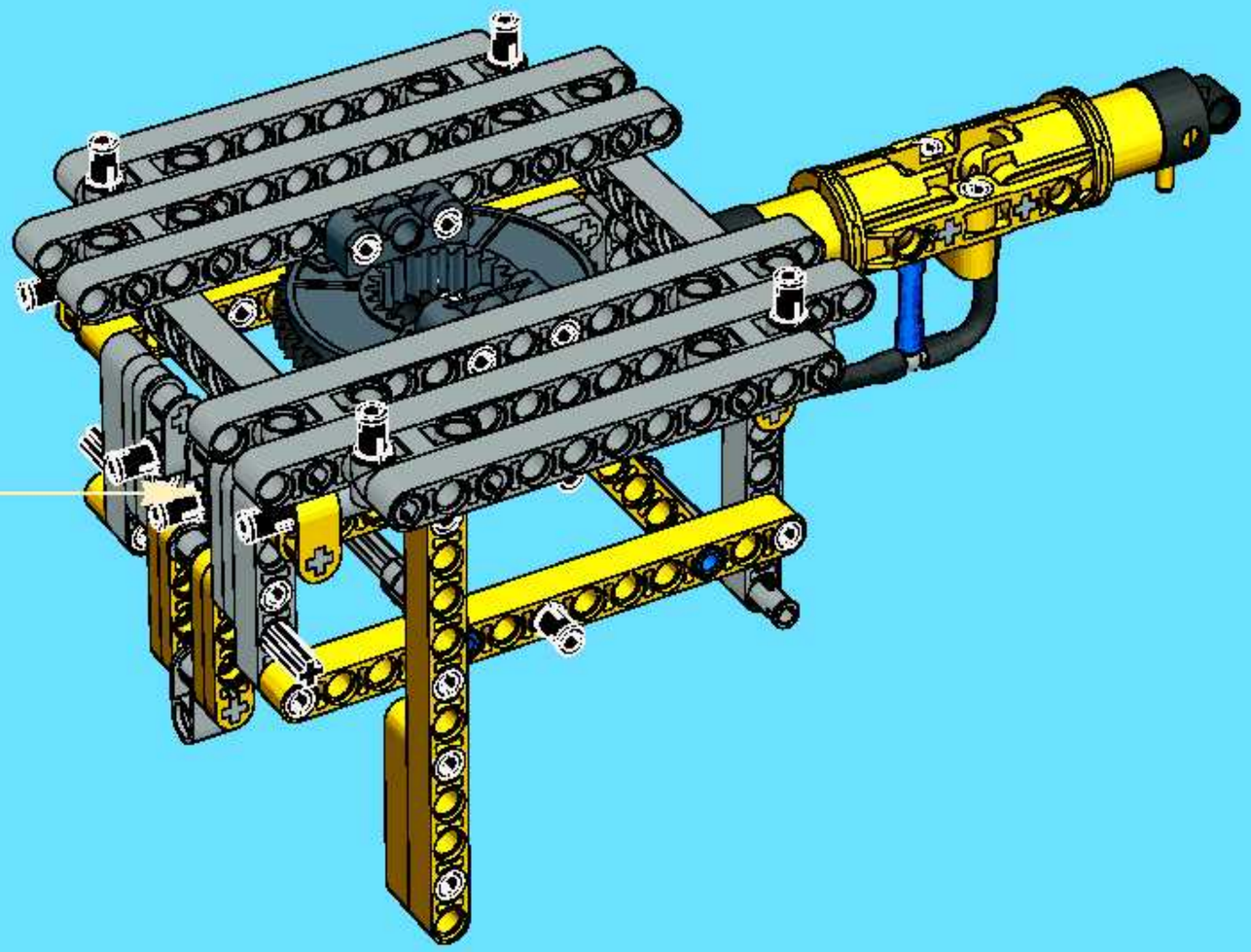

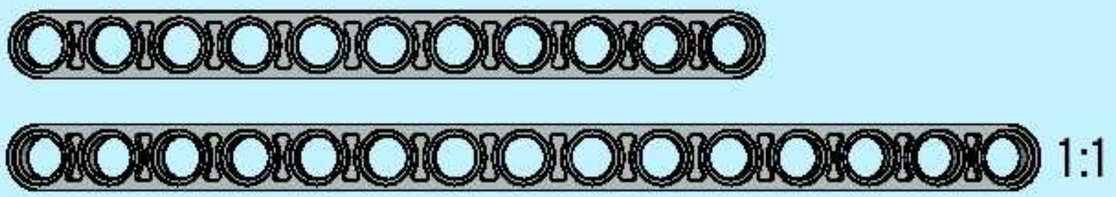

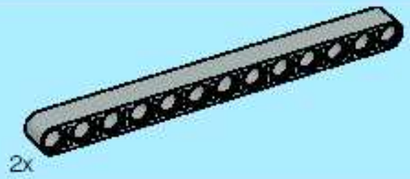

14

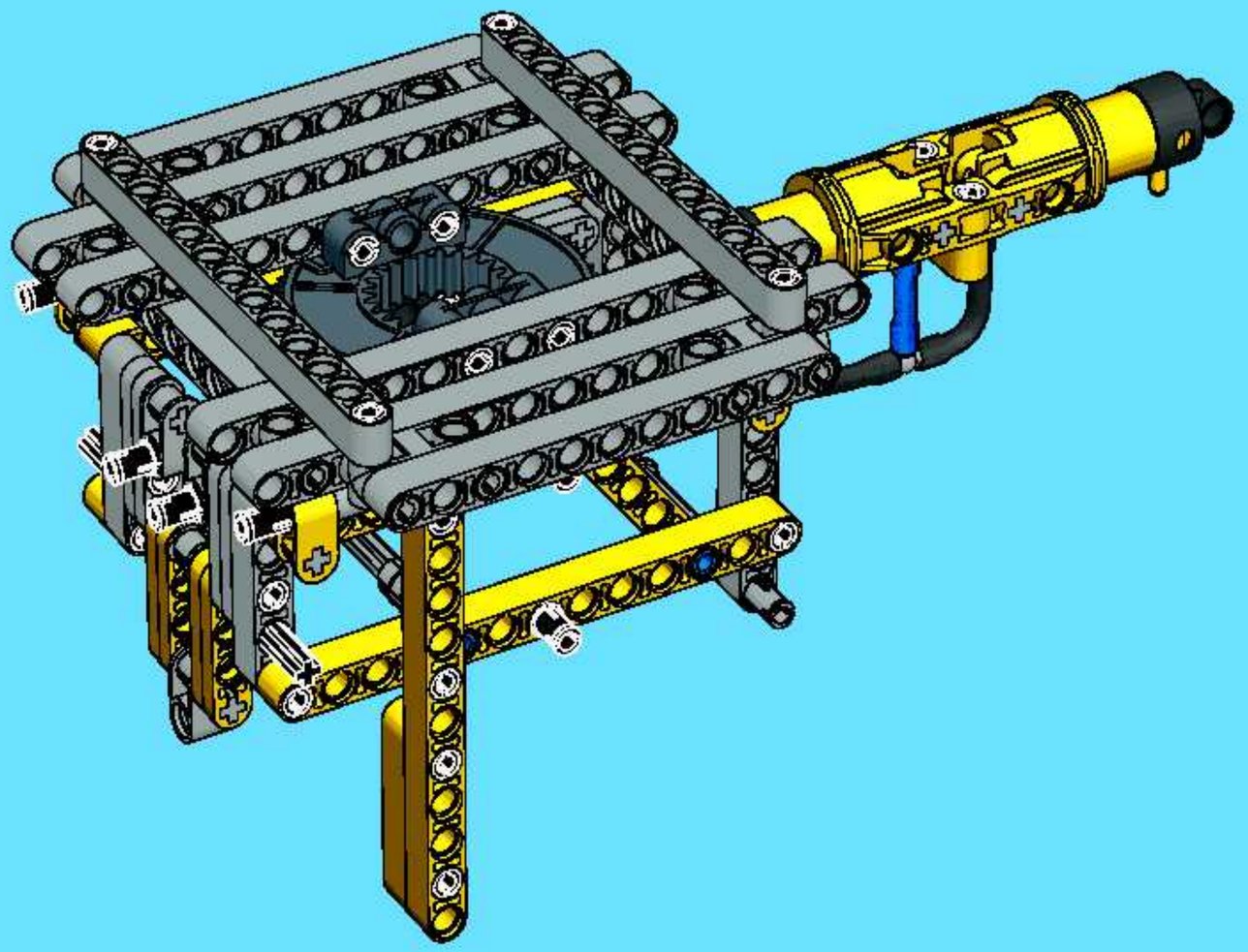

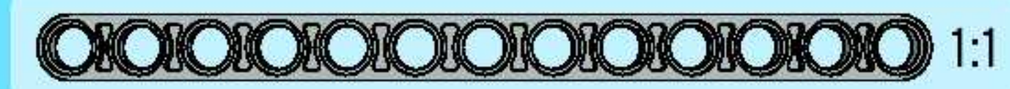

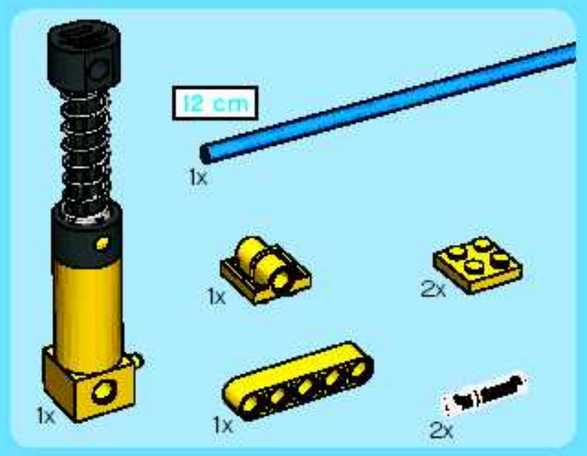

15

1

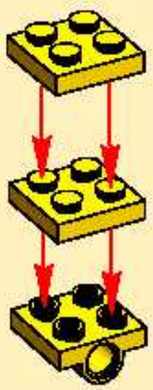

2

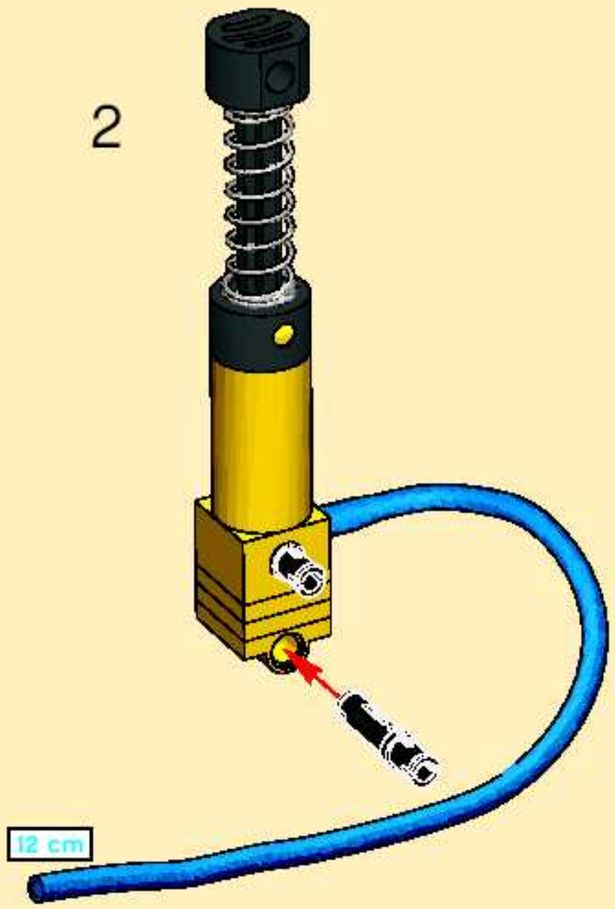

3

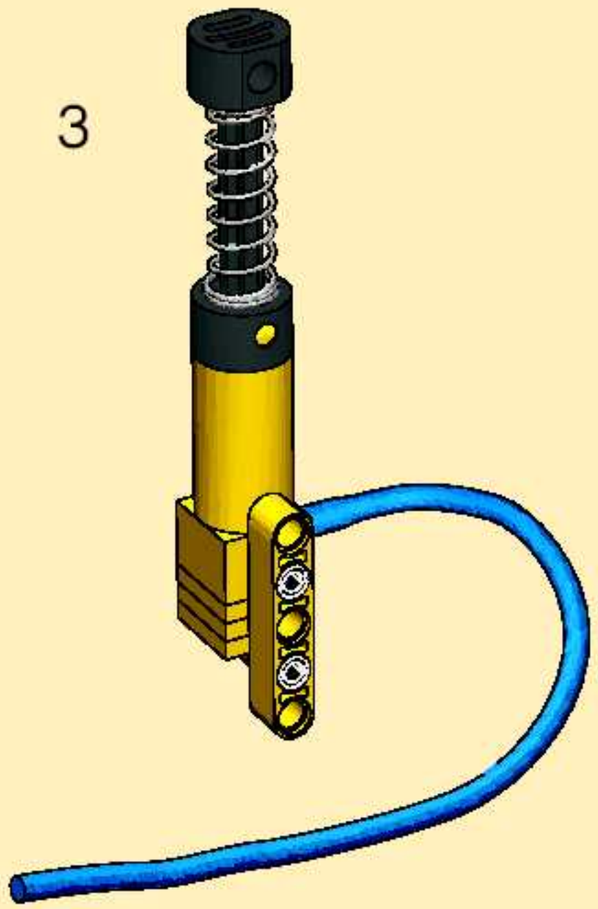

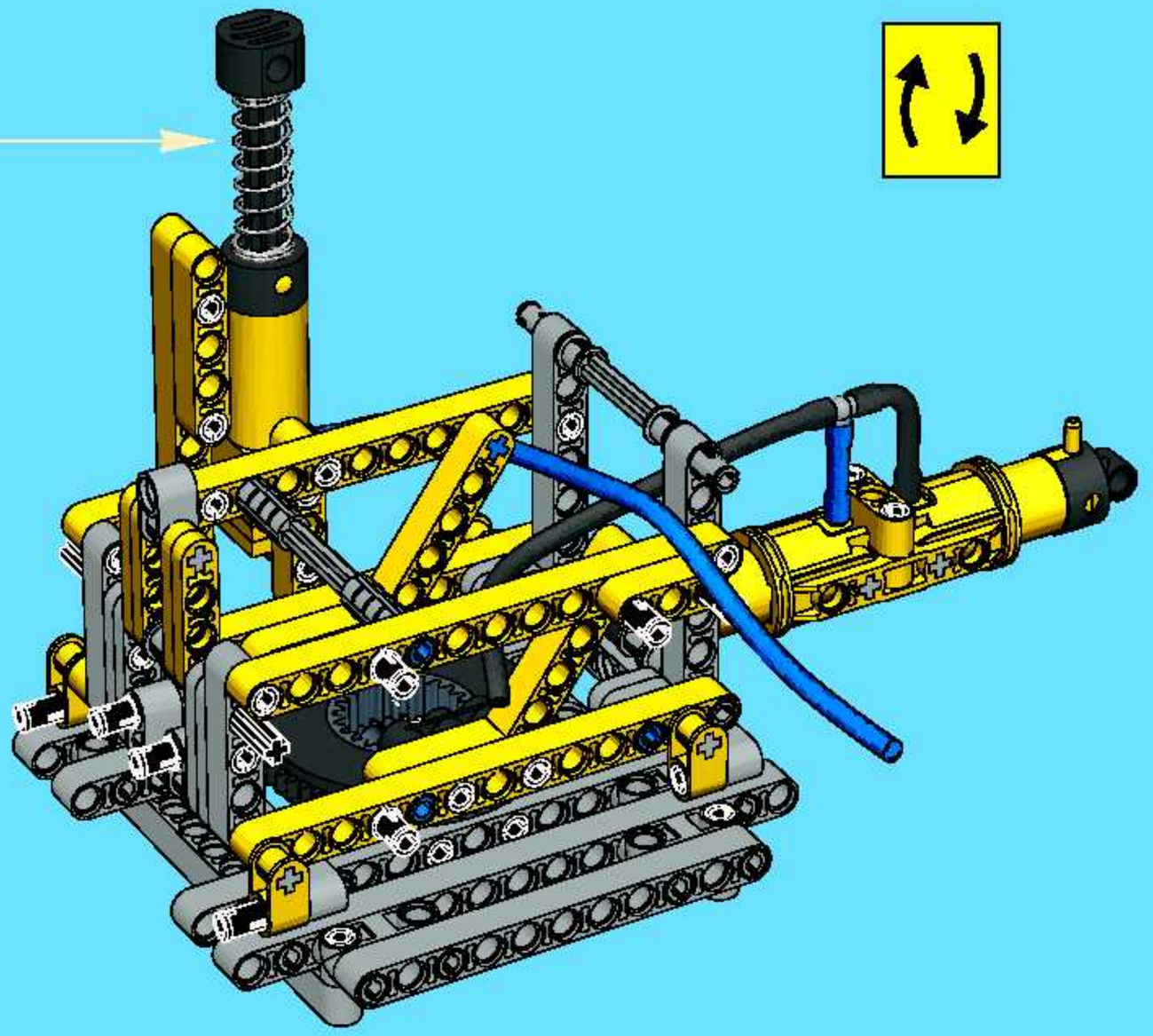

16

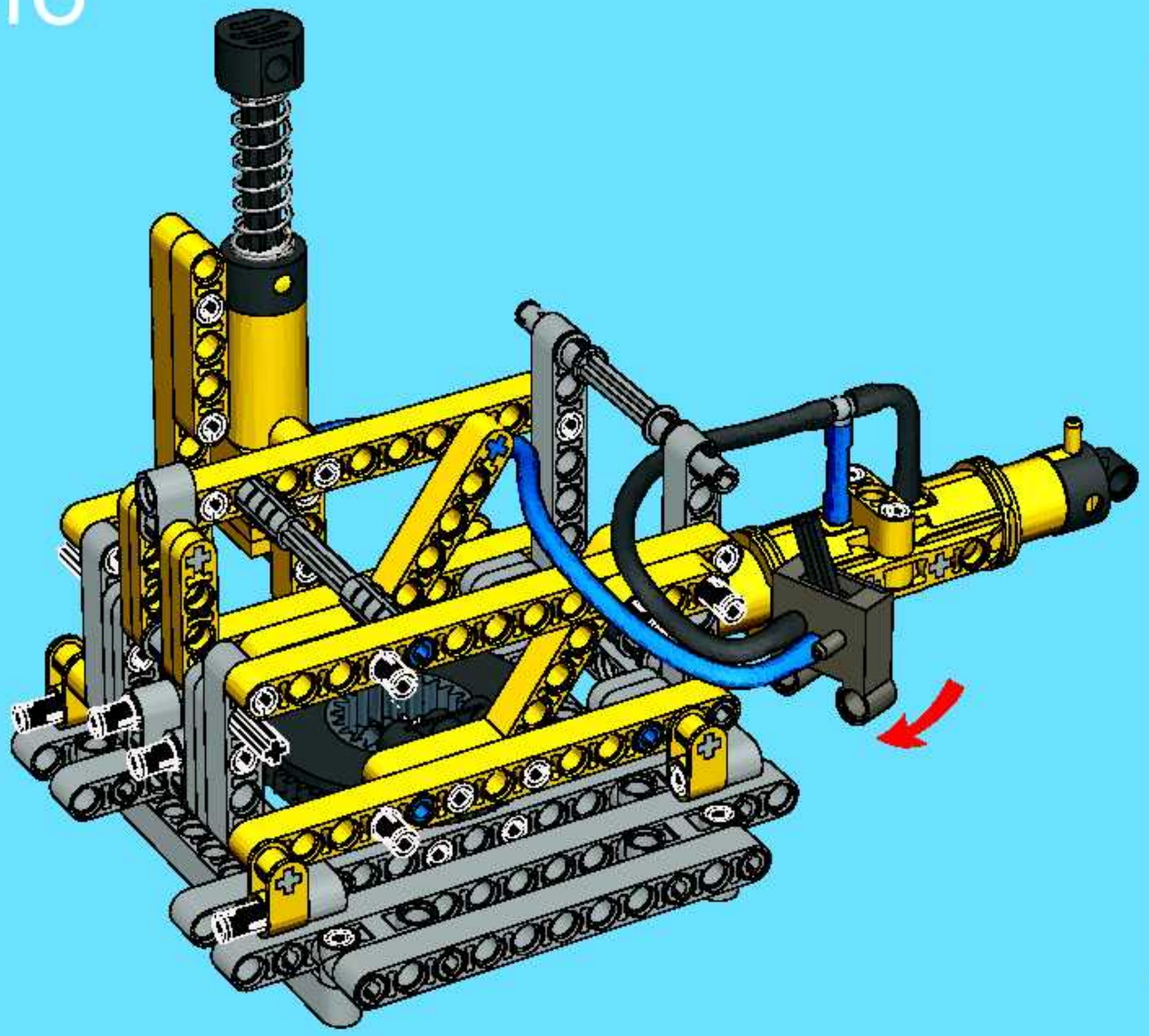

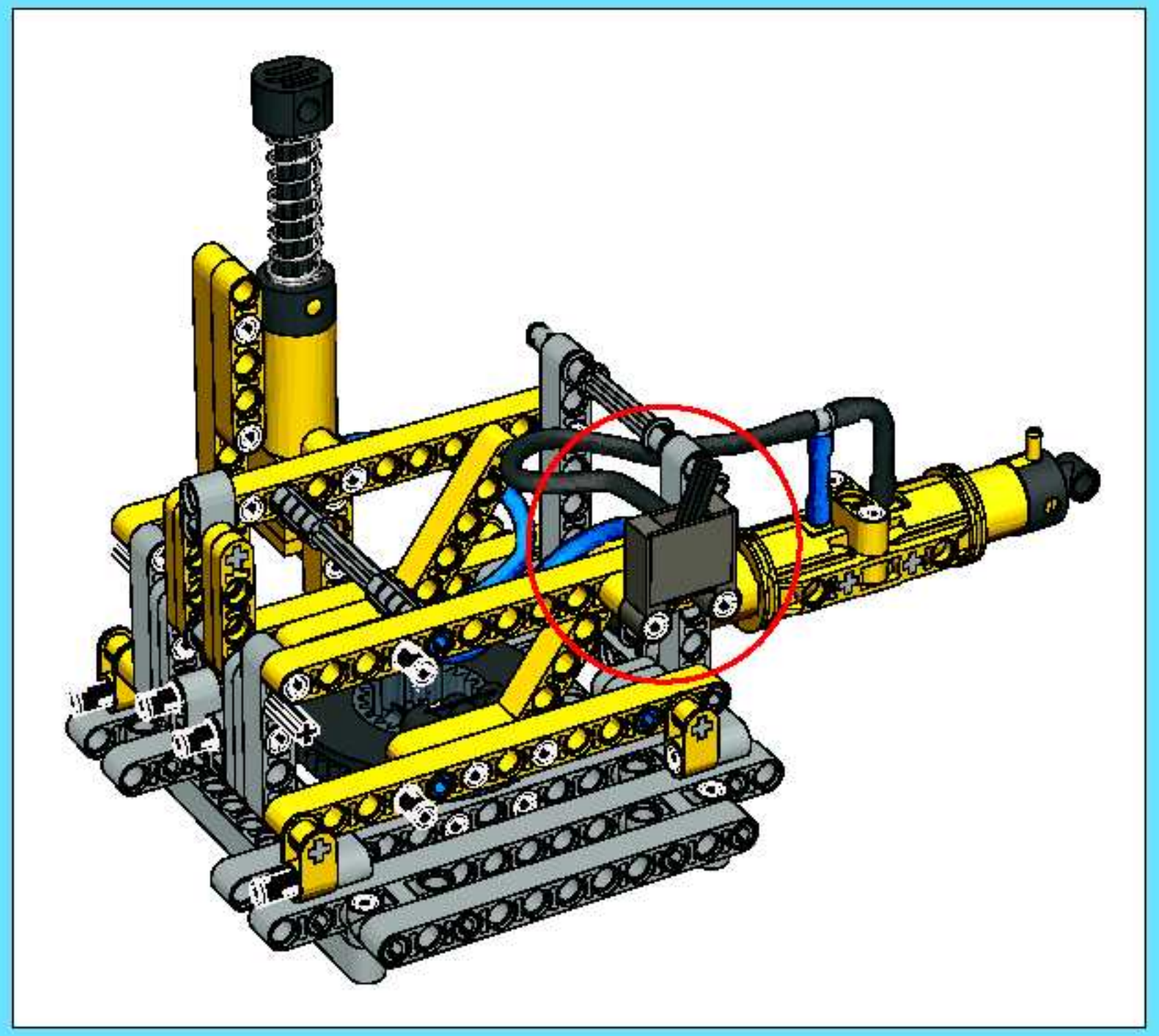

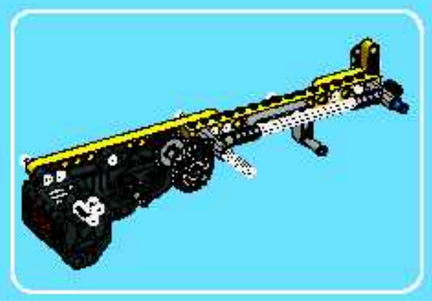

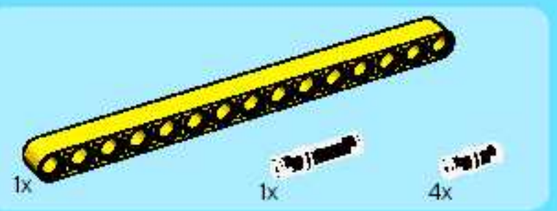

1

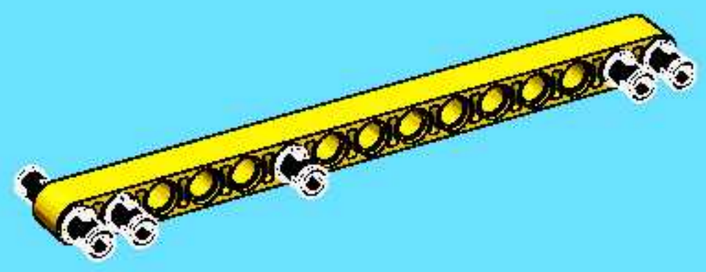

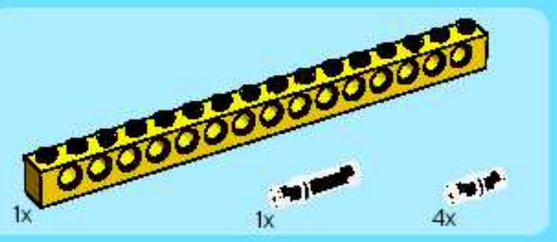

2

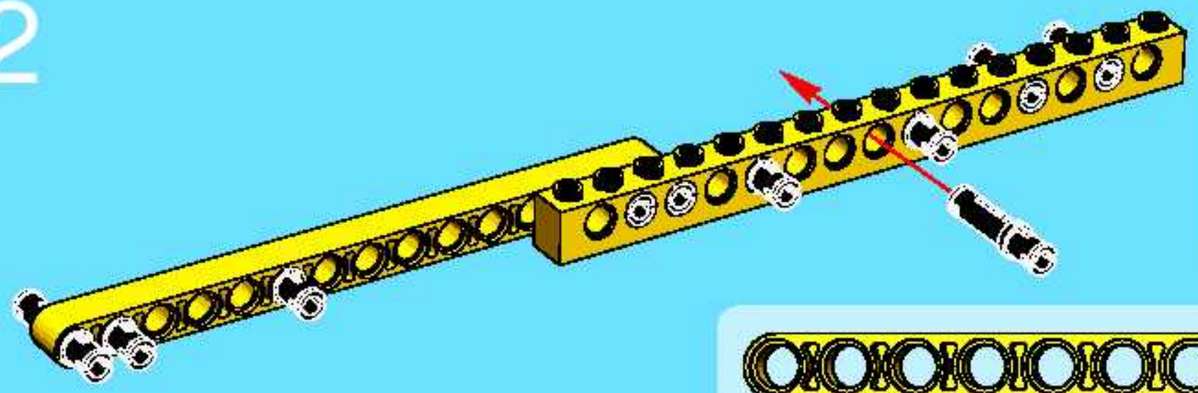

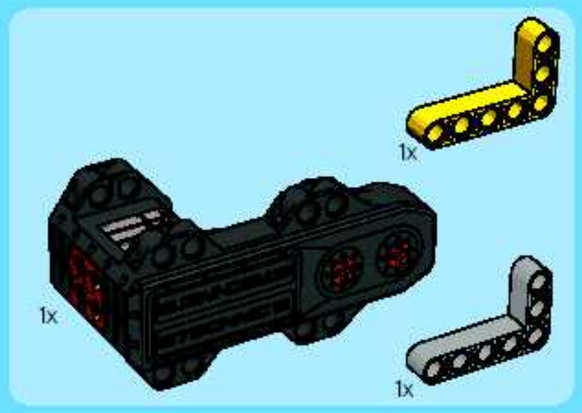

3

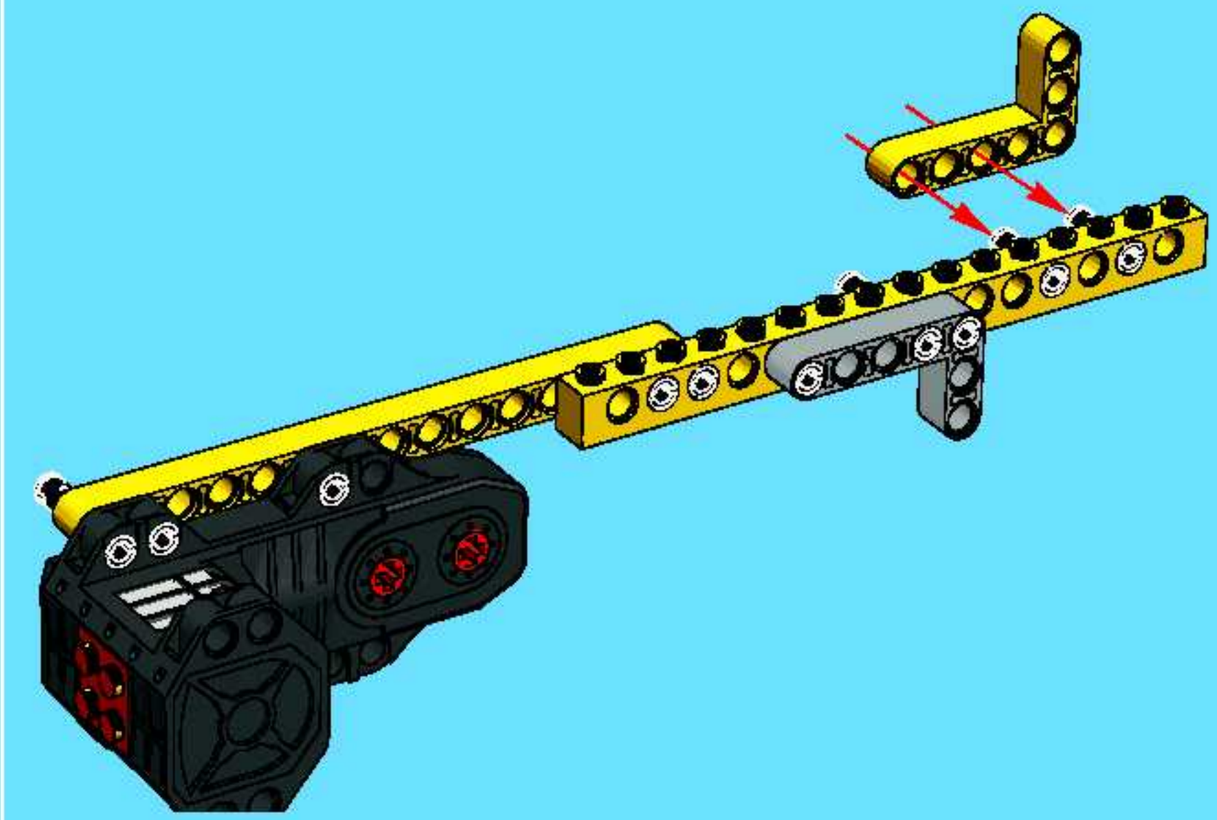

1:1

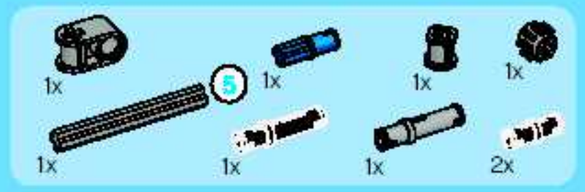

4

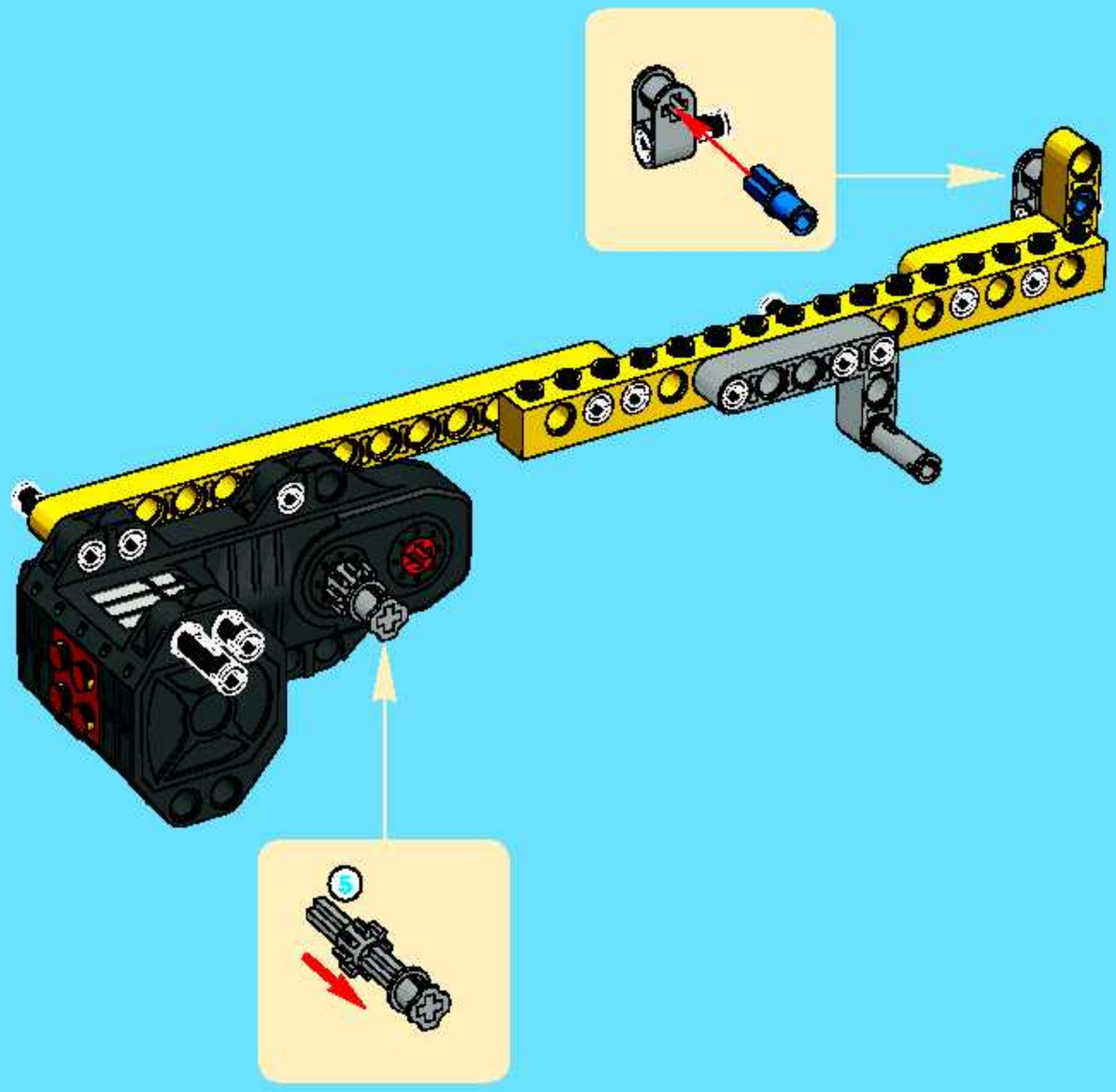

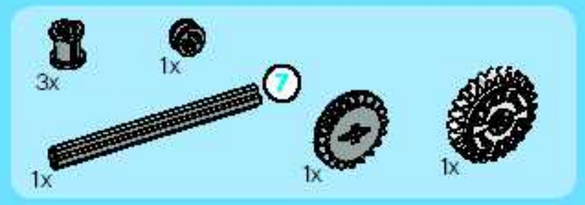

5

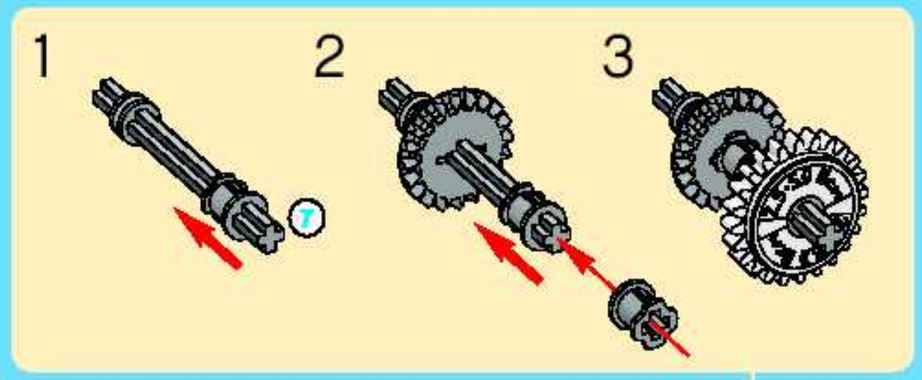

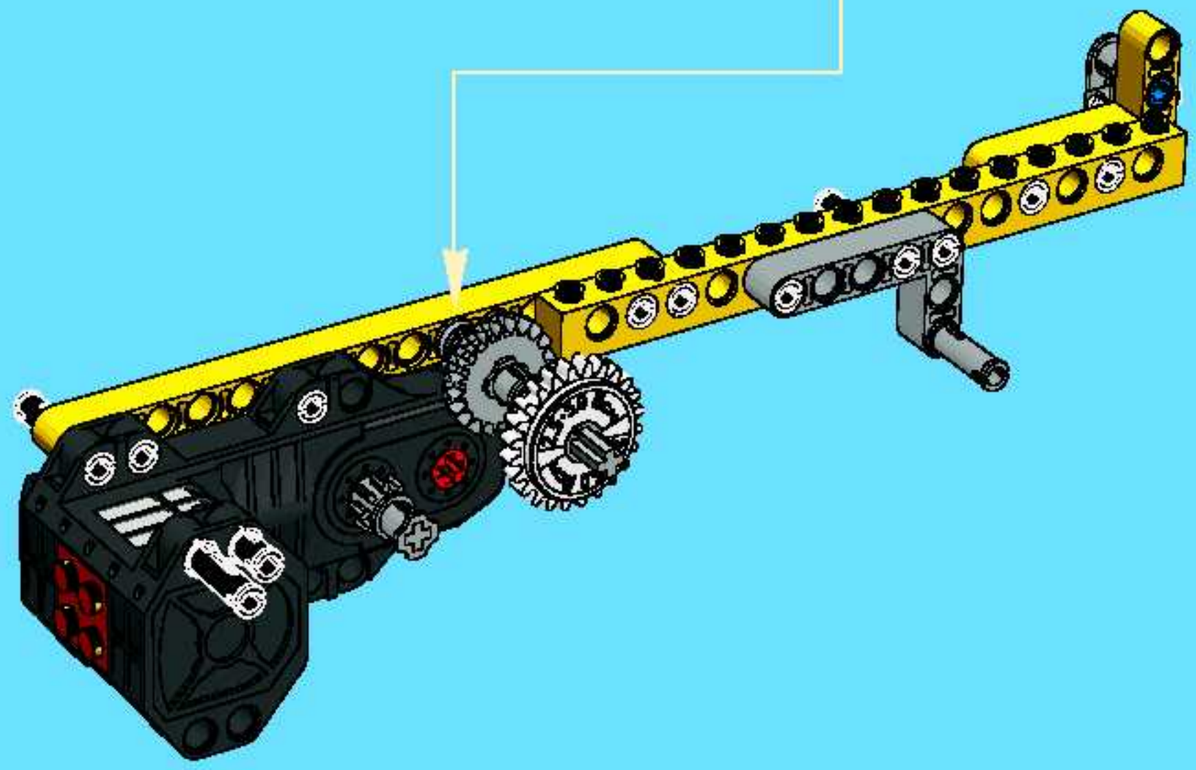

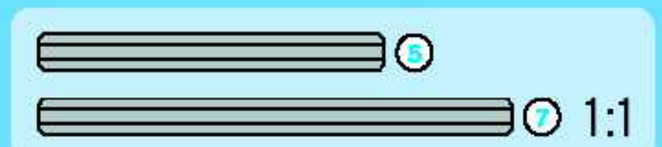

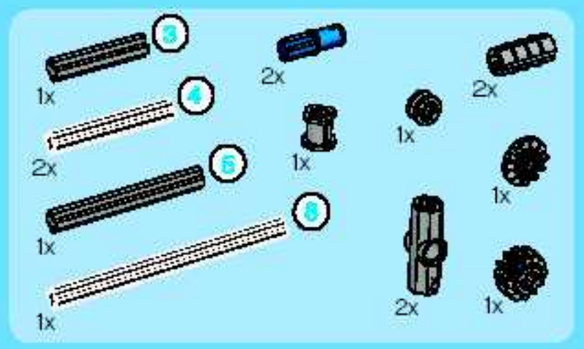

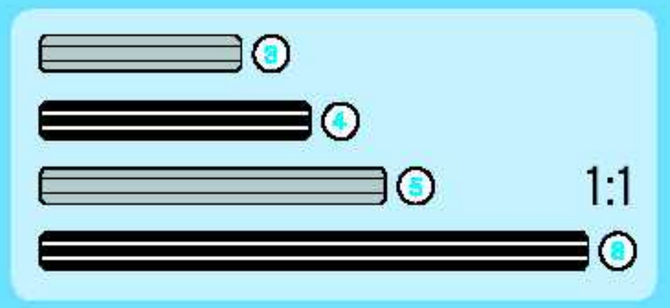

6

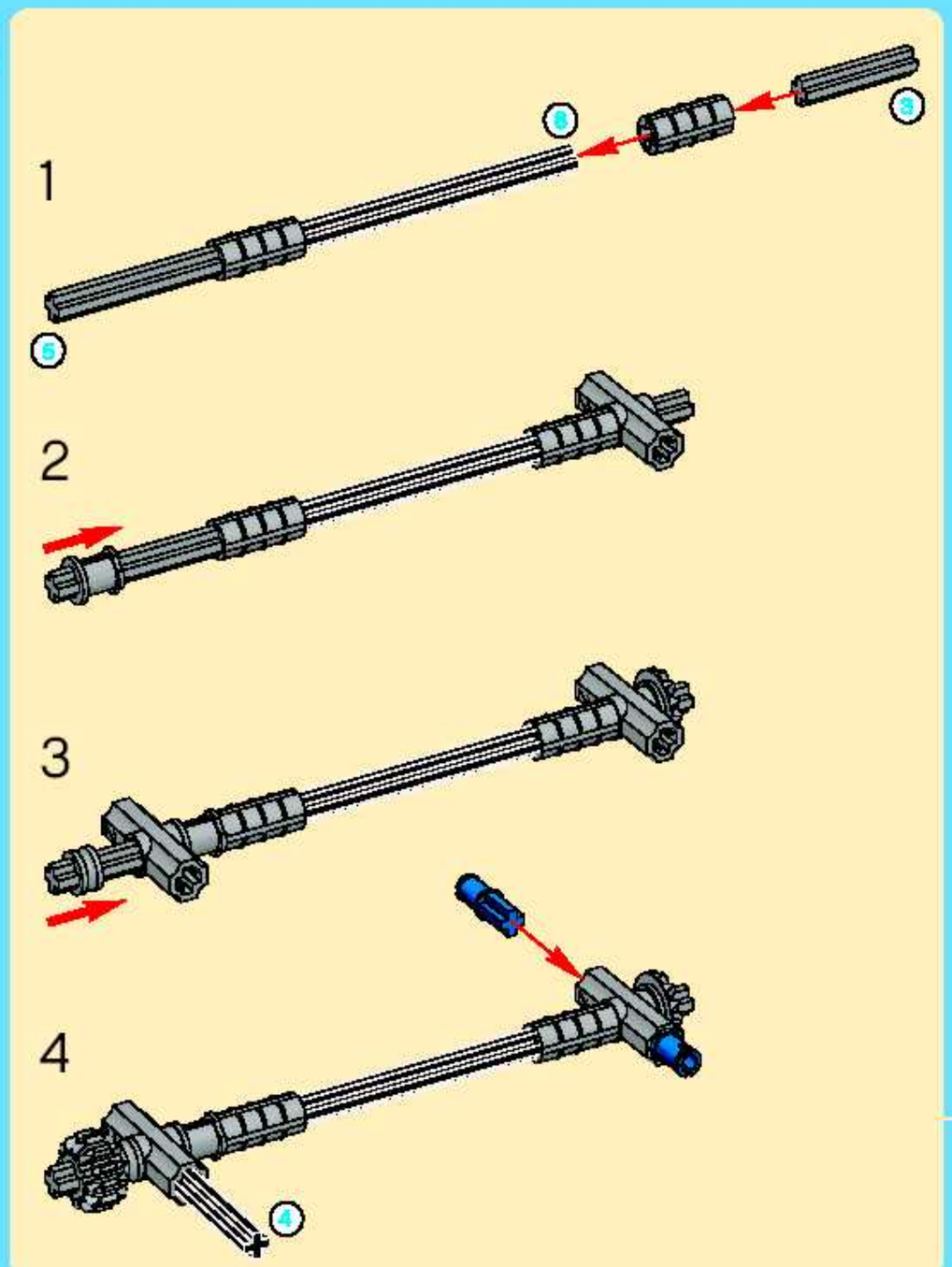

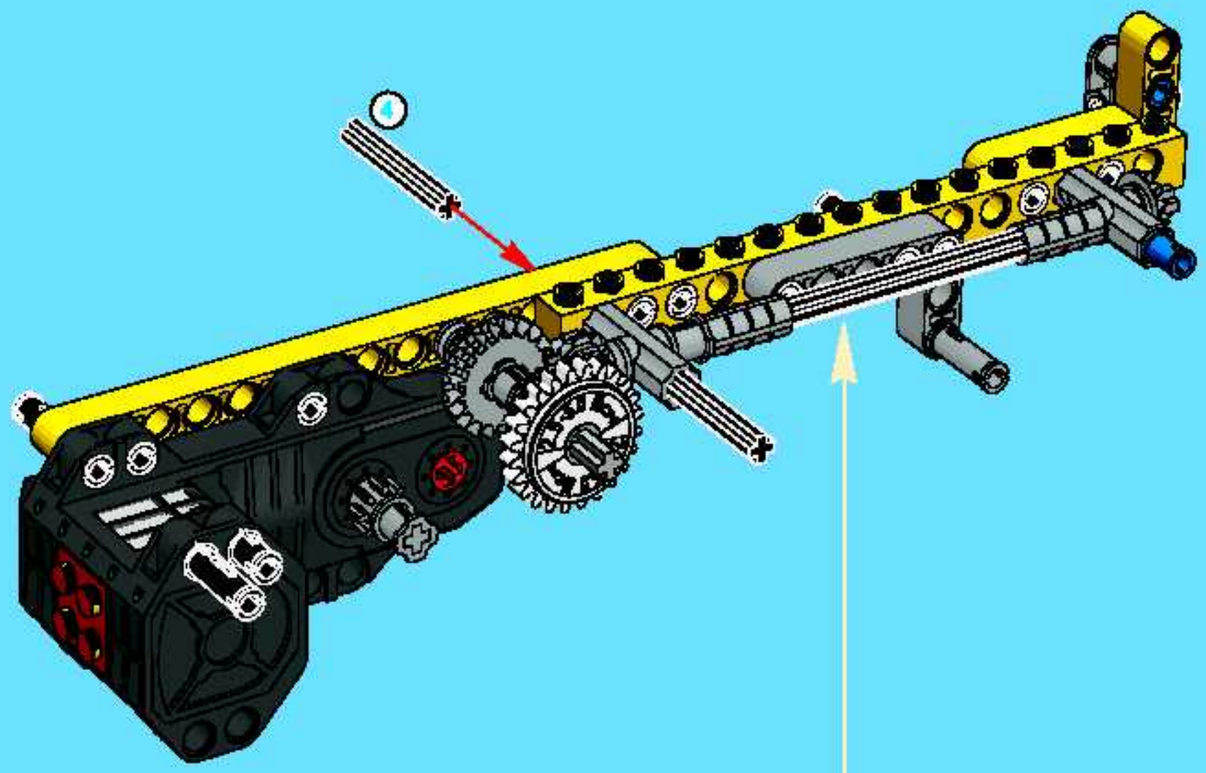

17

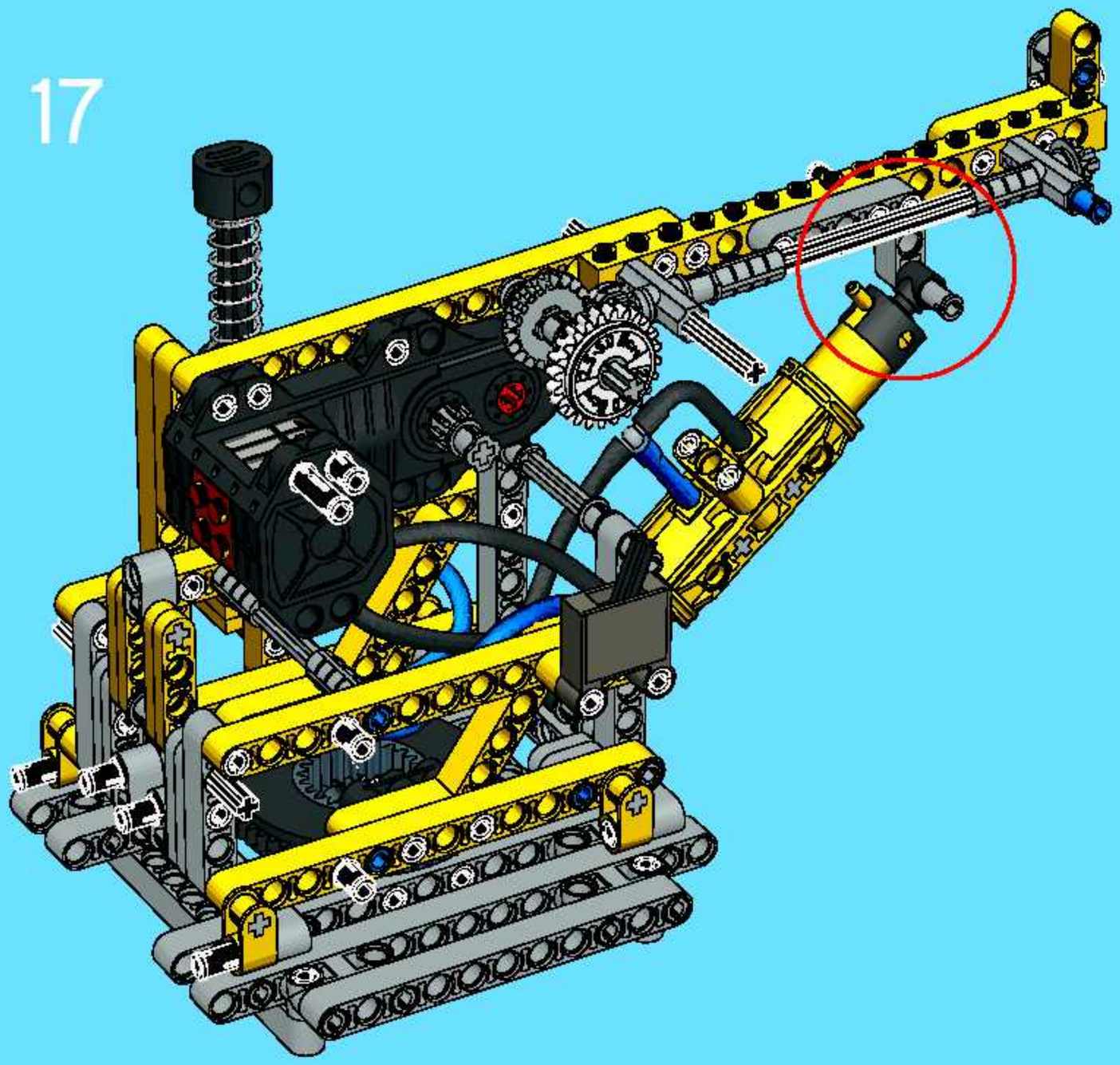

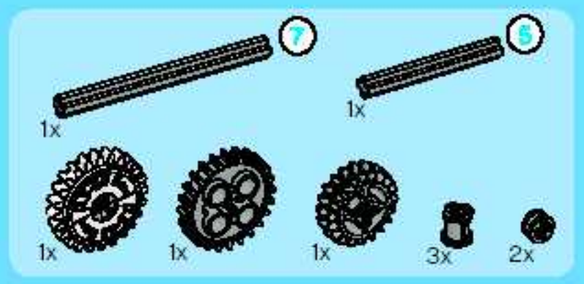

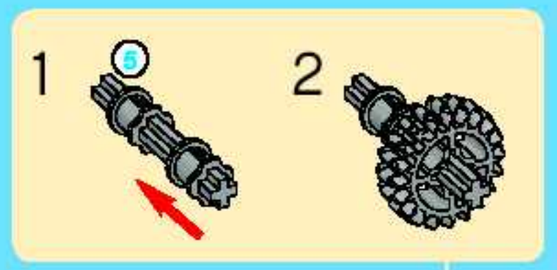

18

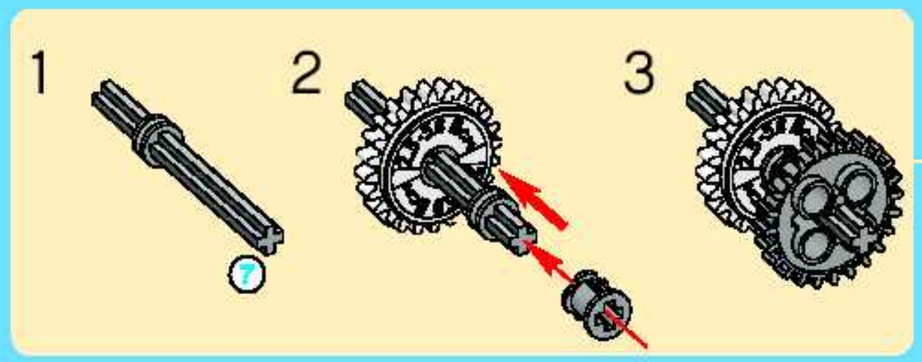

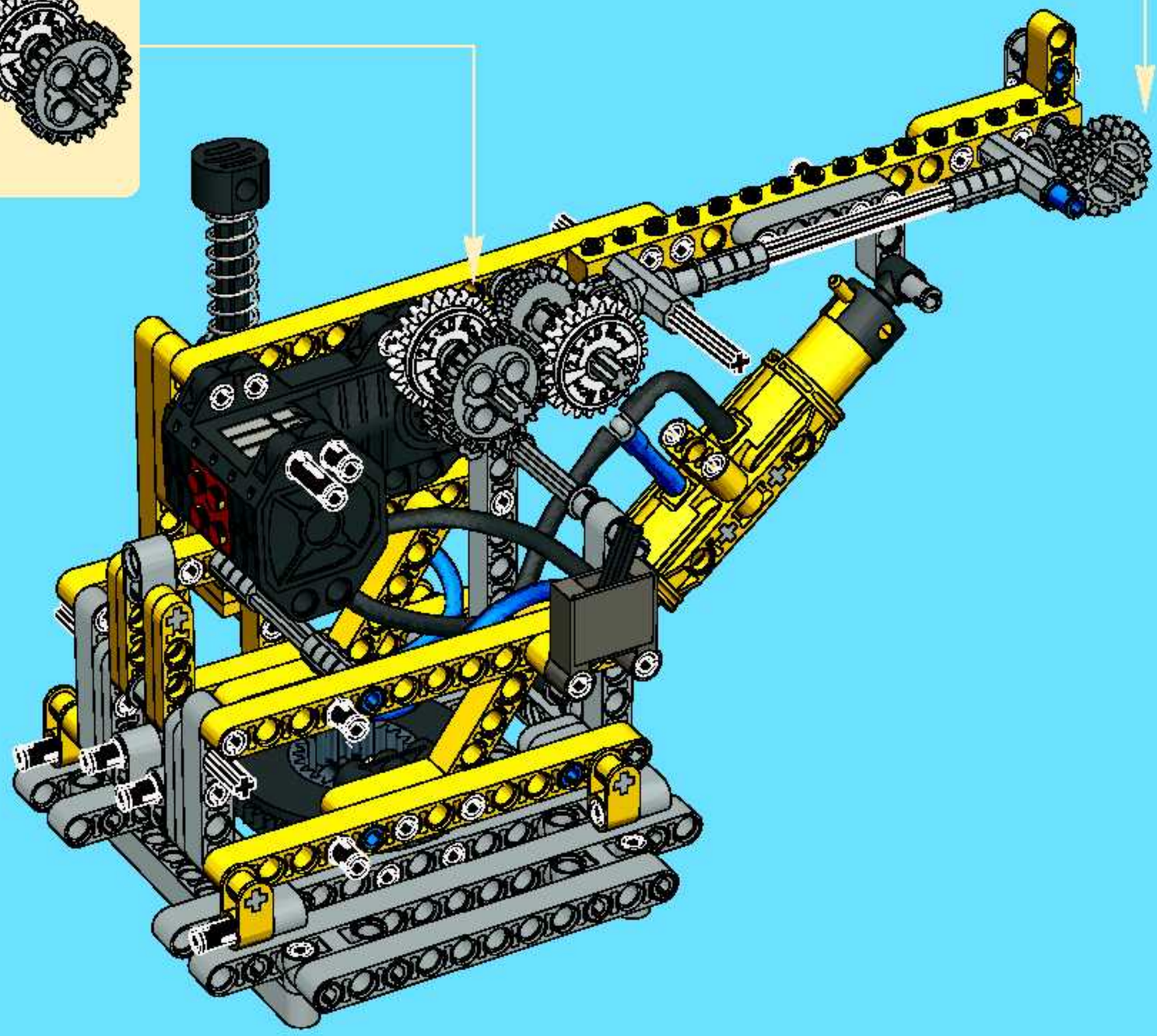

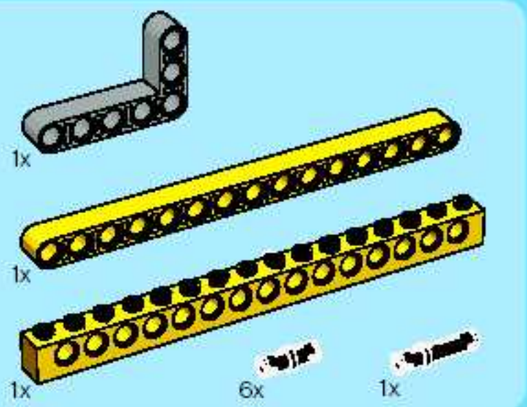

19

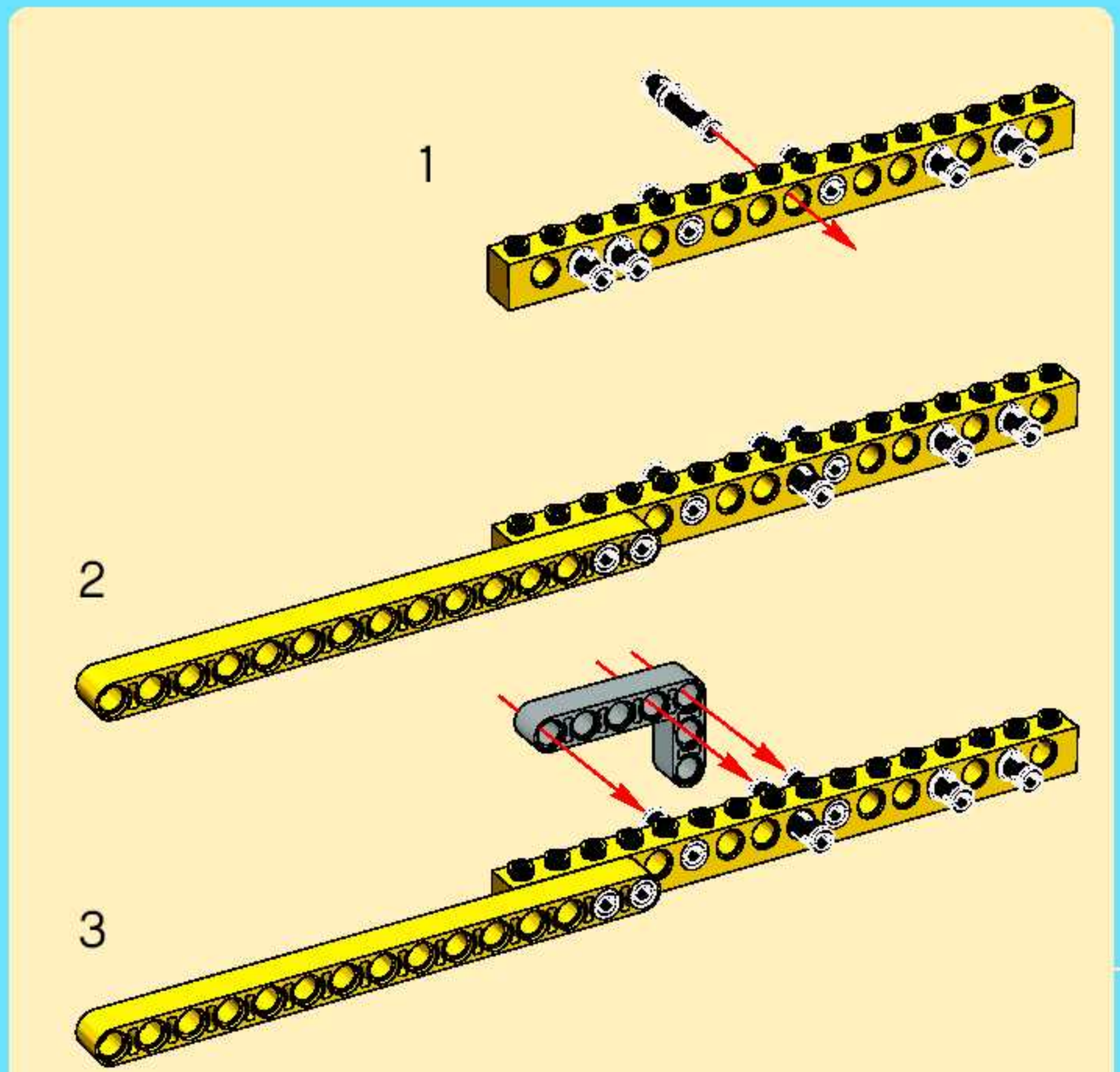

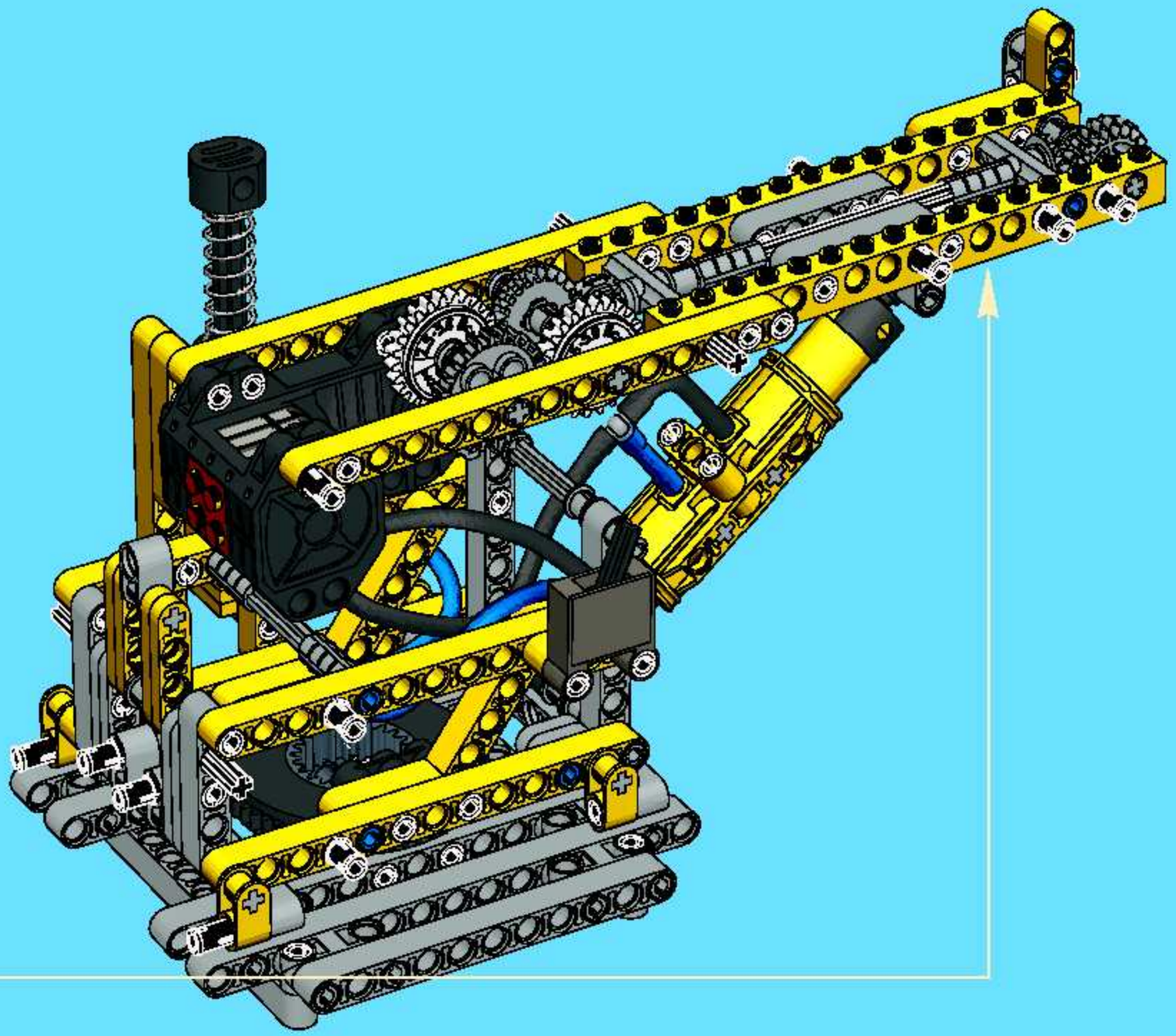

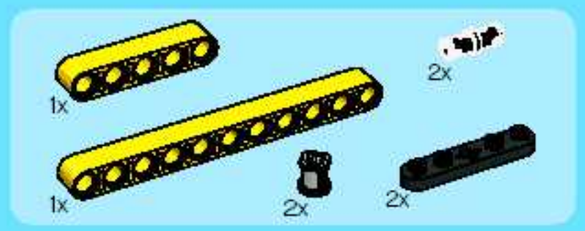

20

1

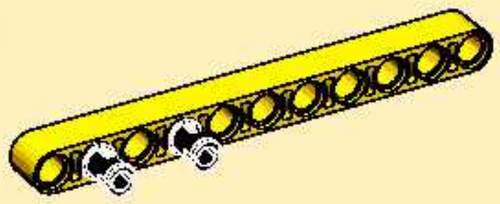

2

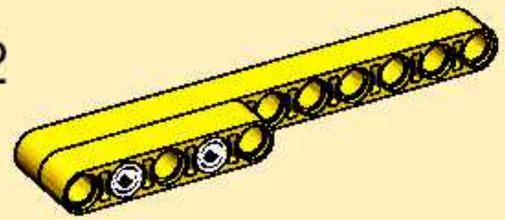

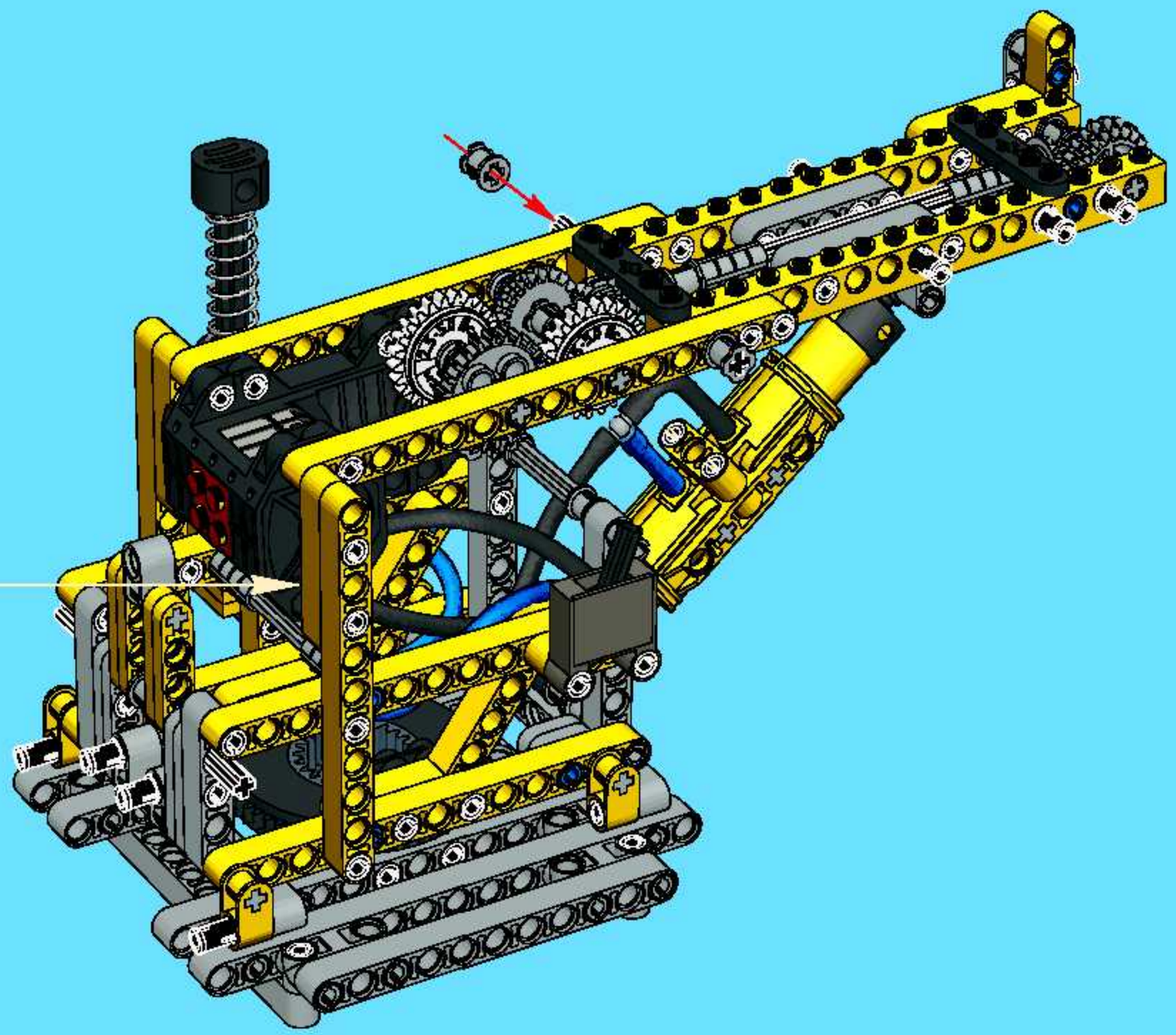

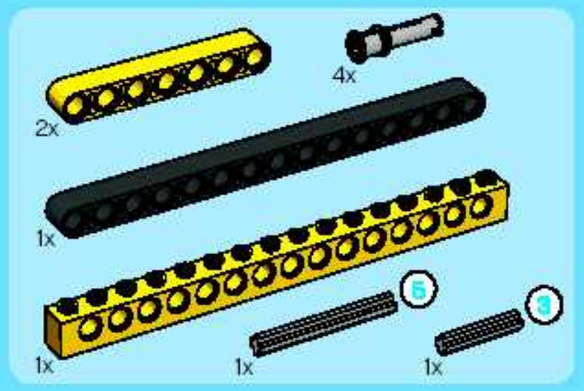

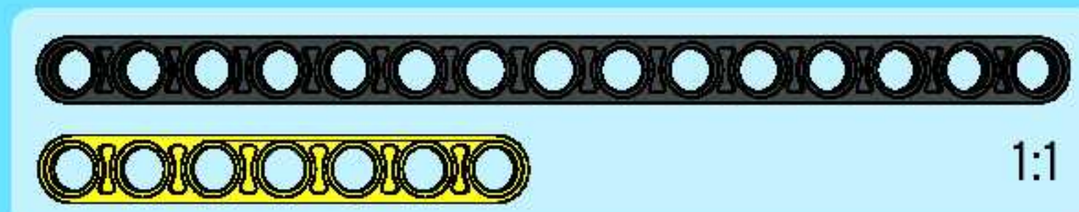

21

1

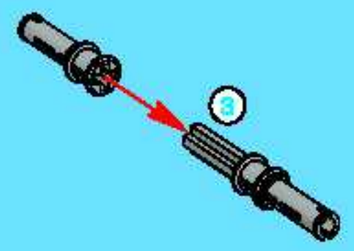

2

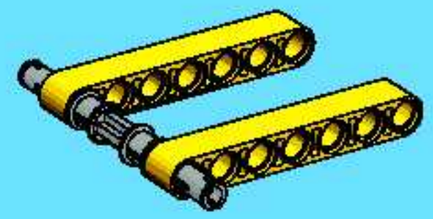

3

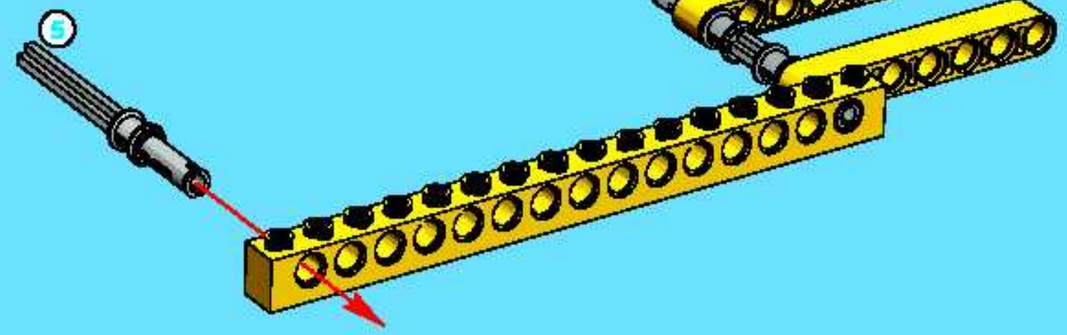

4

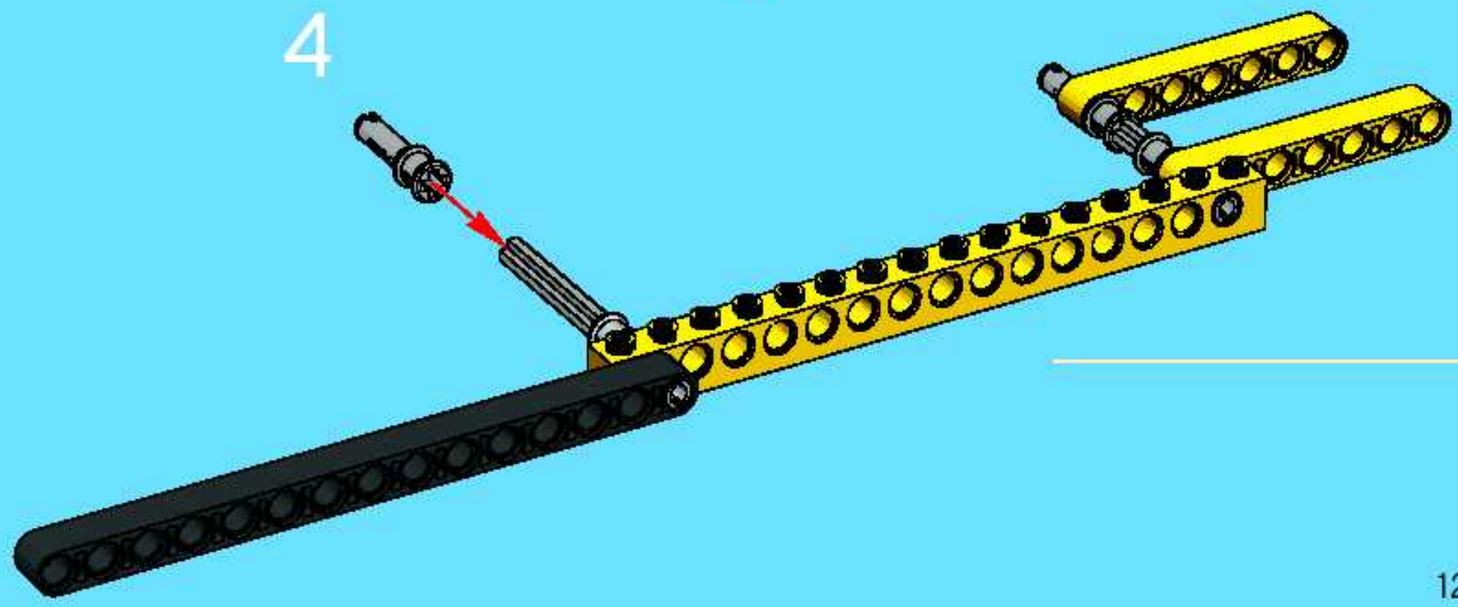

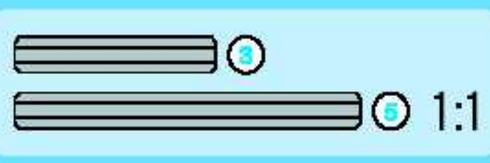

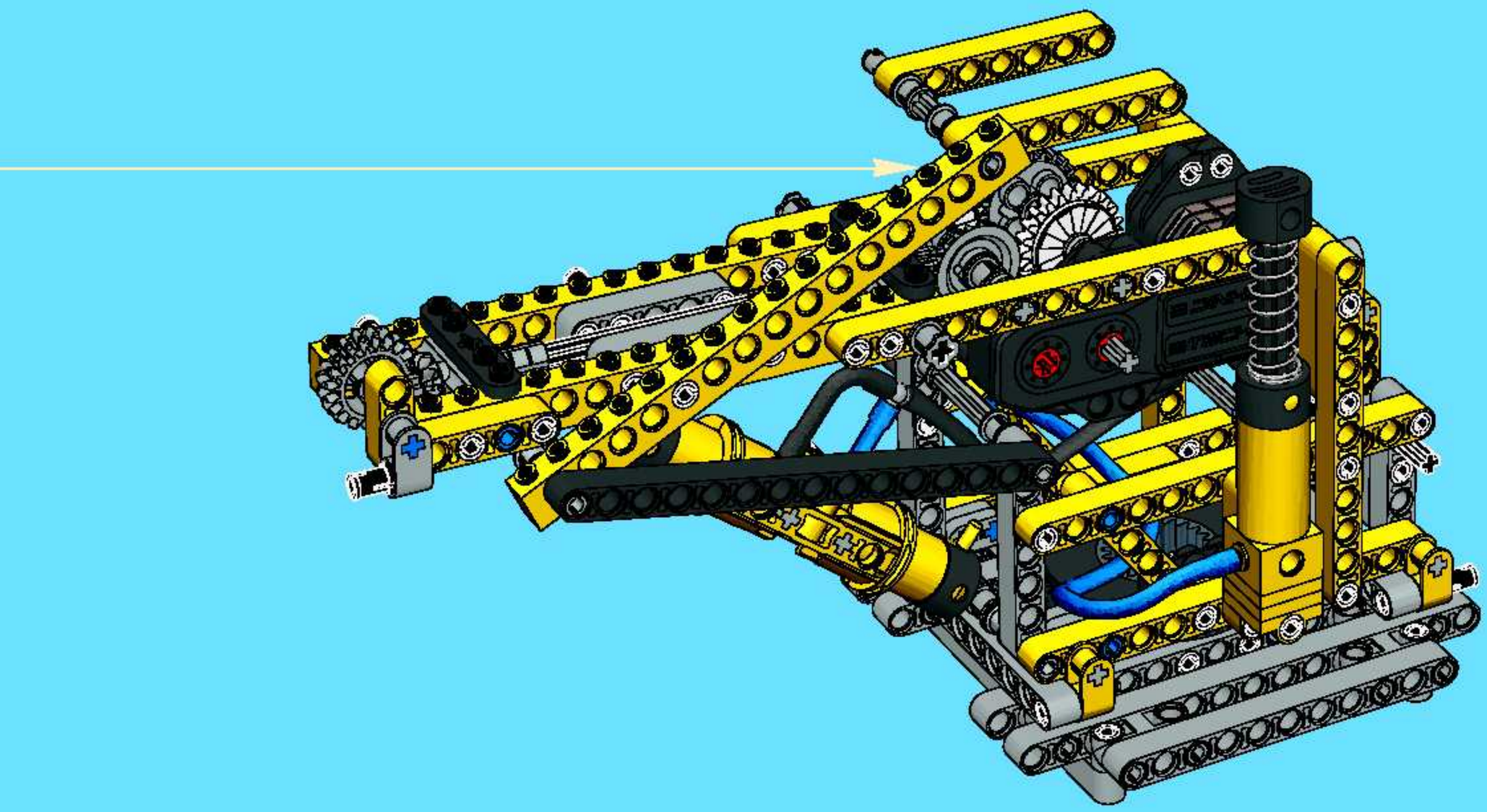

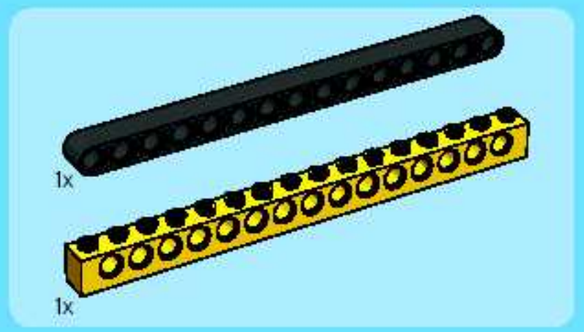

22

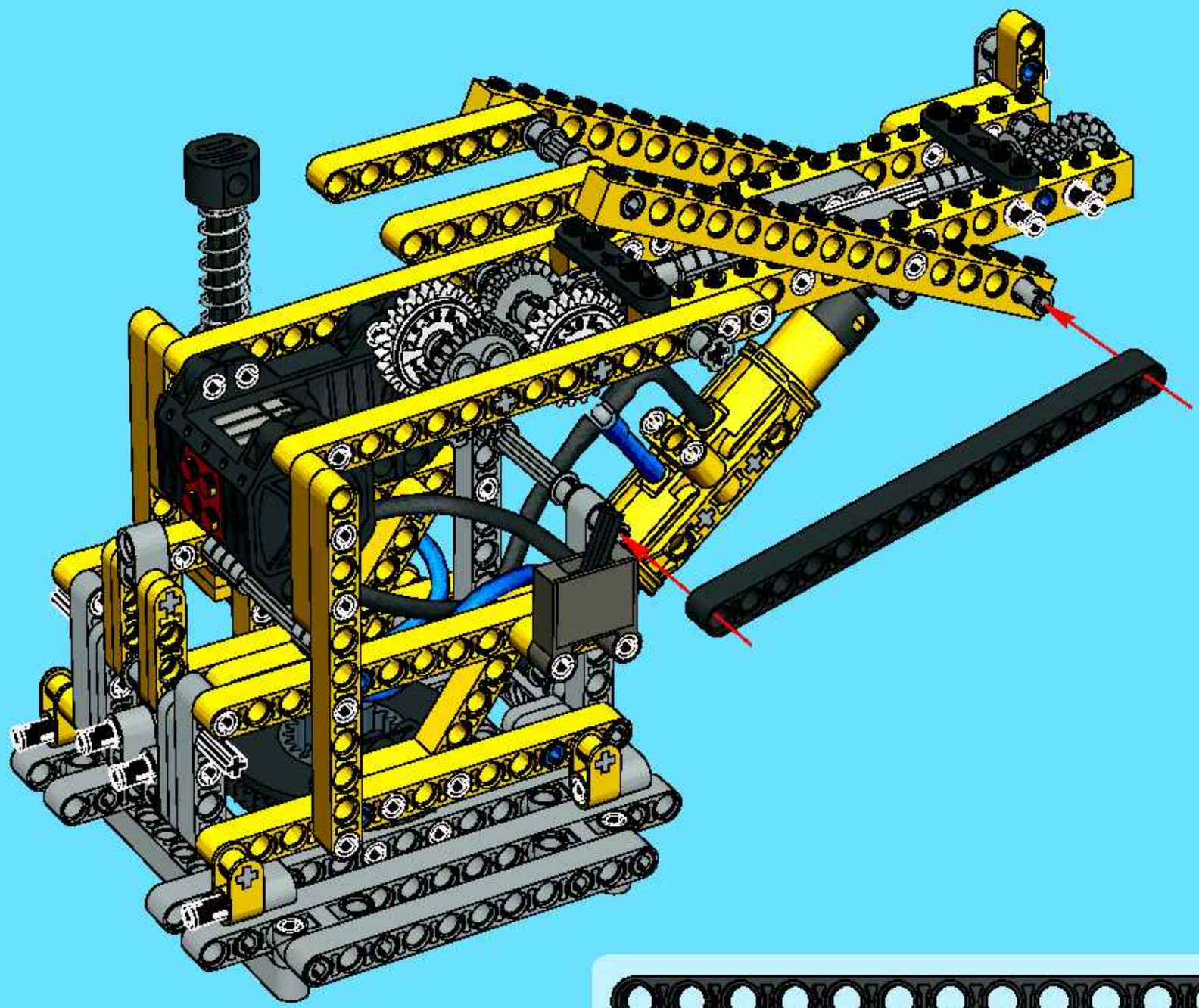

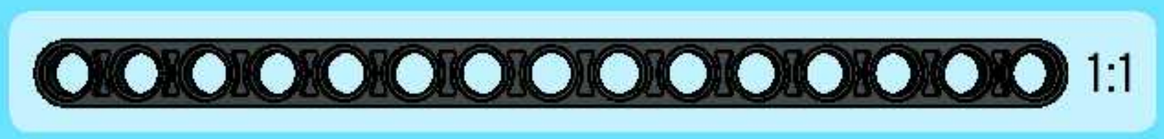

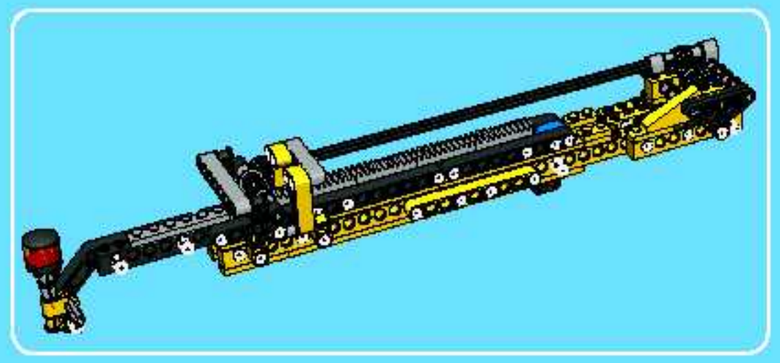

1

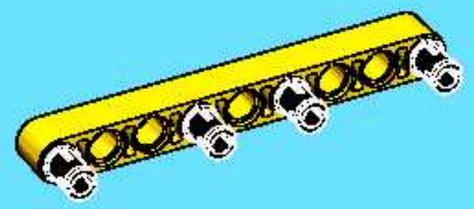

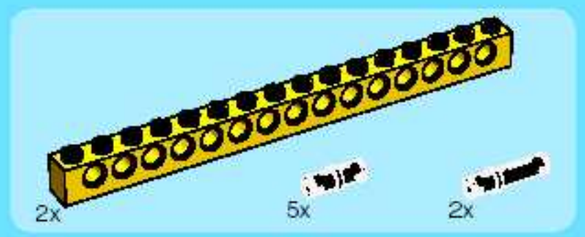

2

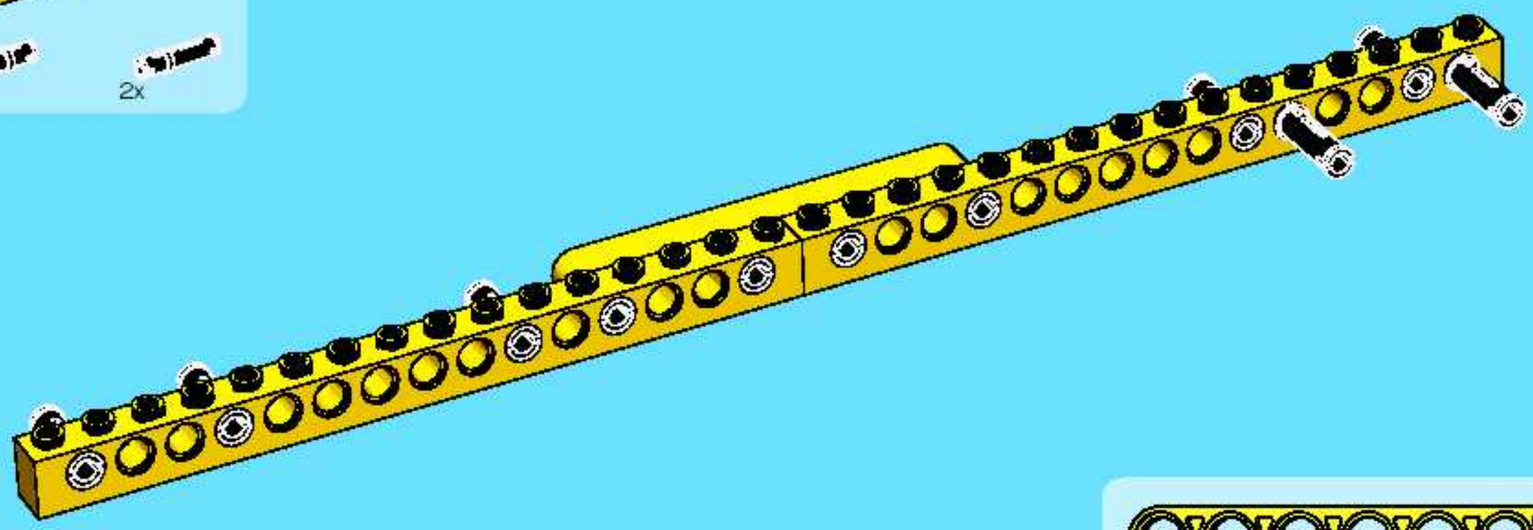

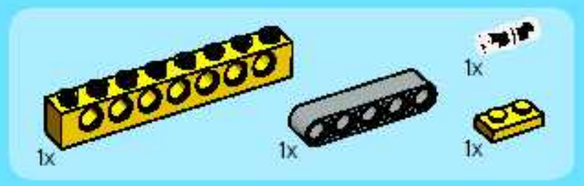

3

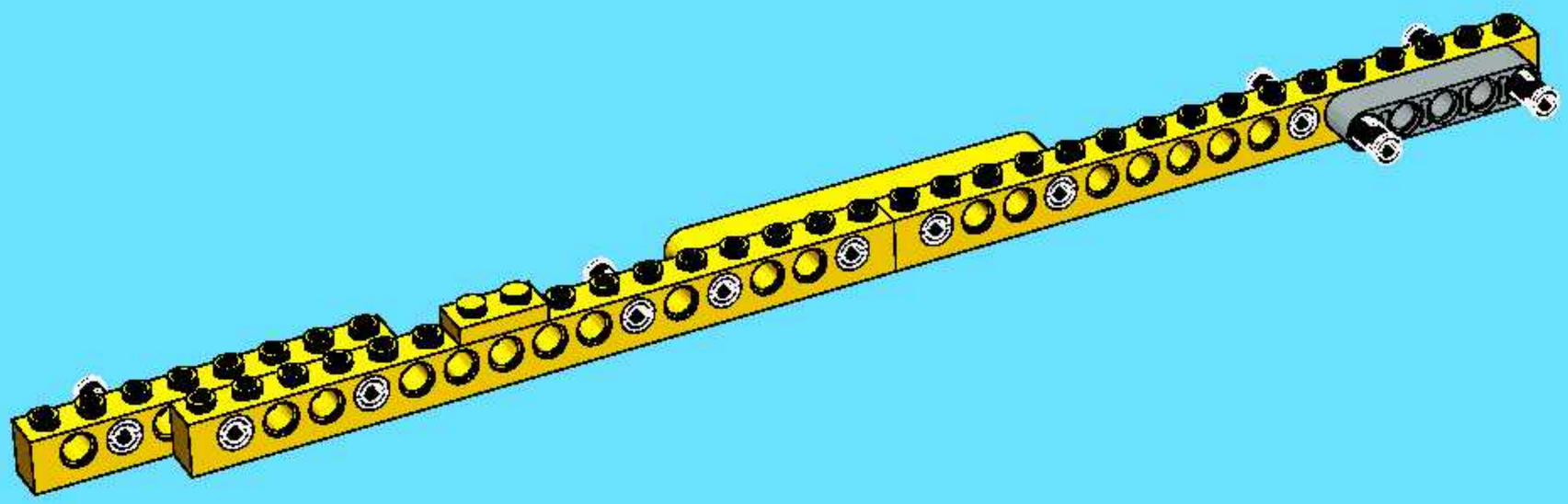

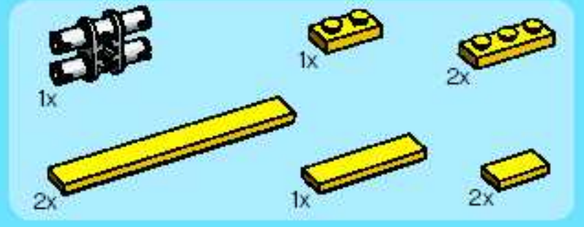

4

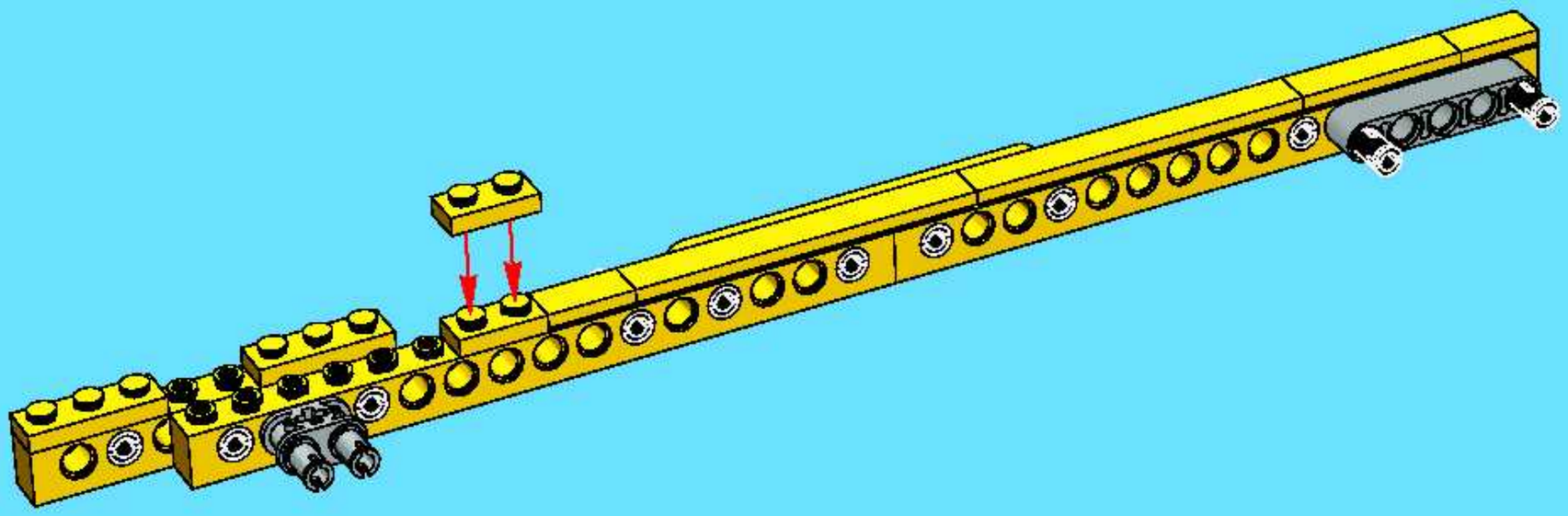

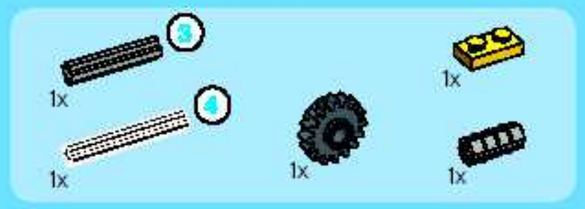

5

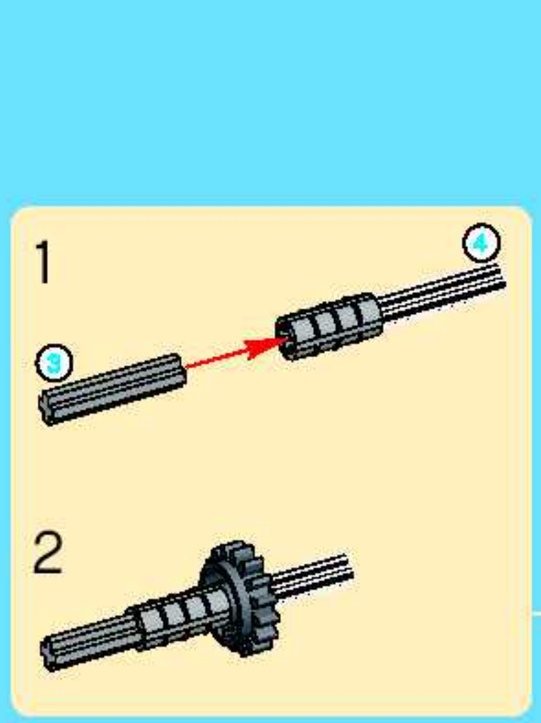

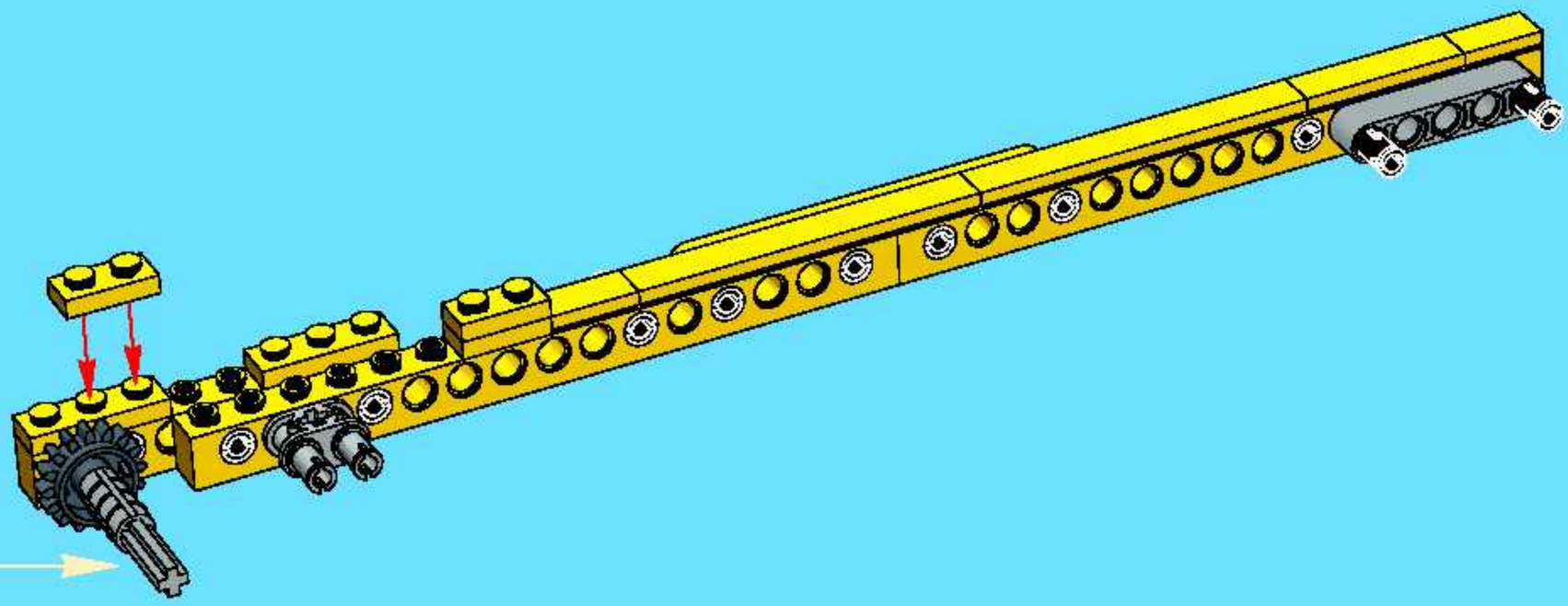

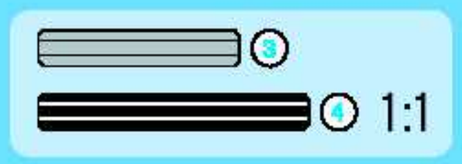

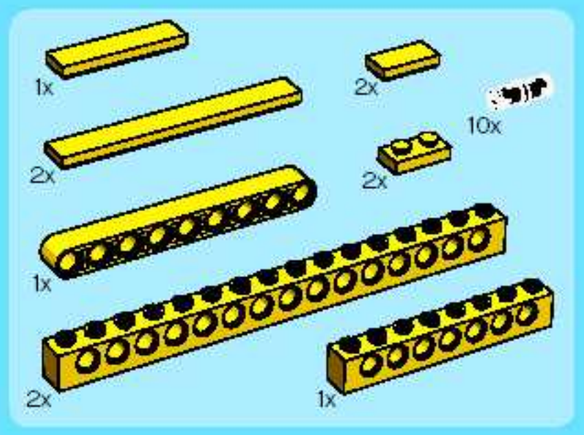

6

1

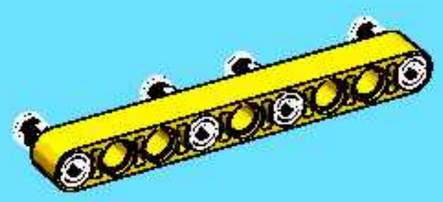

2

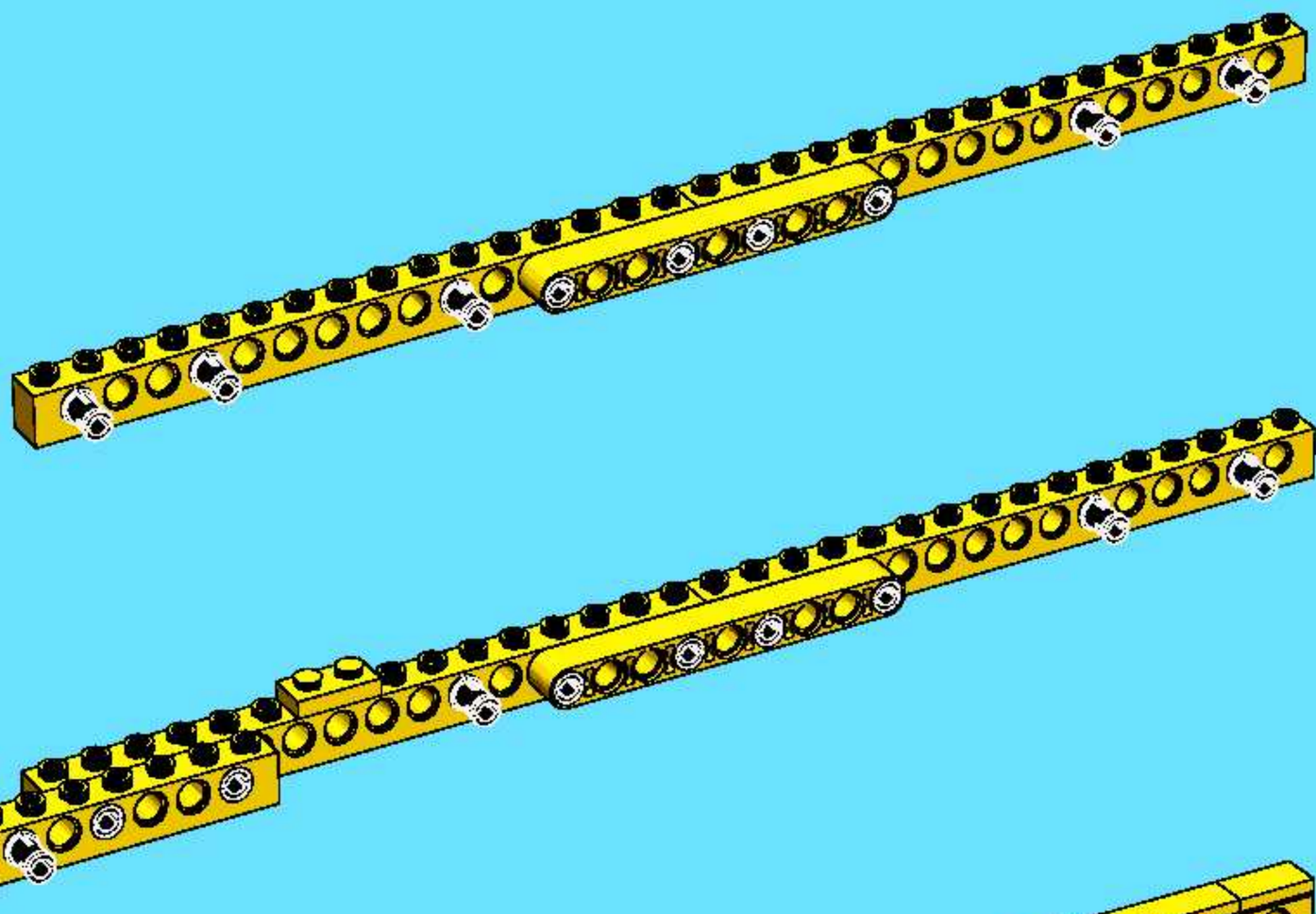

3

4

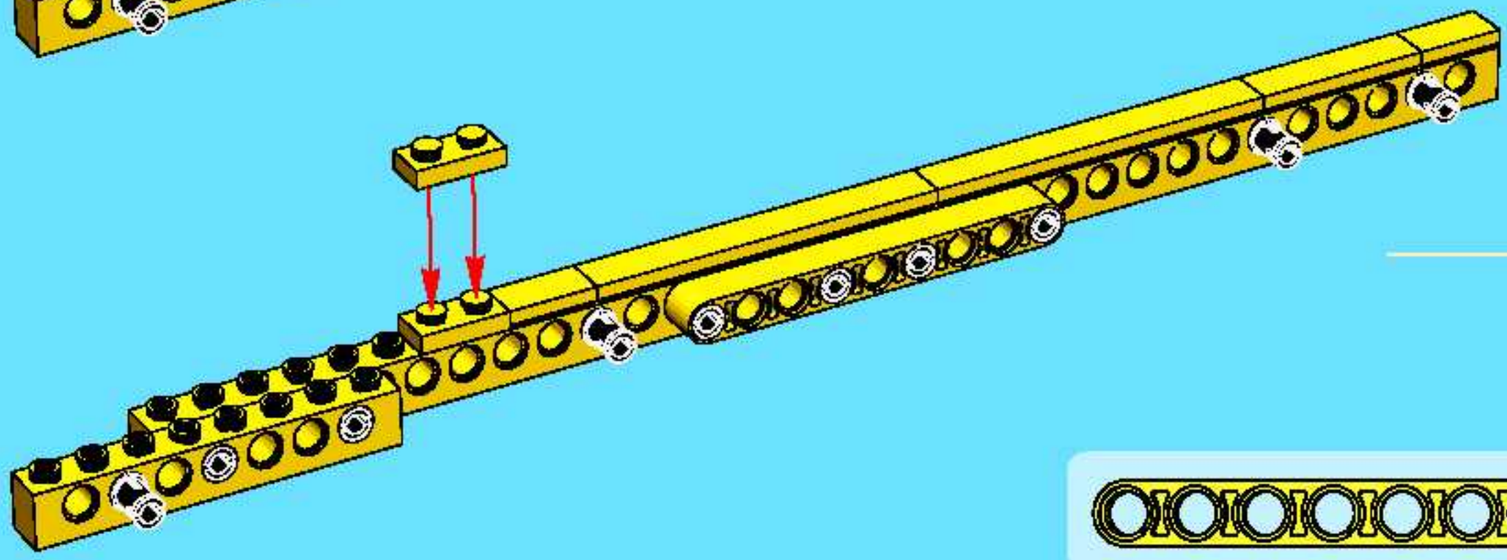

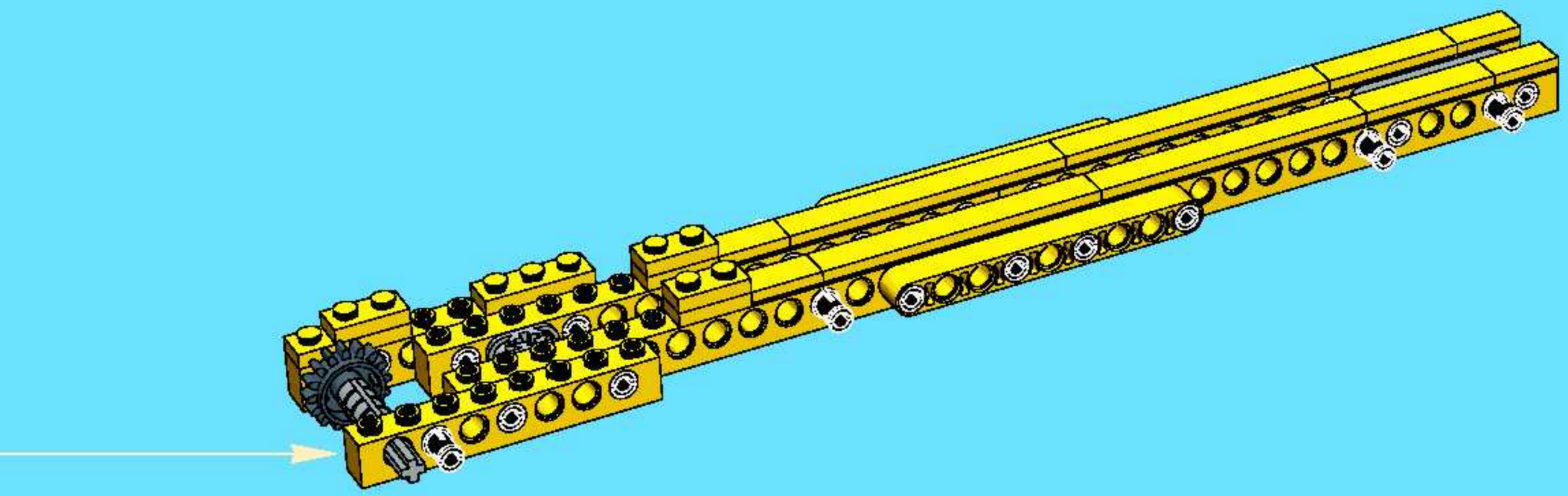

7

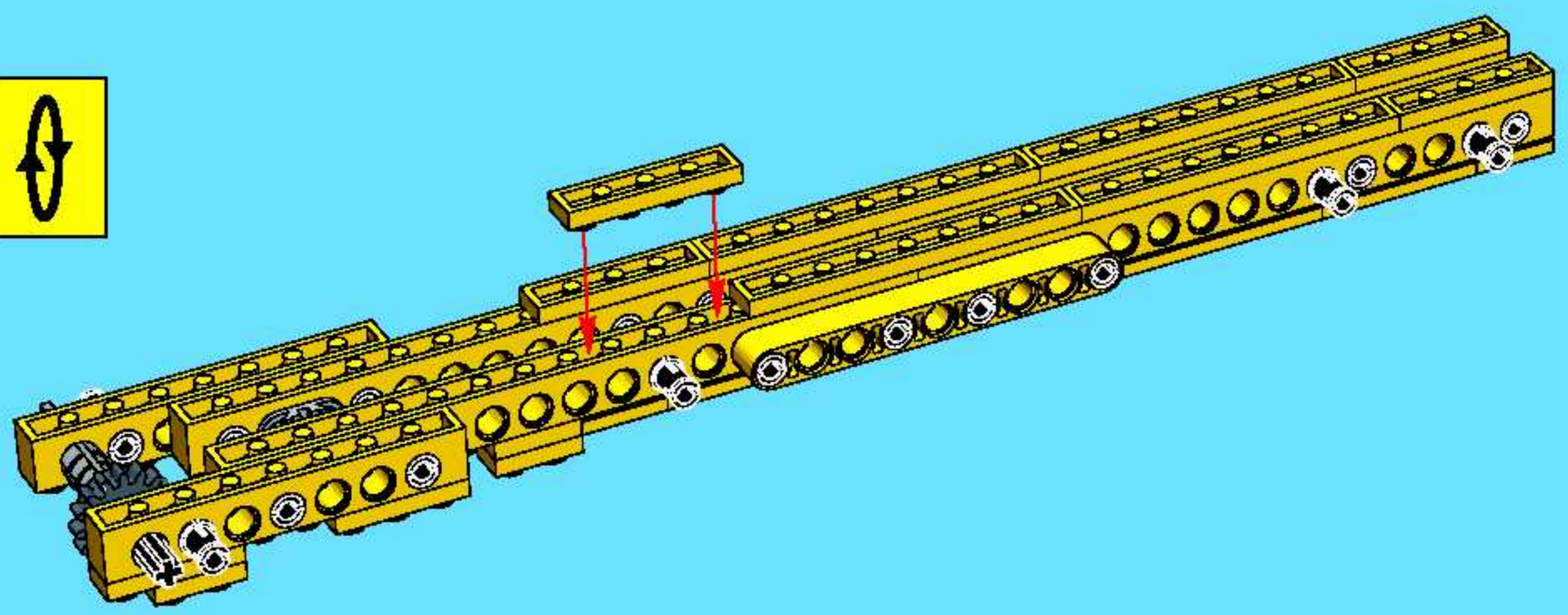

8

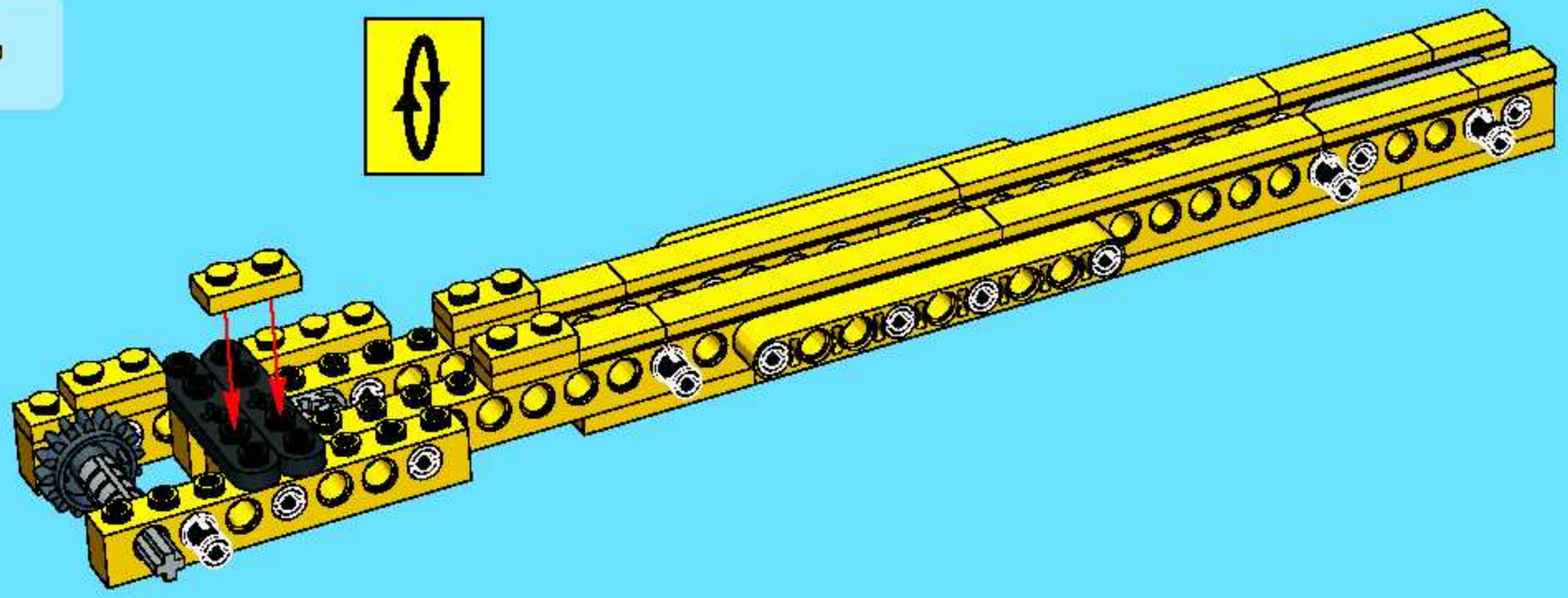

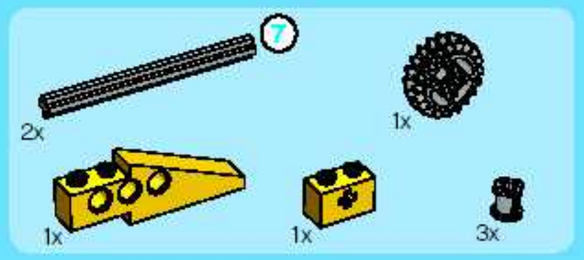

9

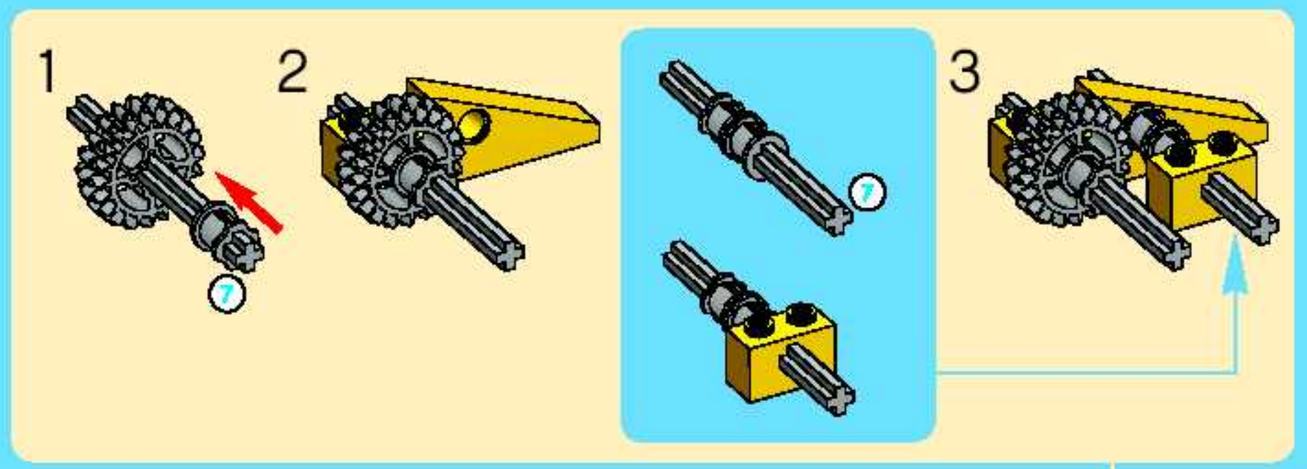

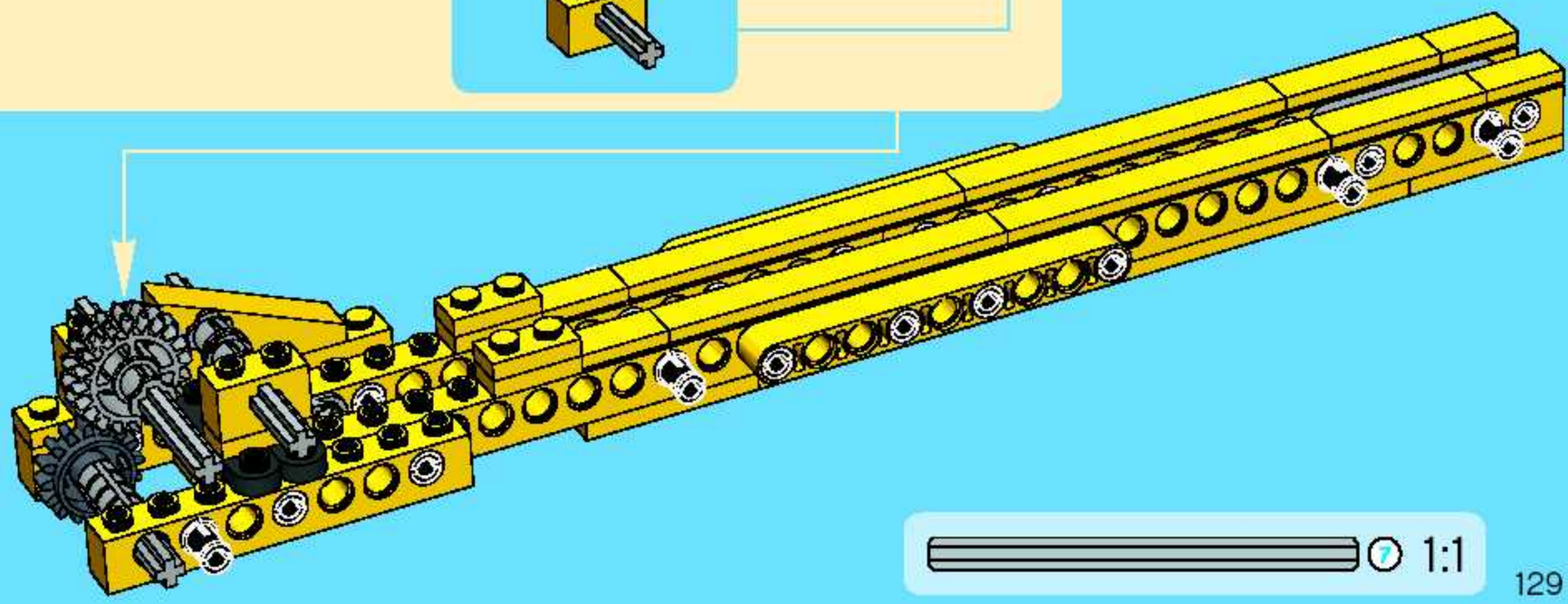

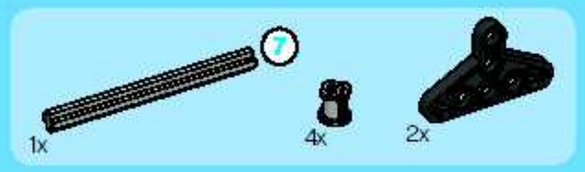

10

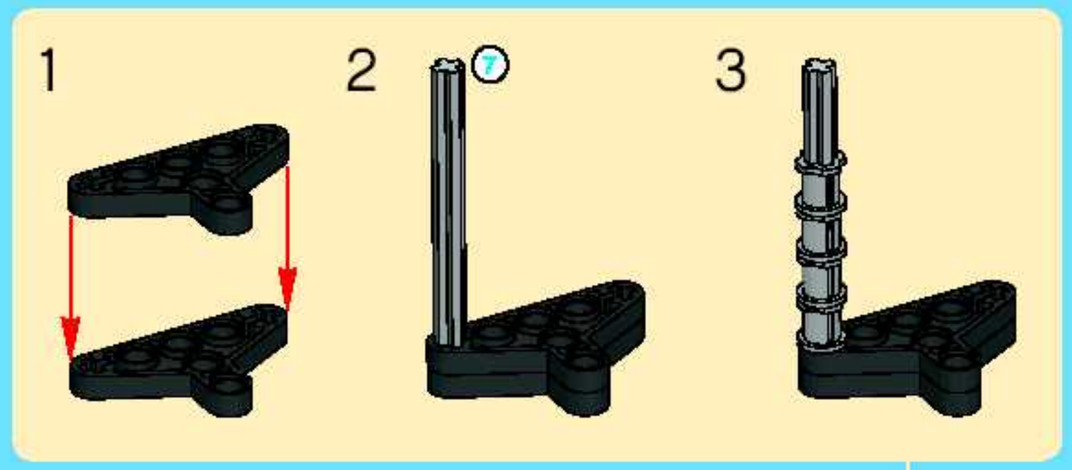

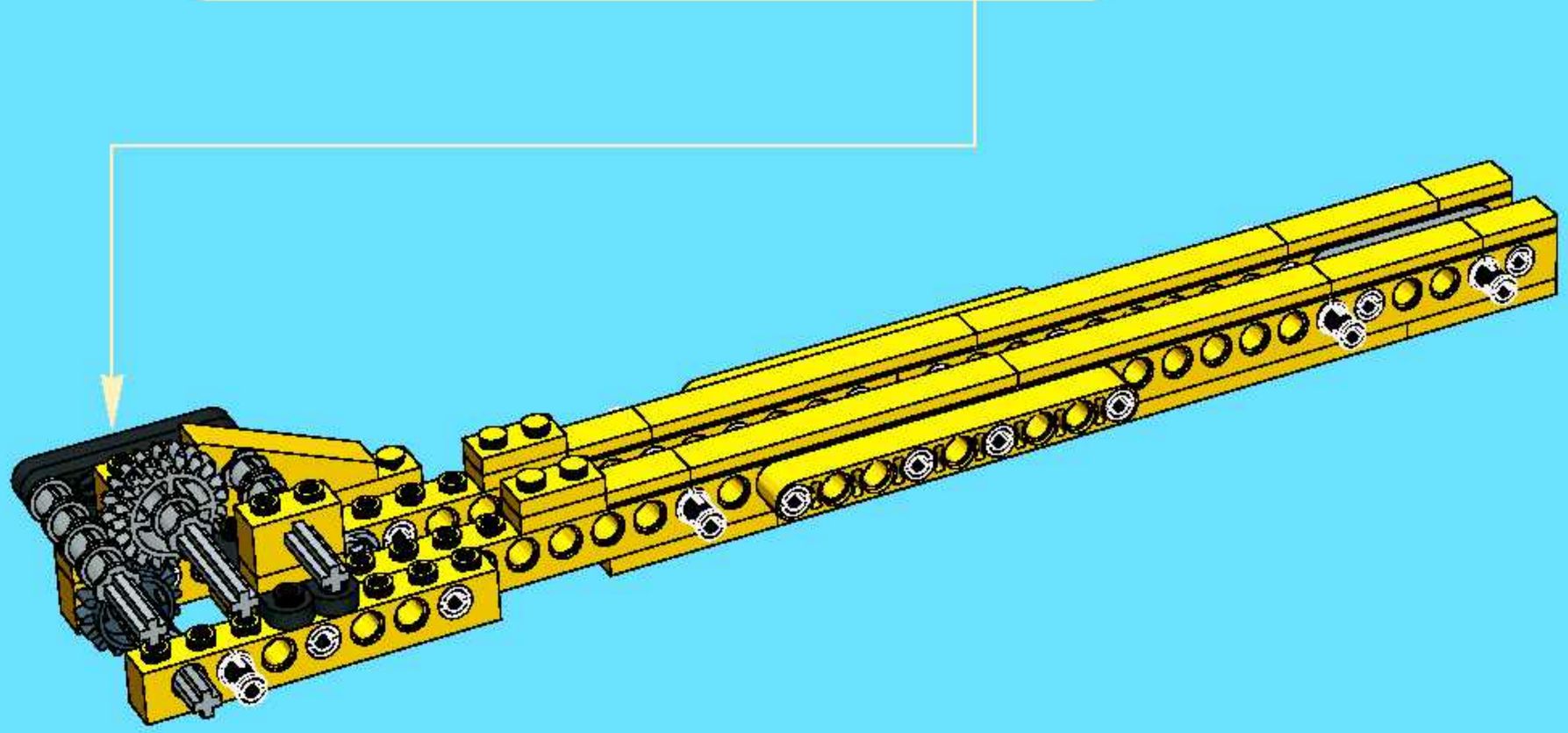

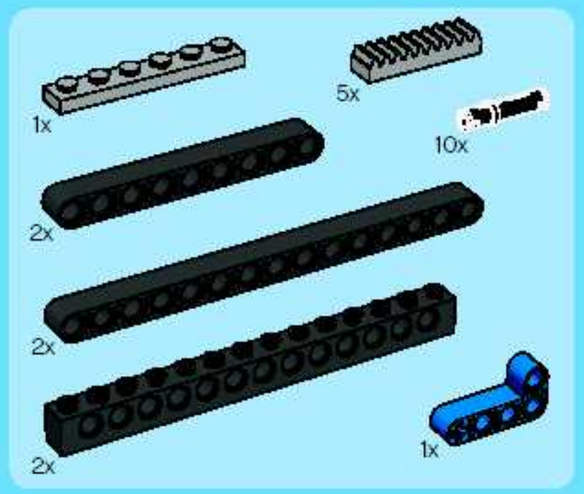

11

1

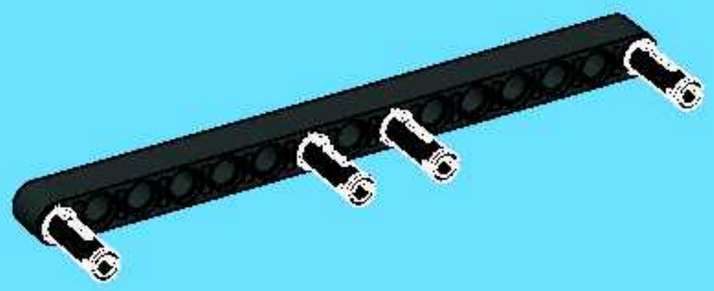

2

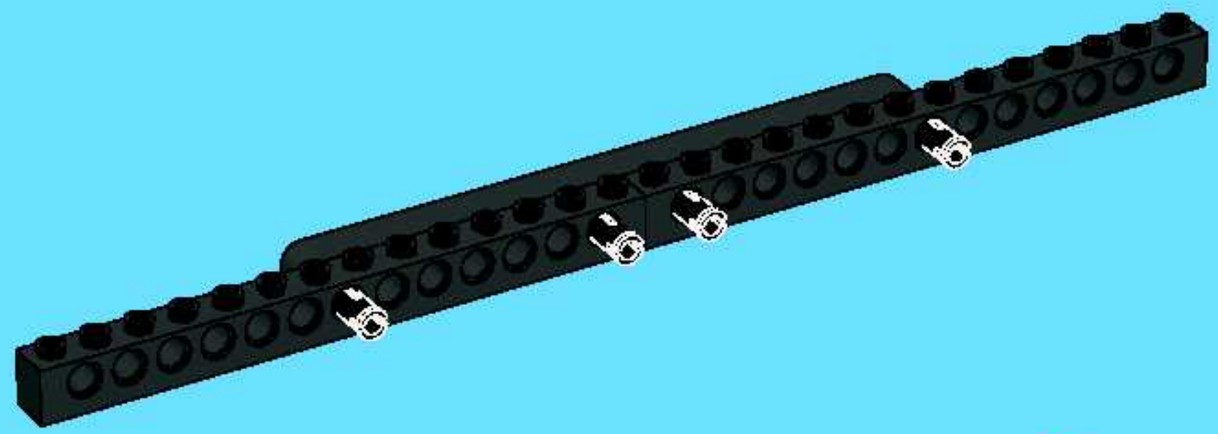

3

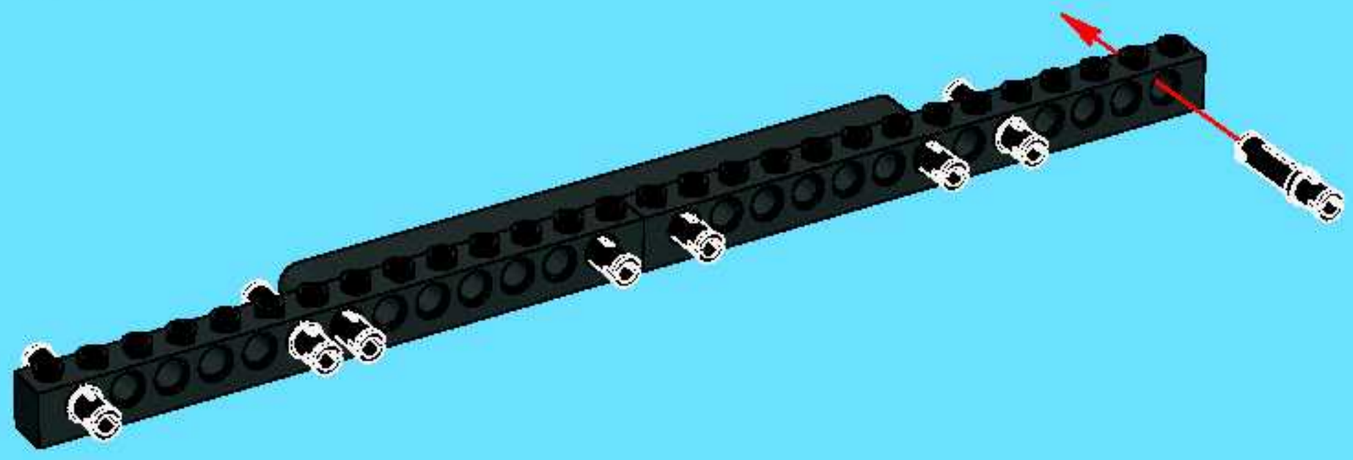

4

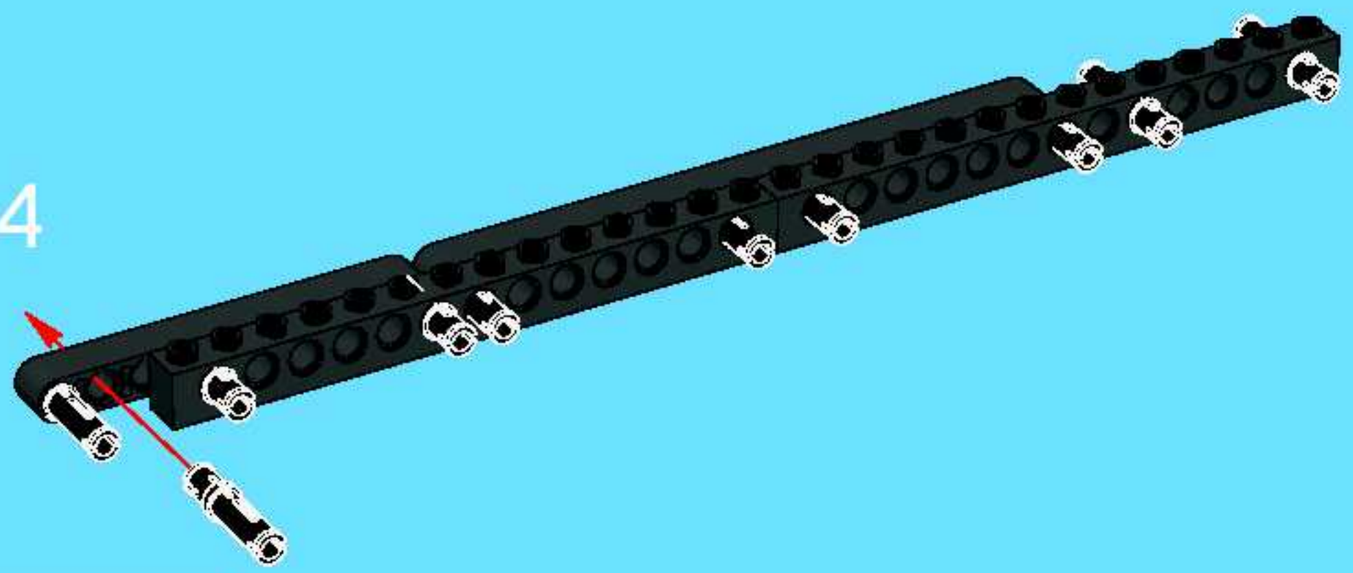

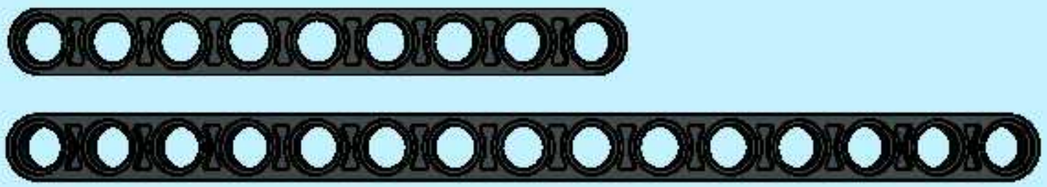

5

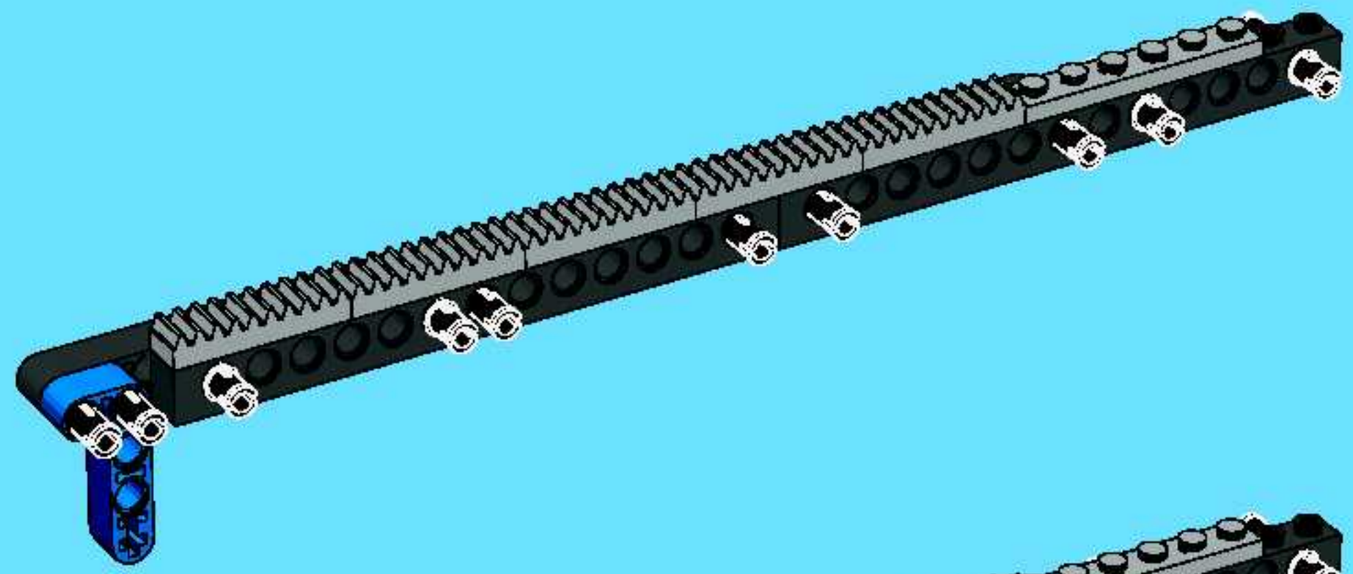

6

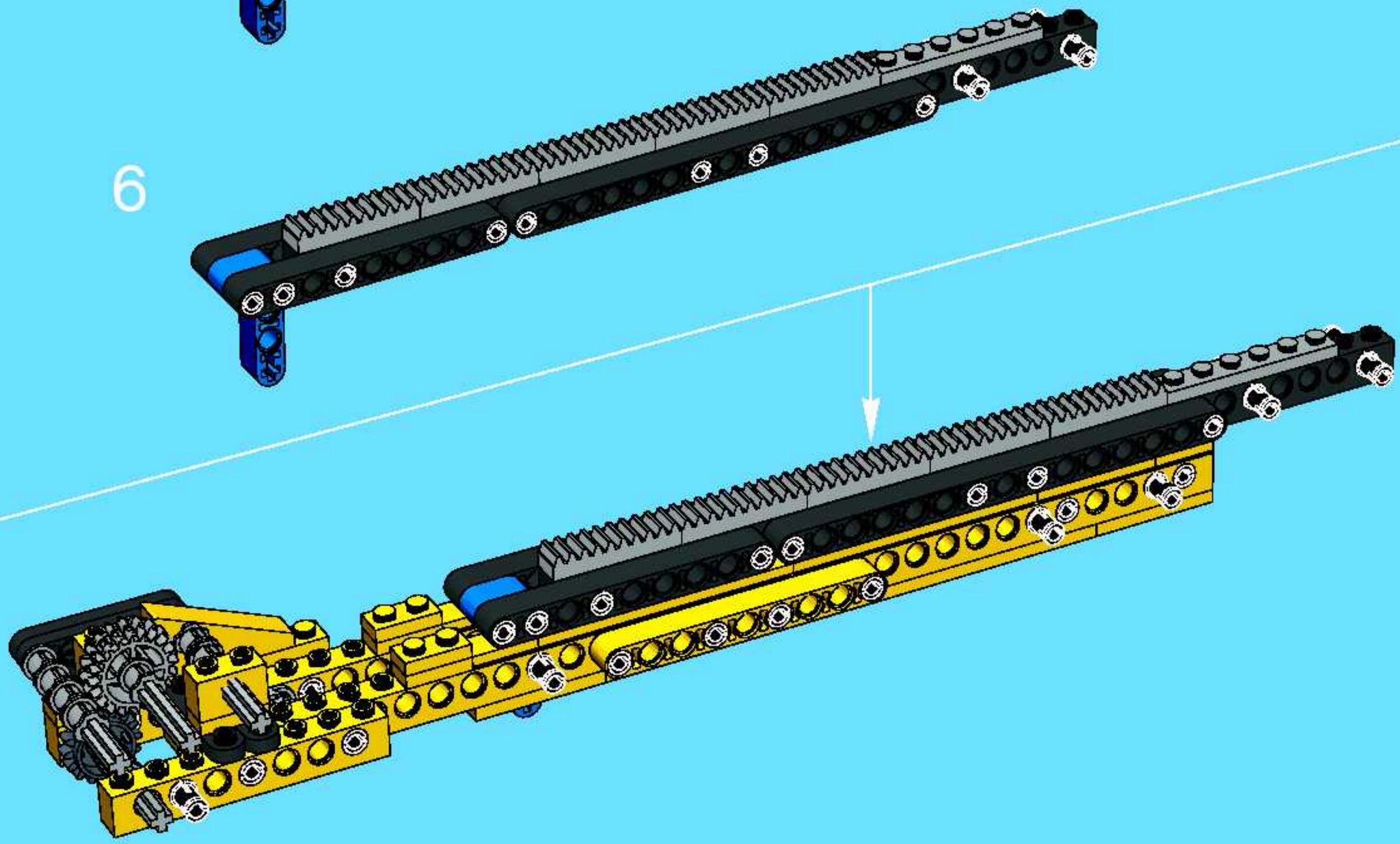

1x

2x

12

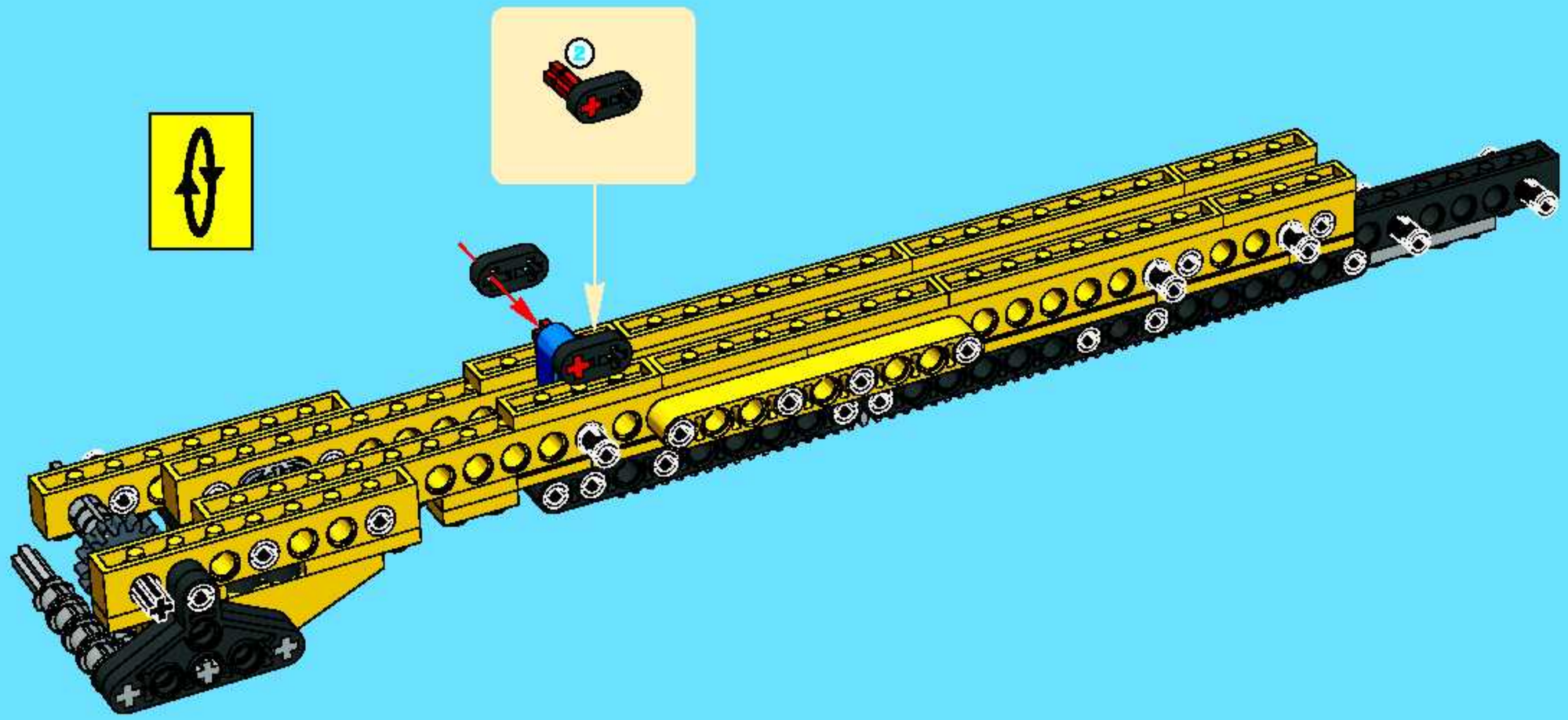

1:1

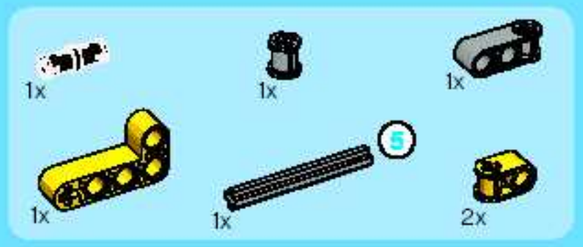

13

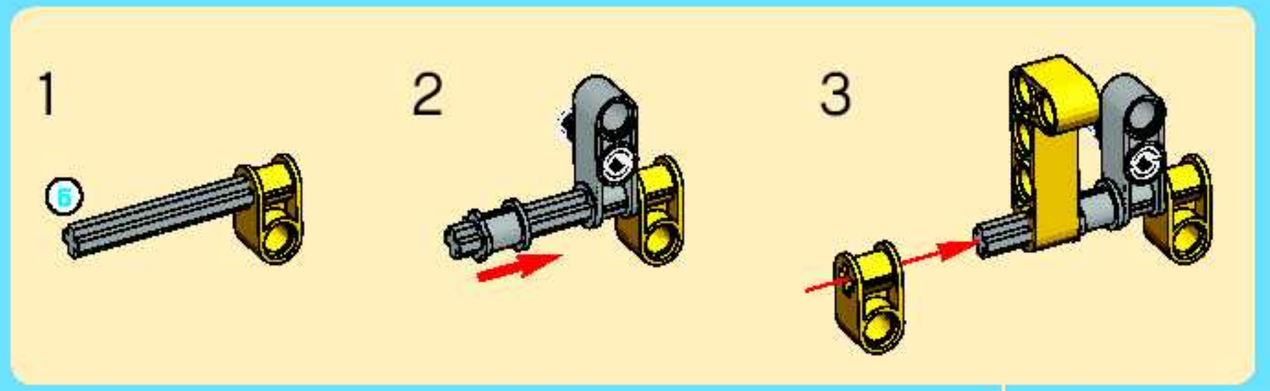

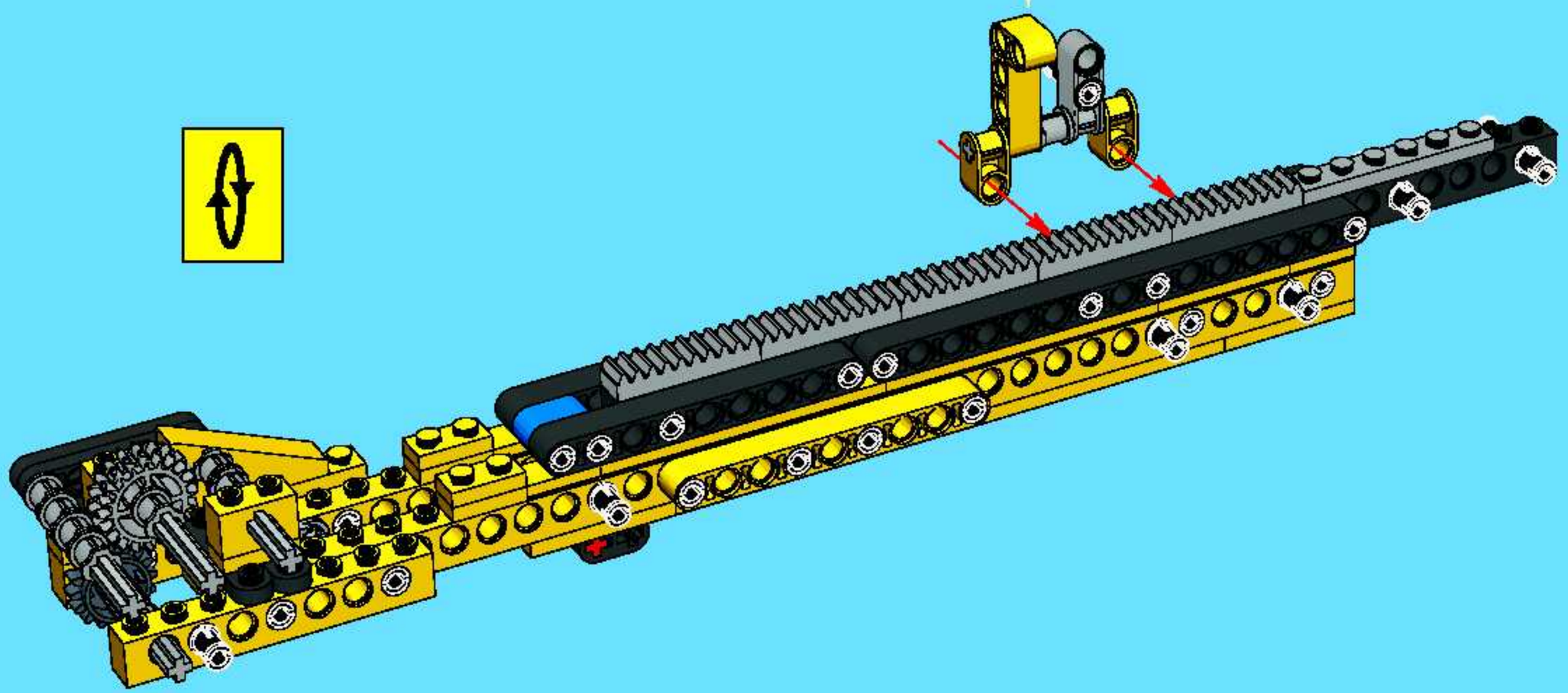

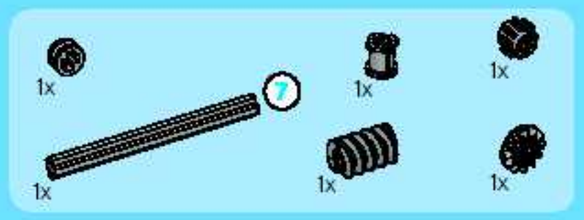

14

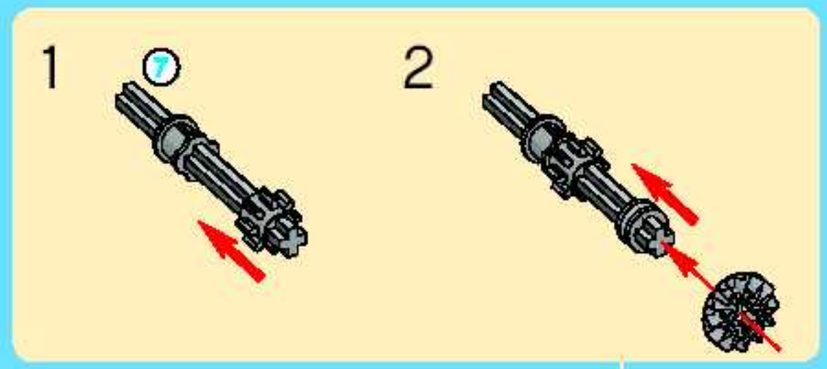

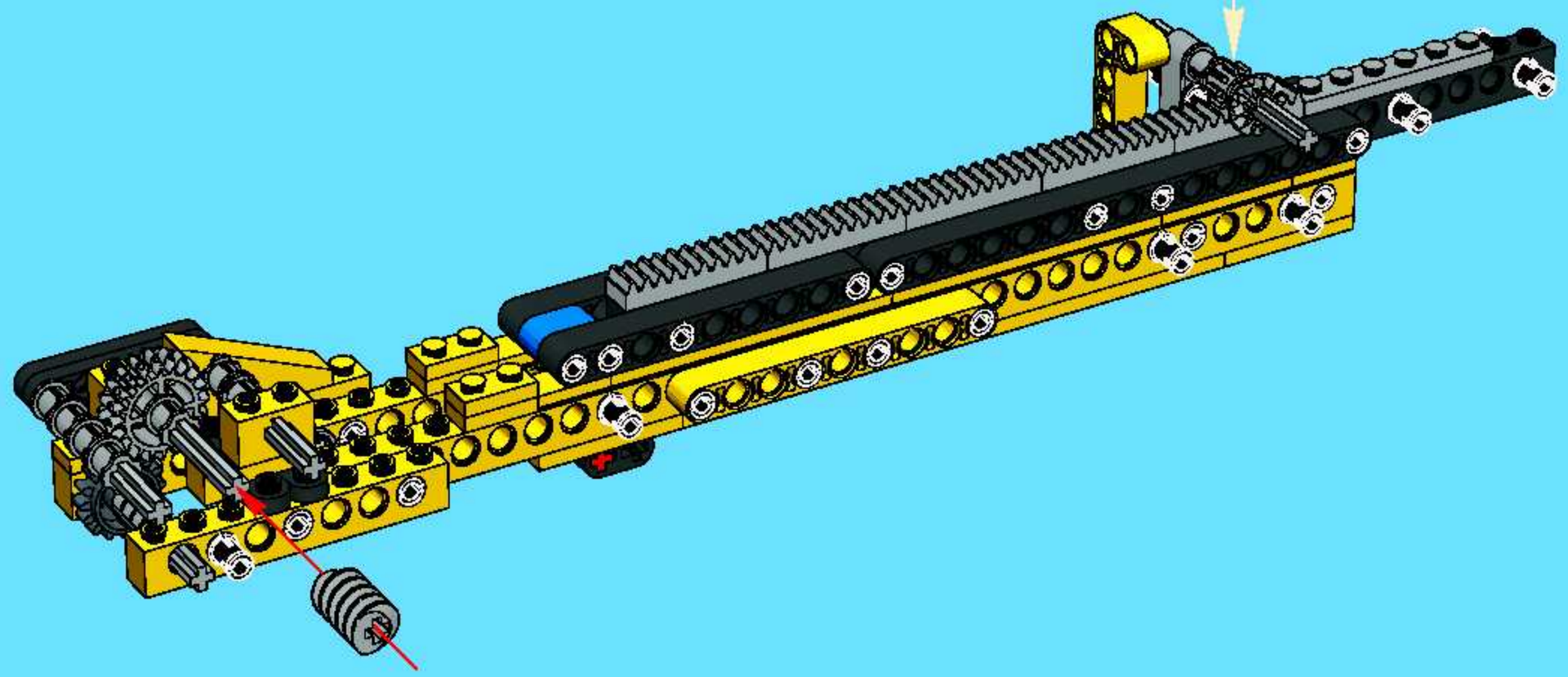

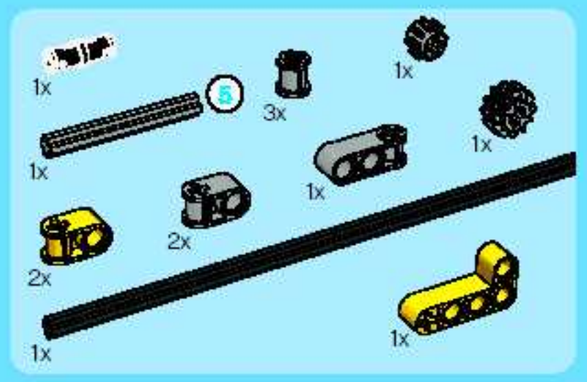

15

1

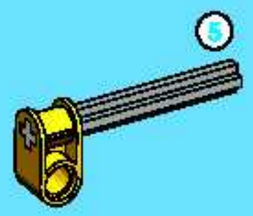

2

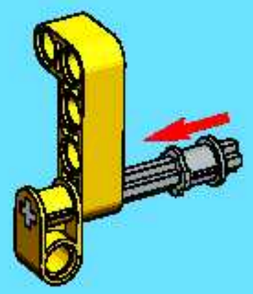

3

4

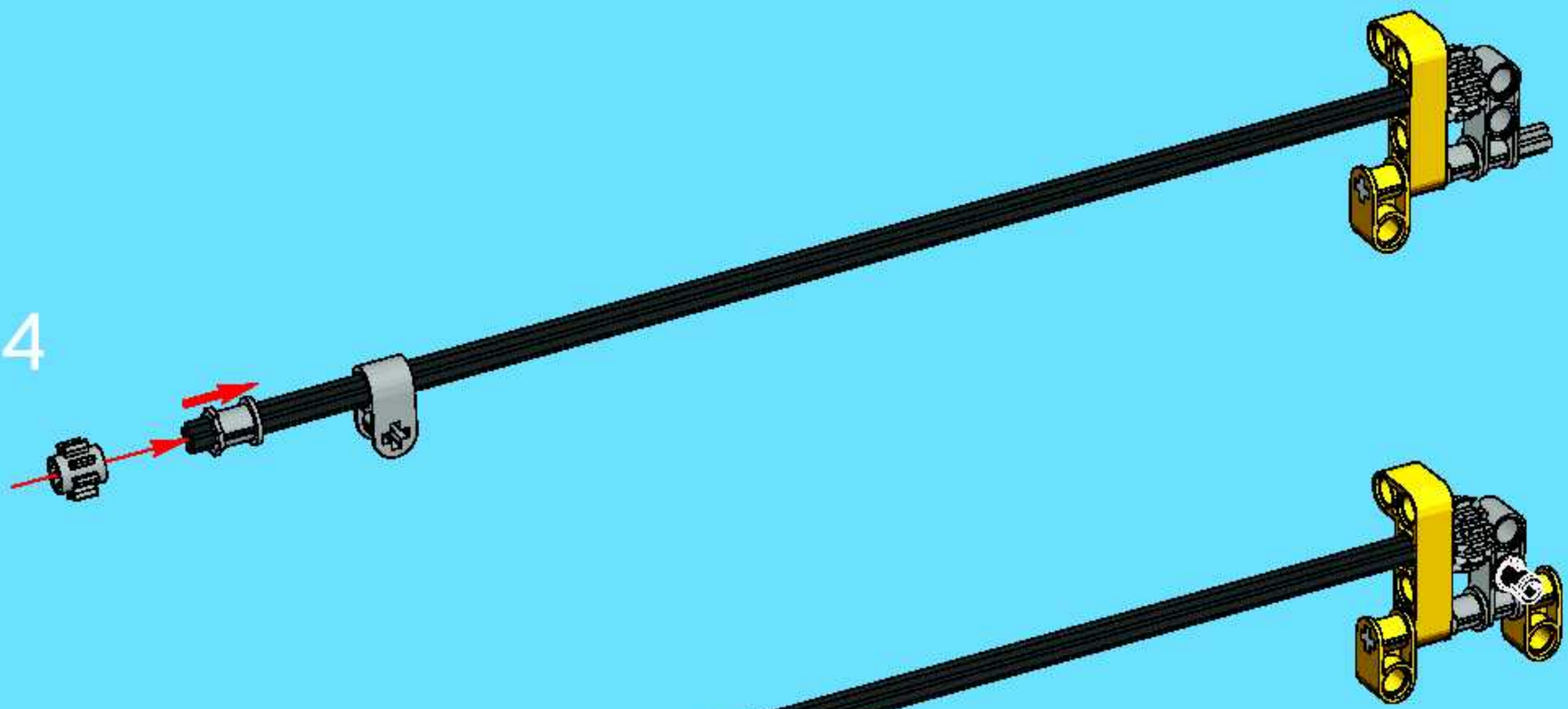

5

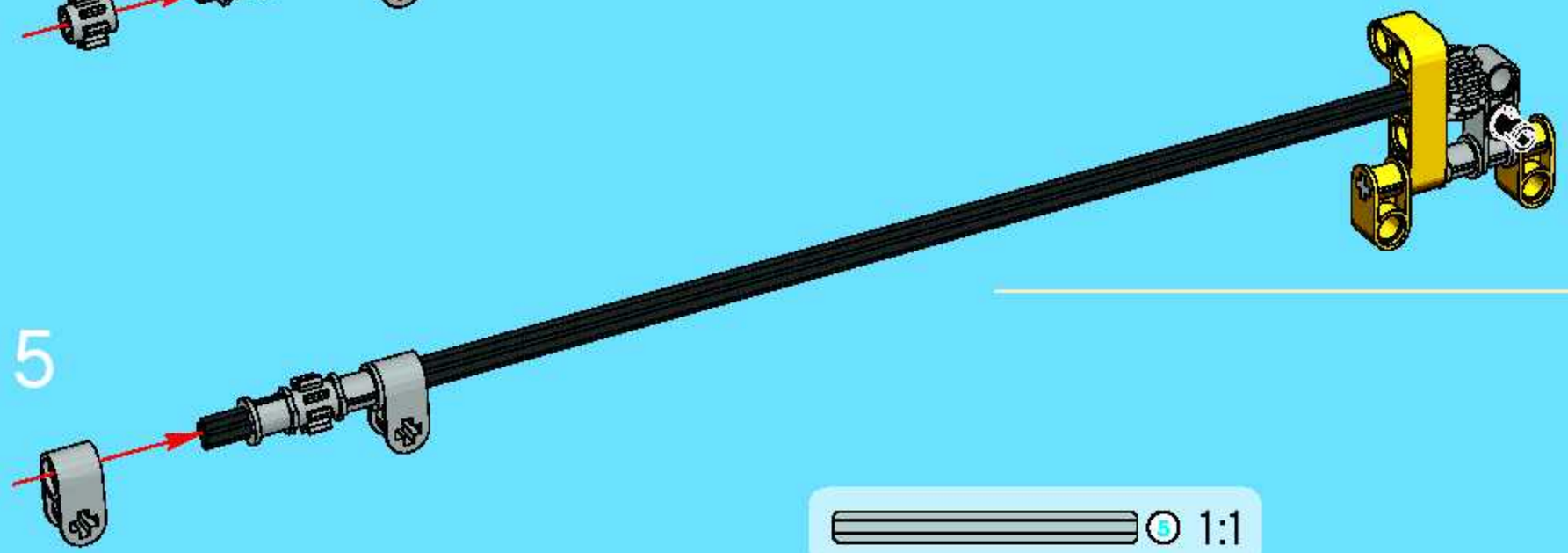

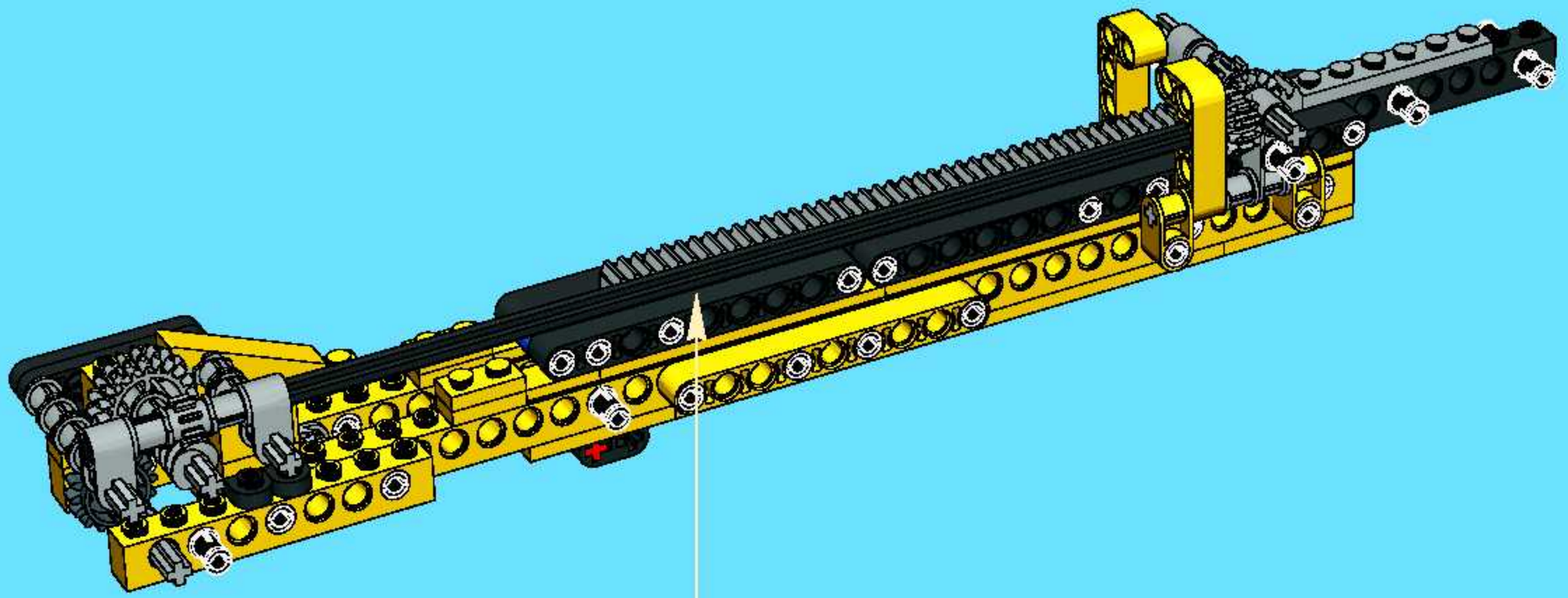

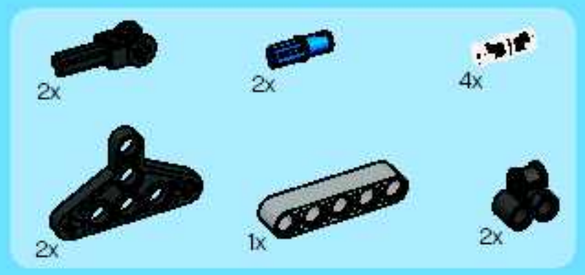

16

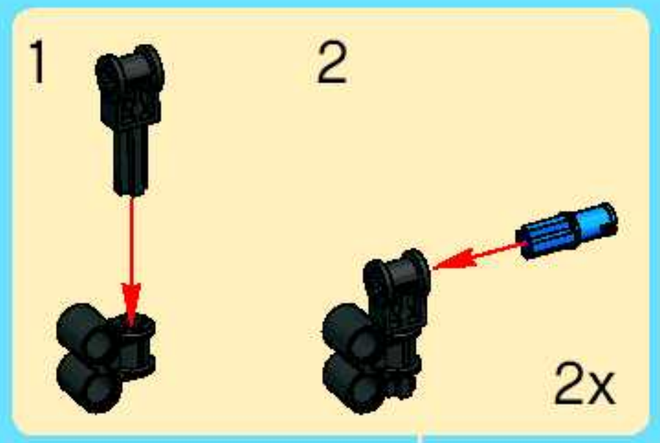

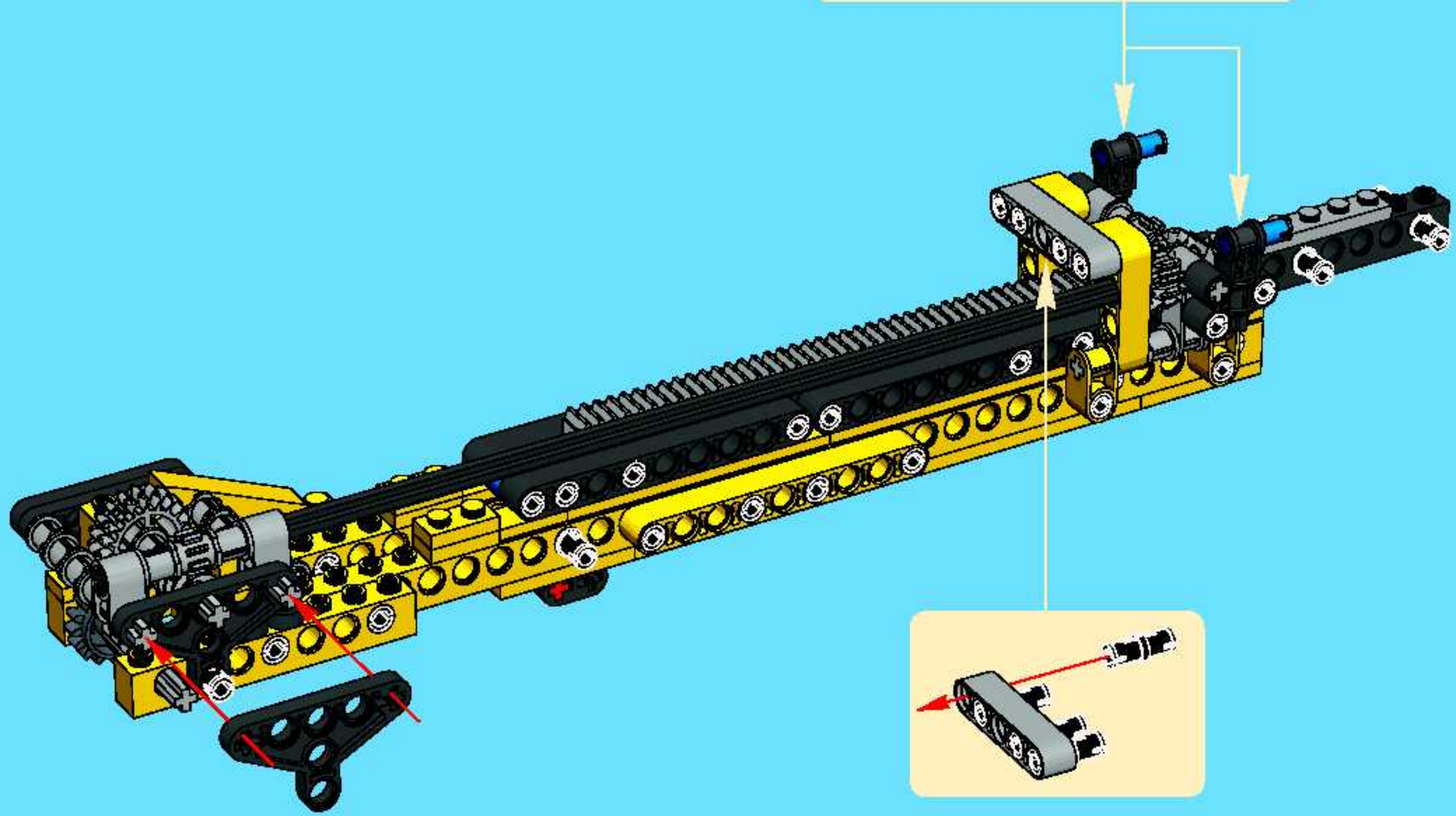

17

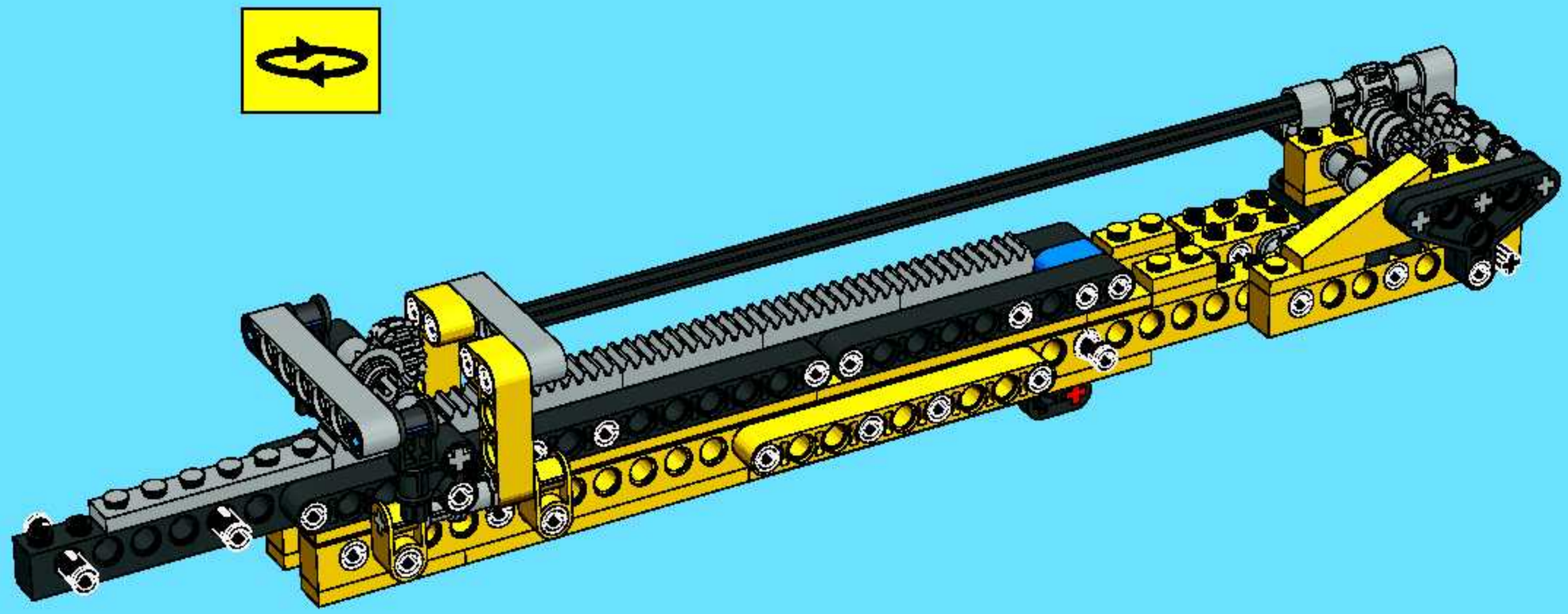

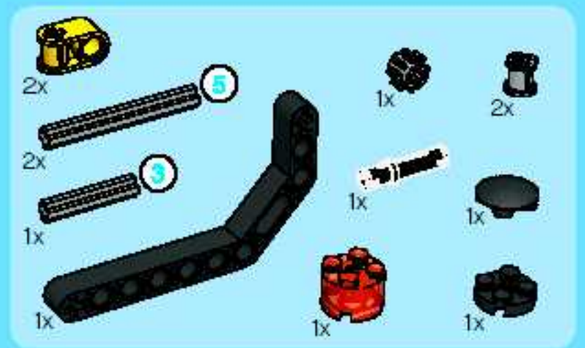

18

1

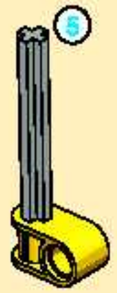

2

3

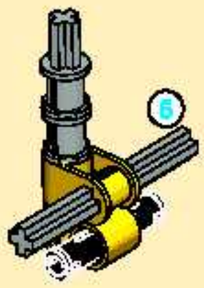

4

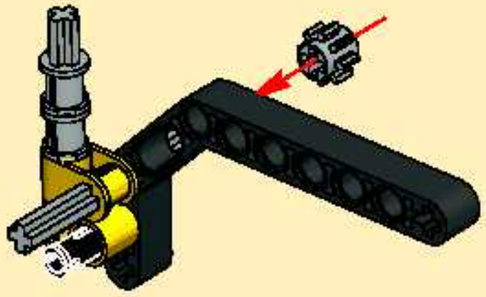

5

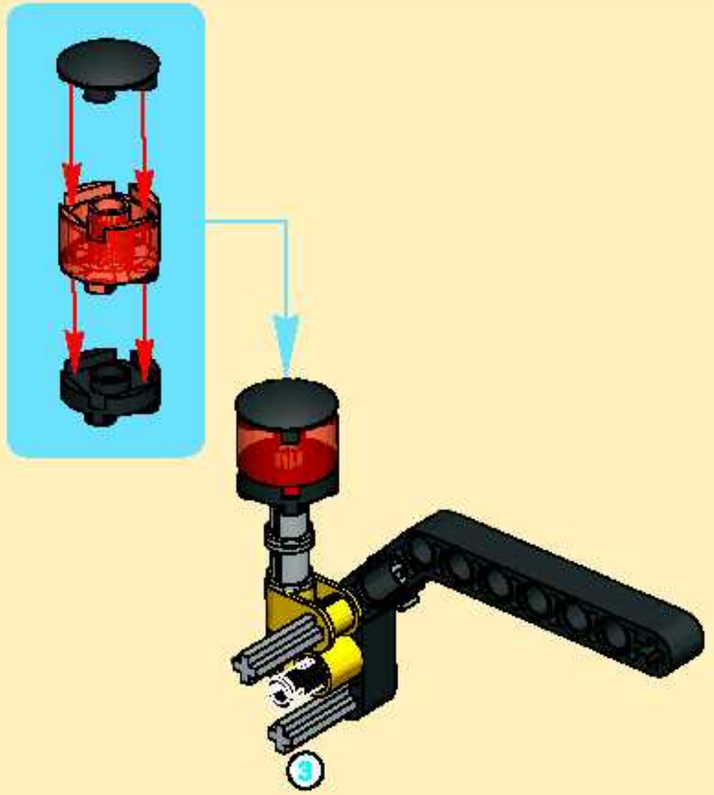

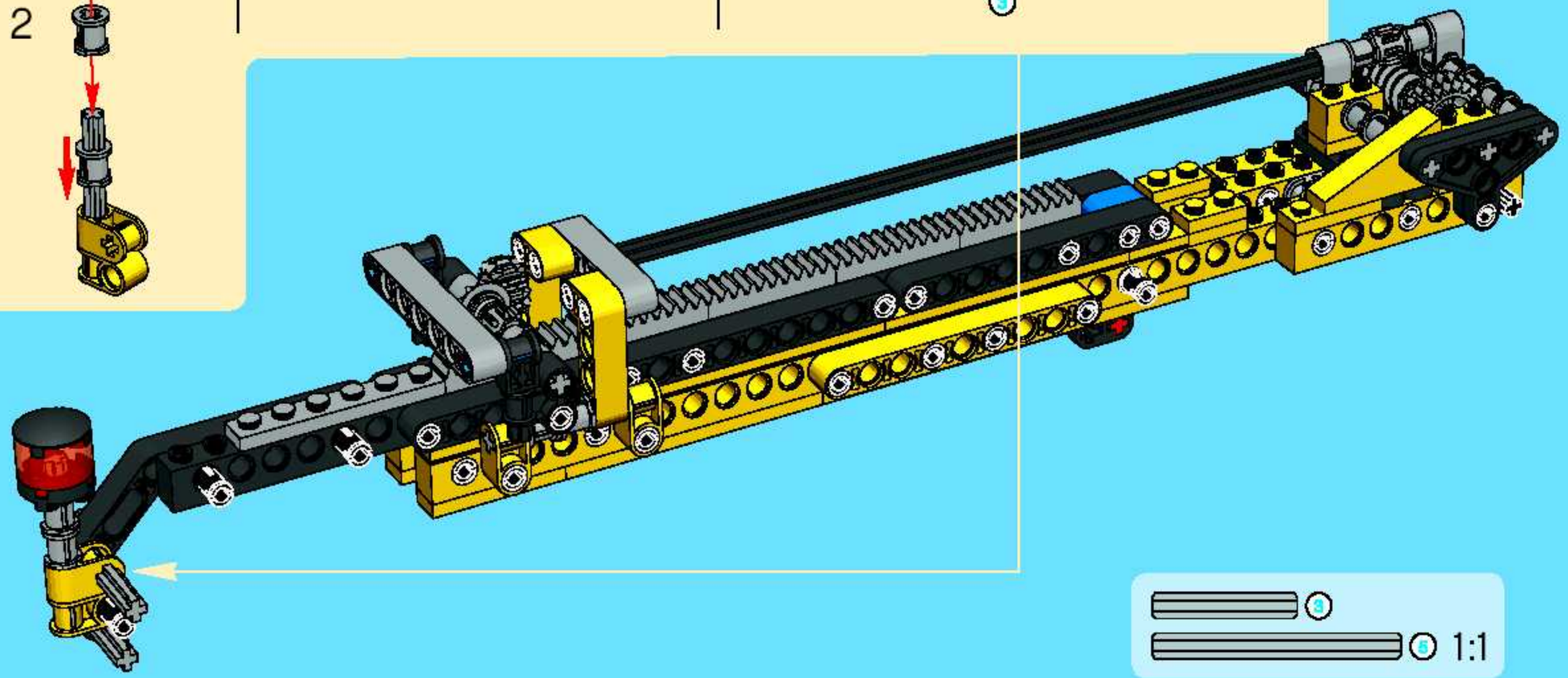

19

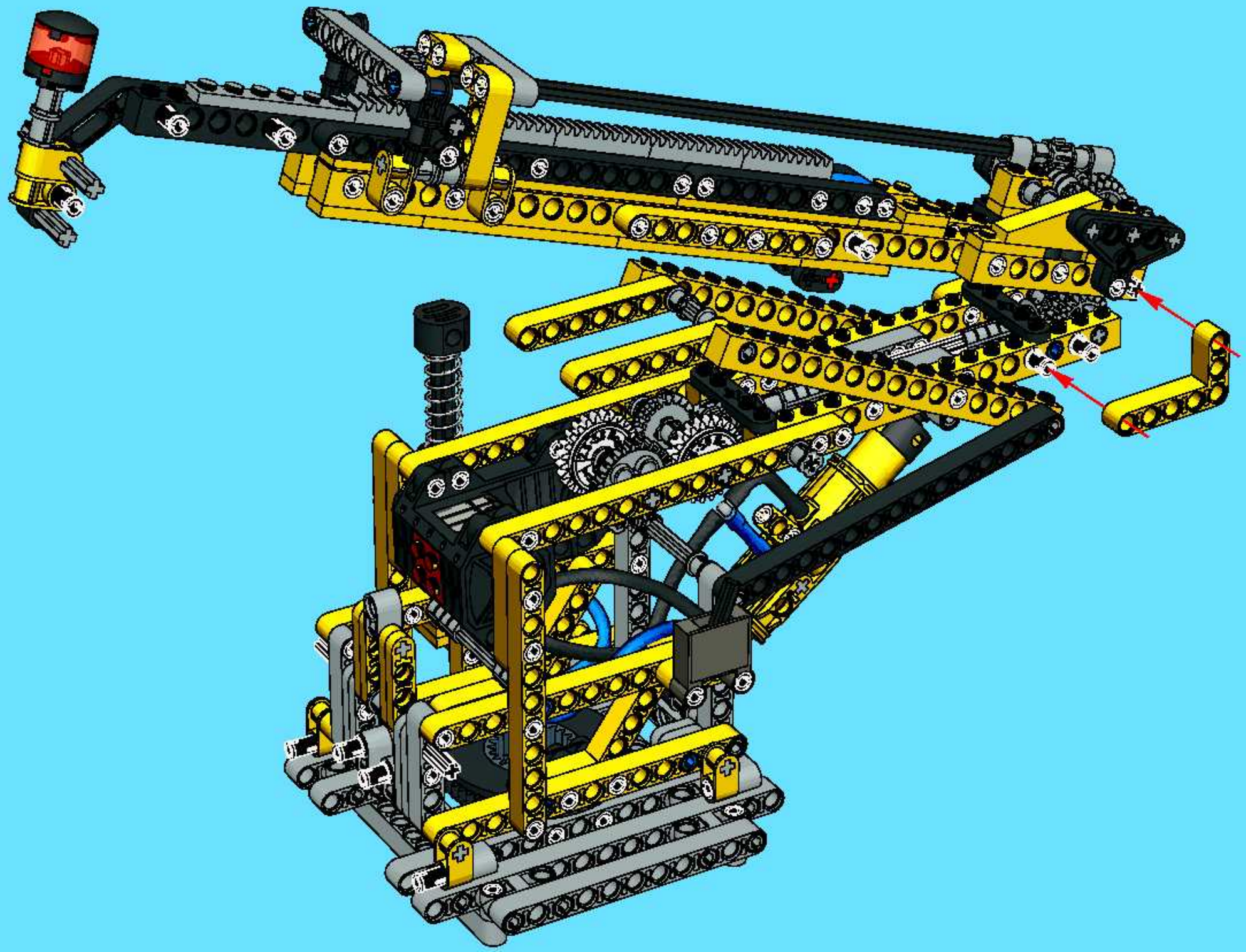

20

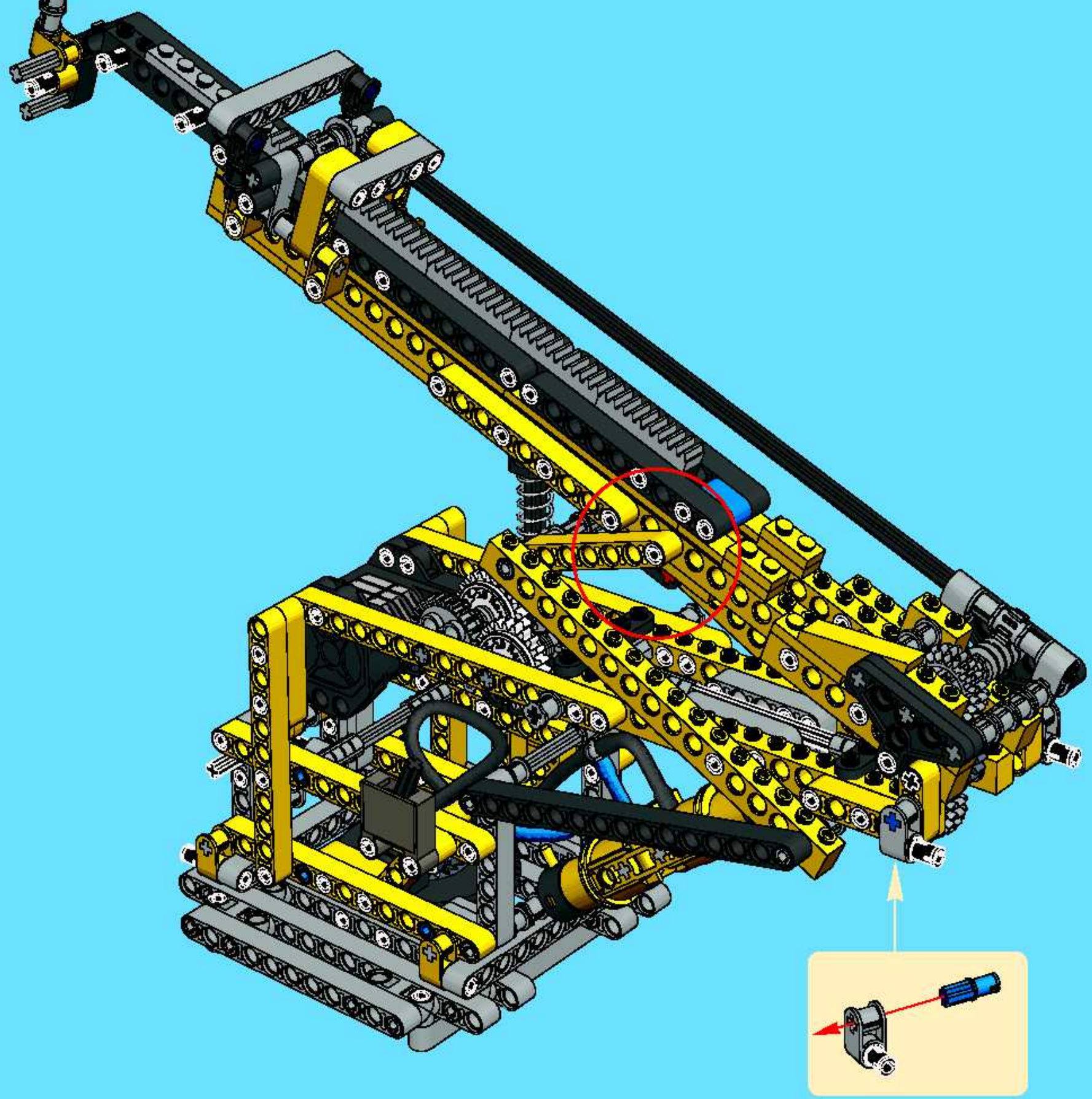

21

1x

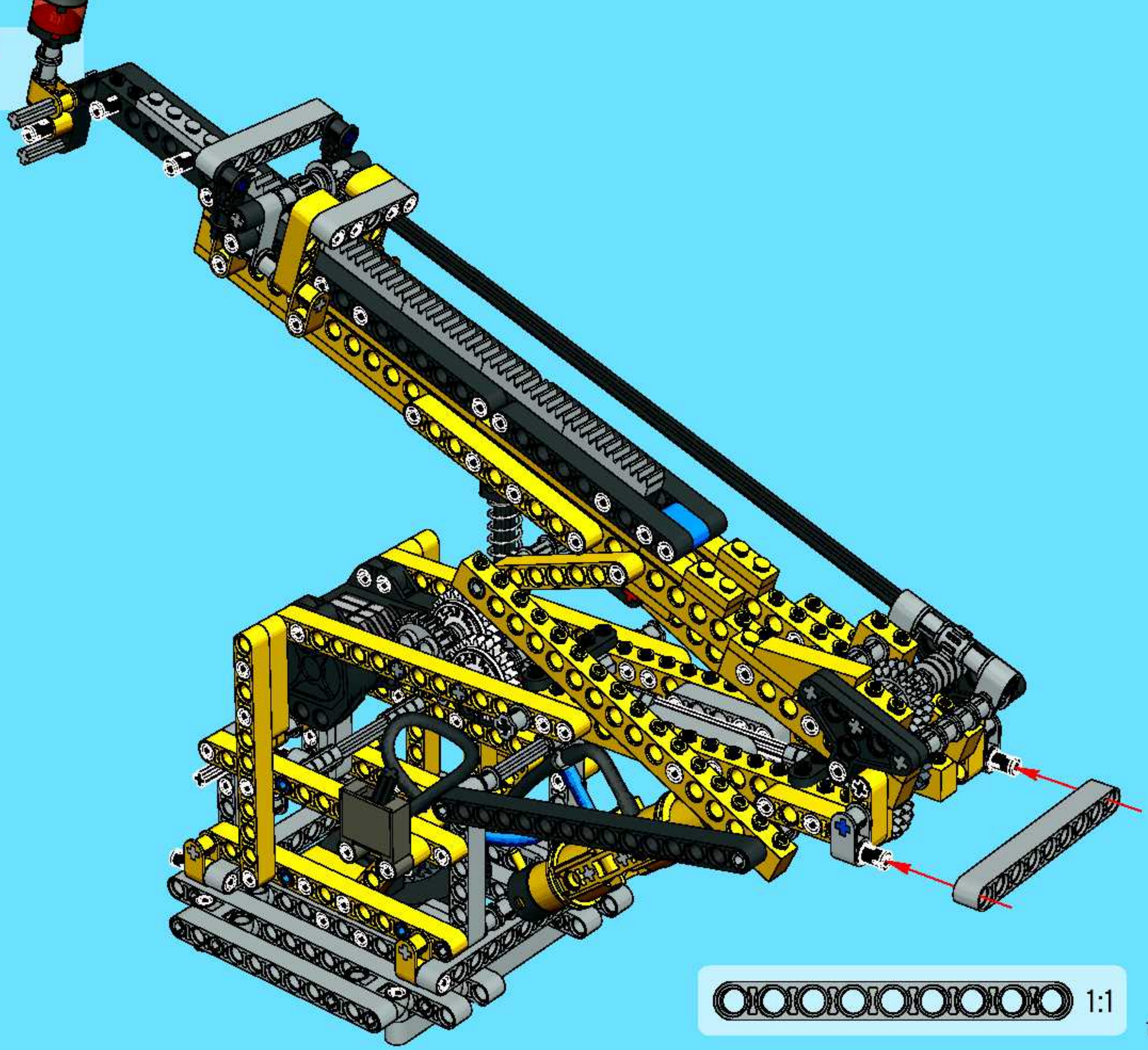

1:1

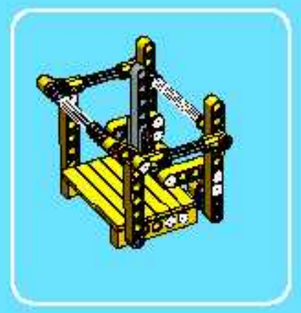

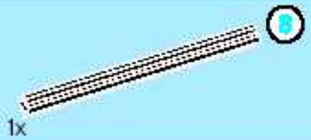

1

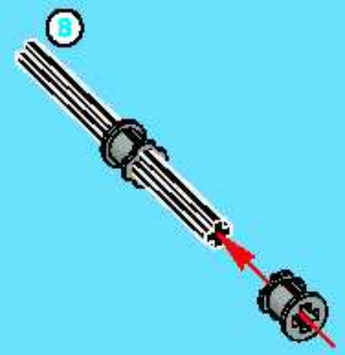

2

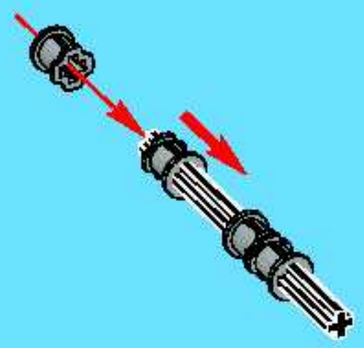

3

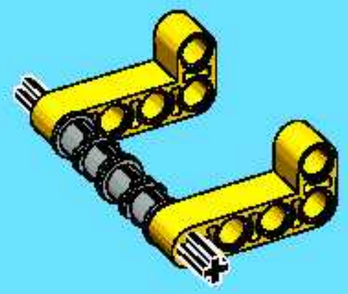

4

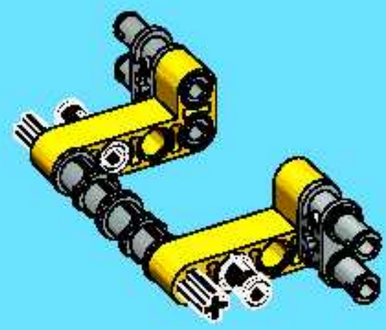

5

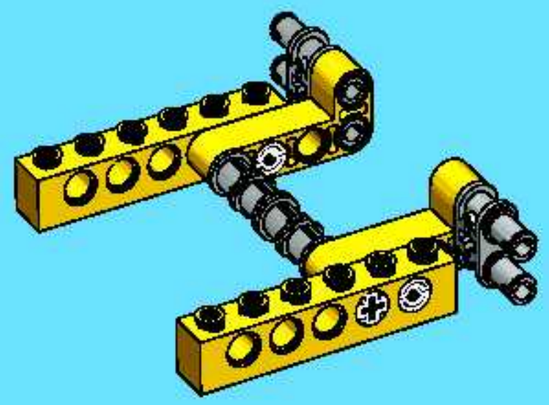

6

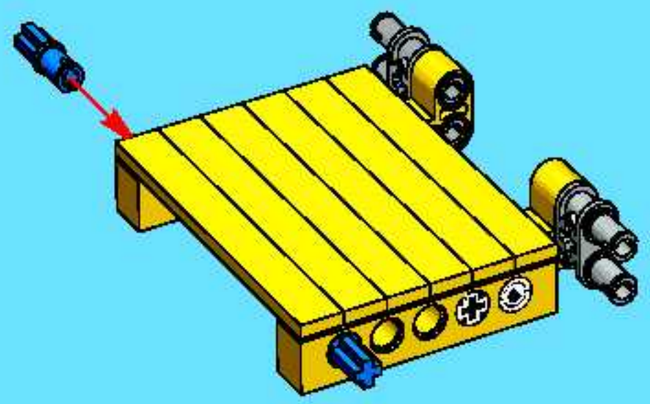

1:1

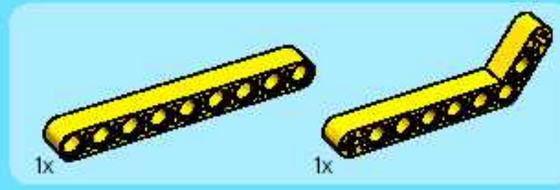

7

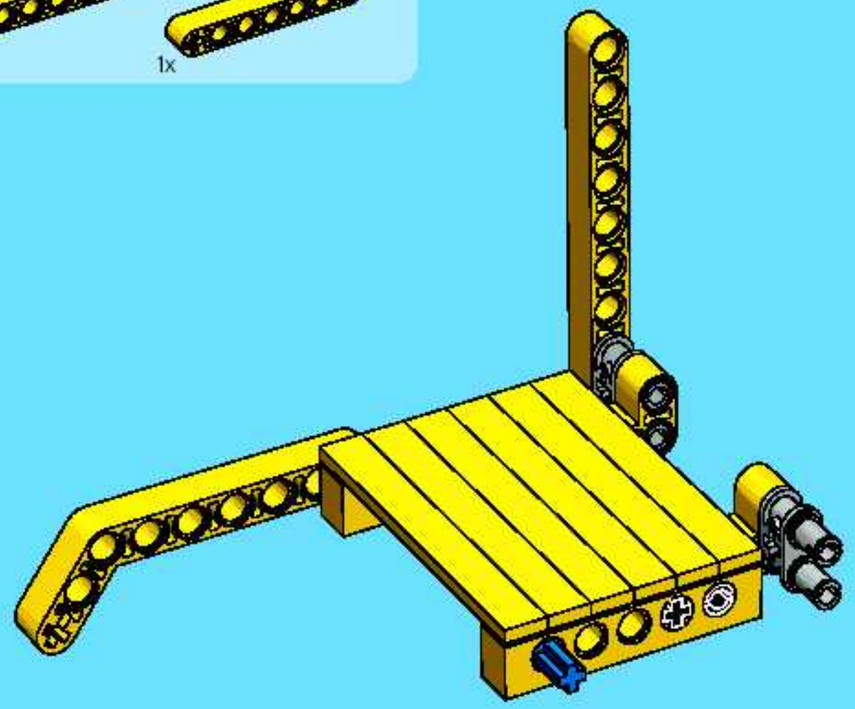

8

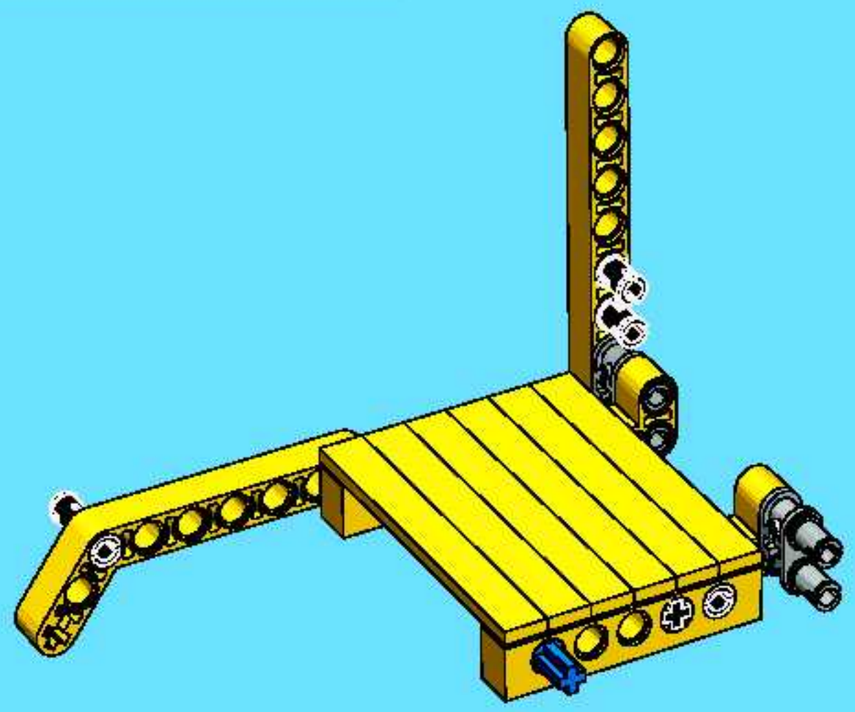

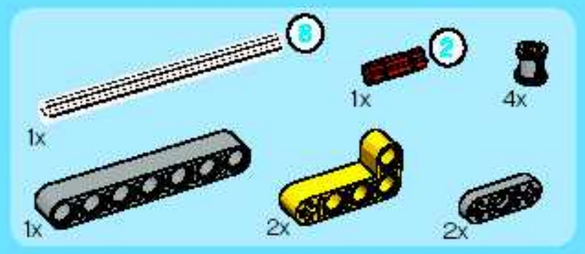

9

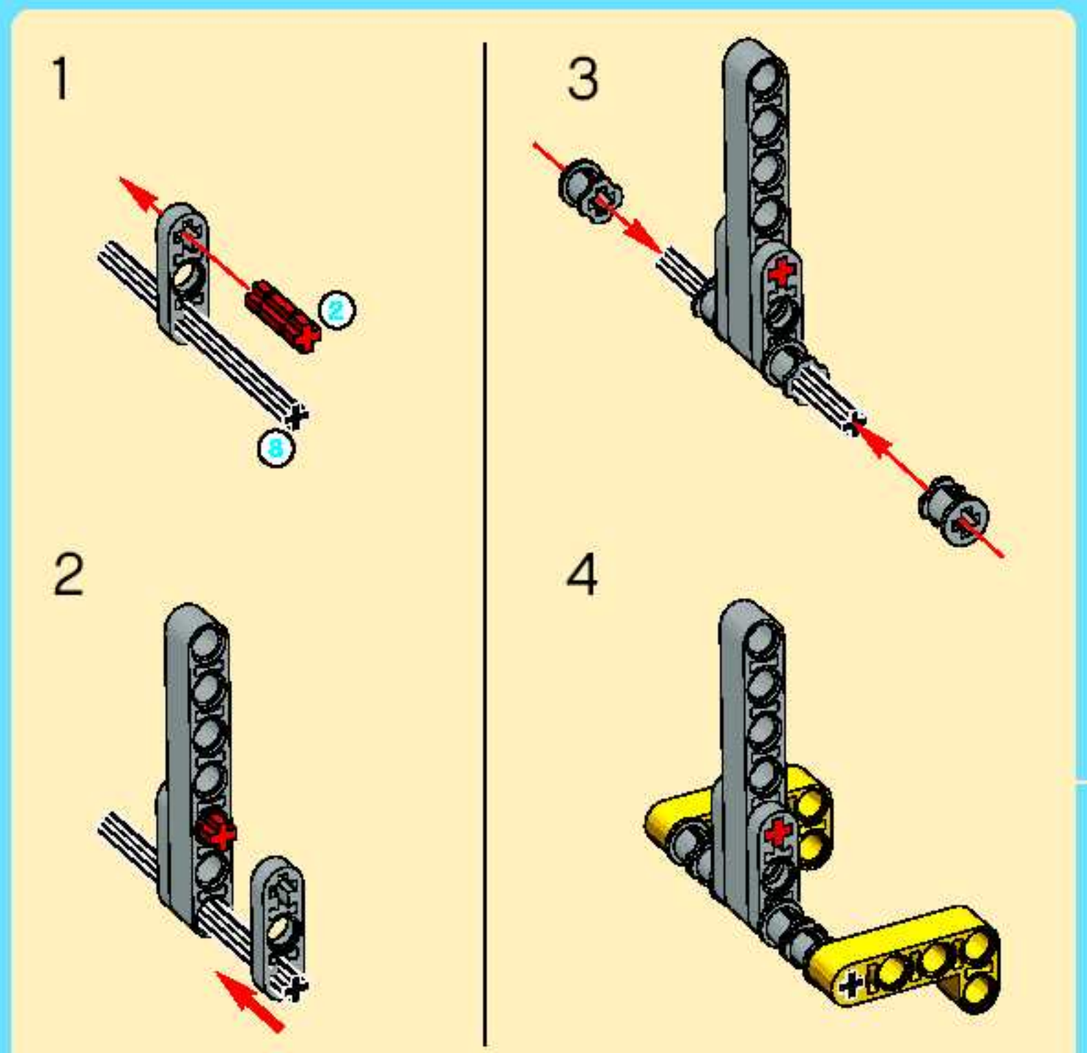

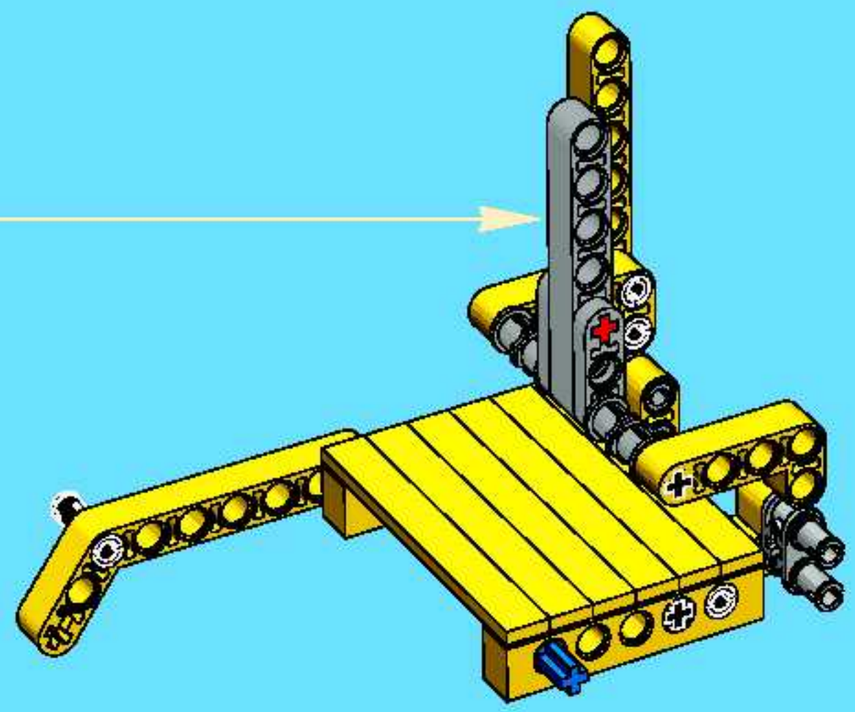

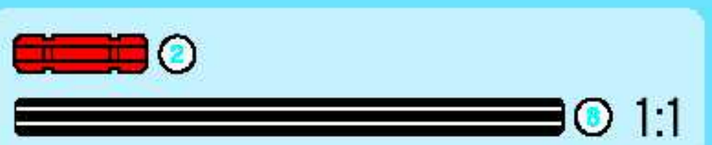

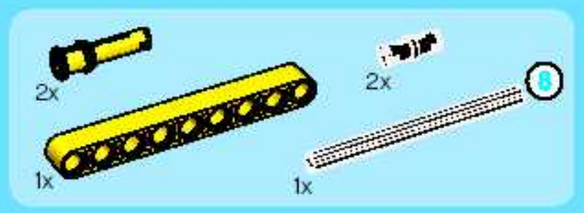

10

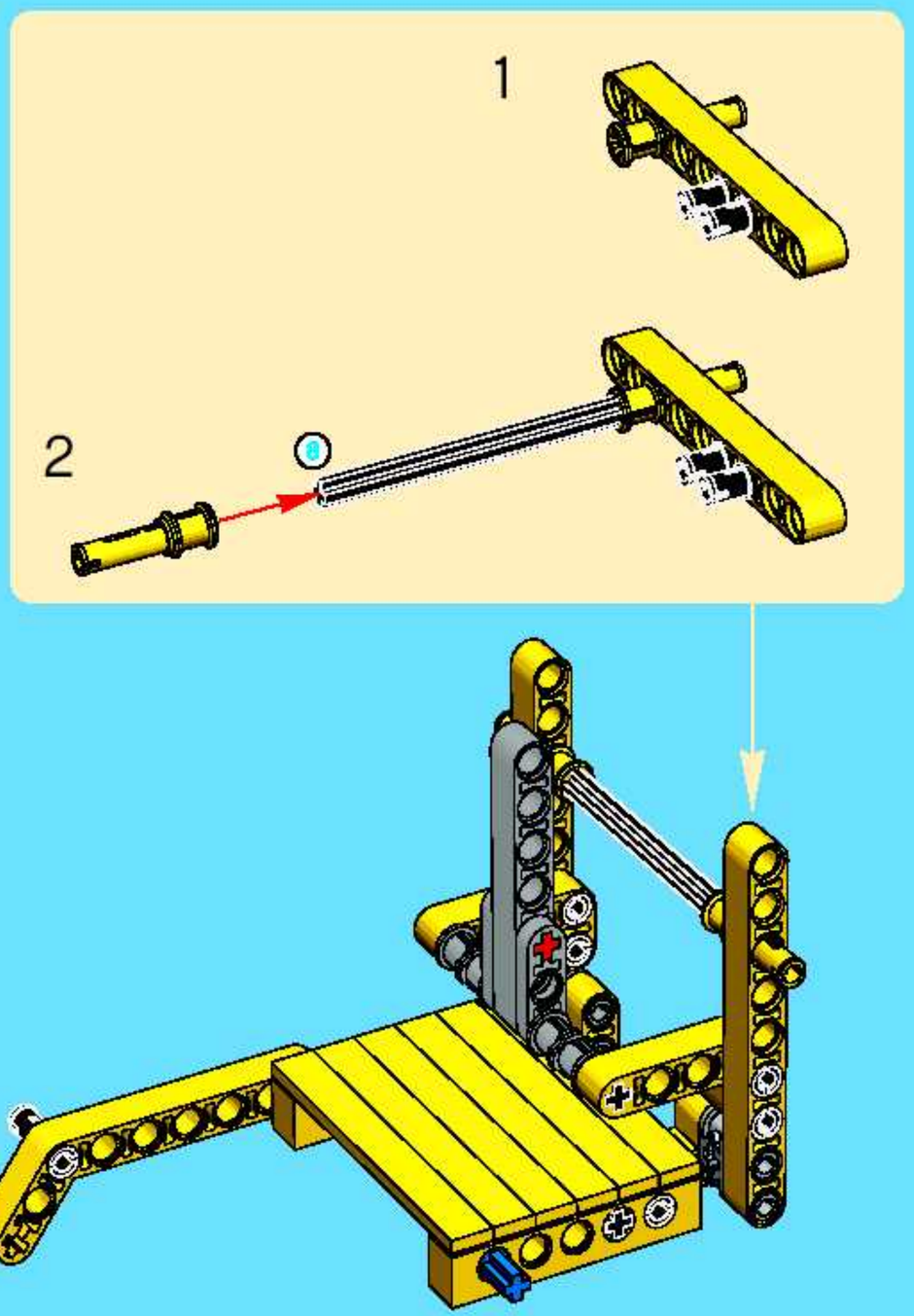

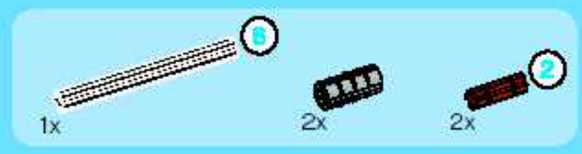

11

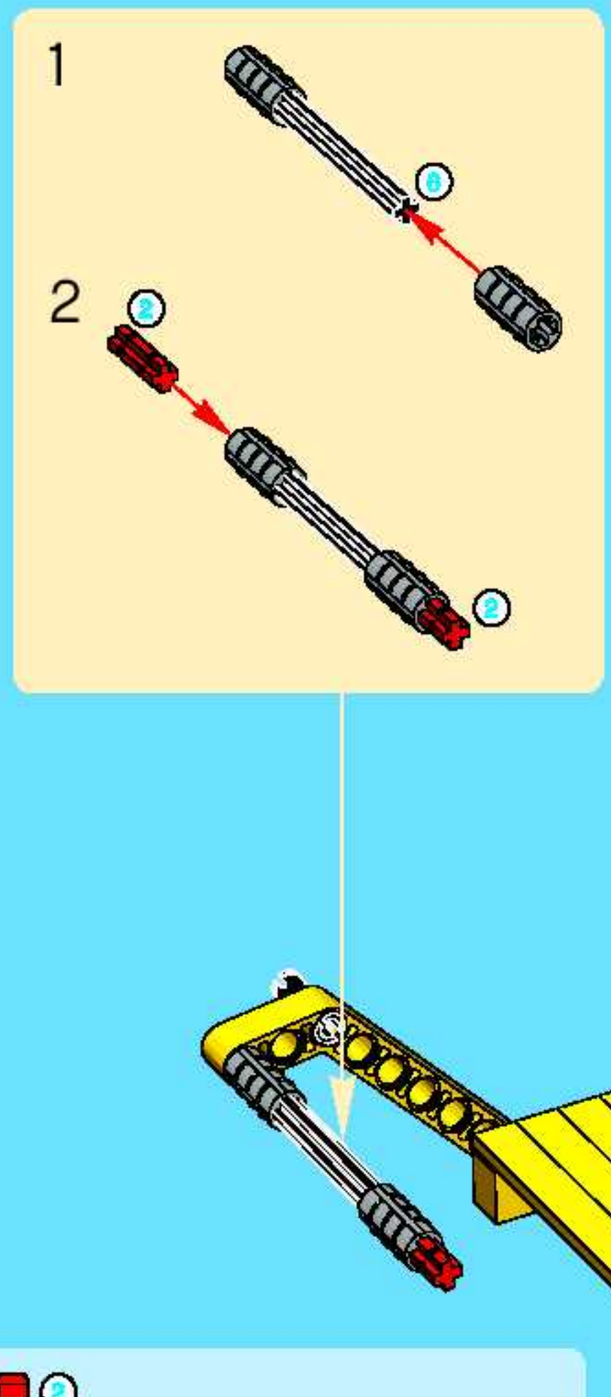

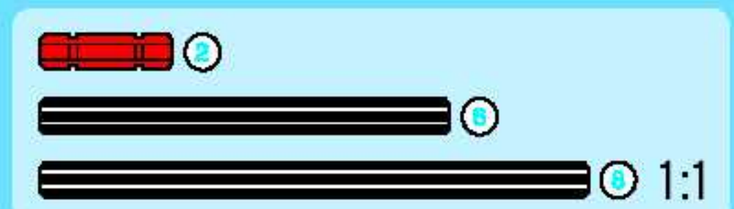

12

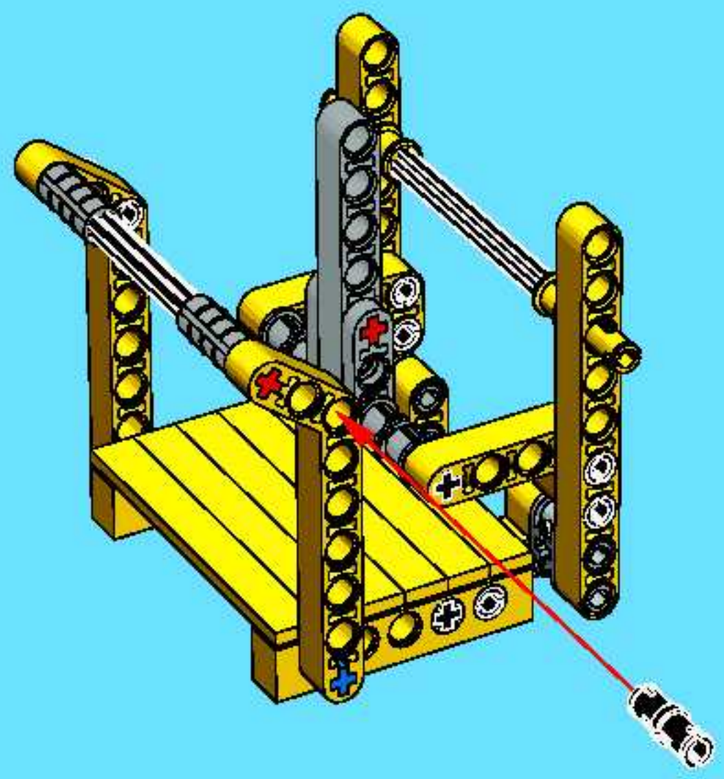

13

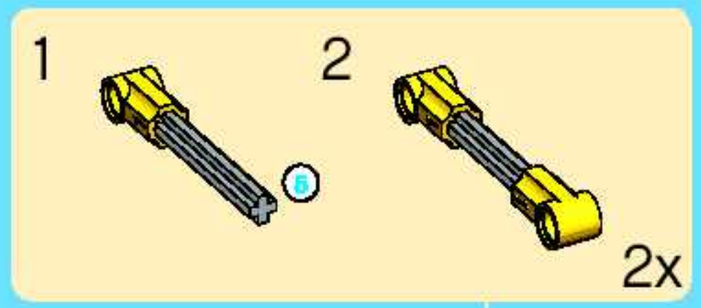

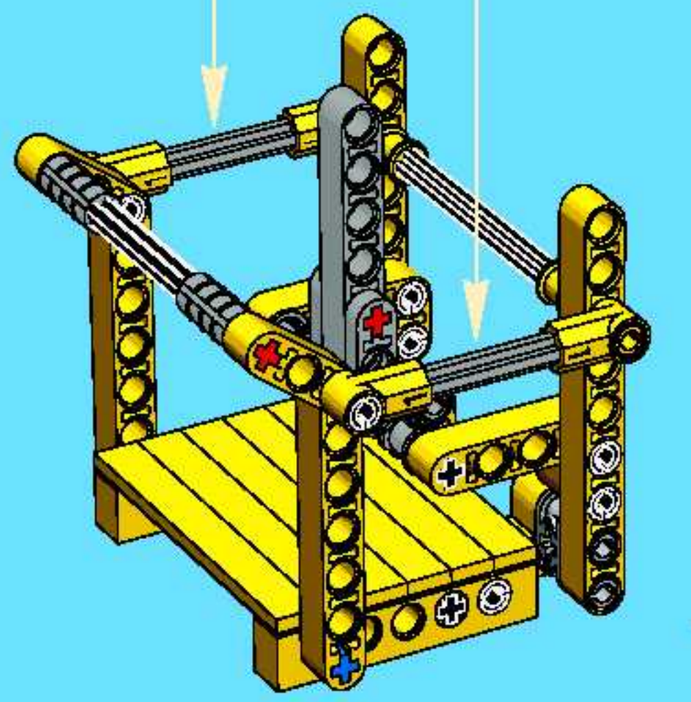

22

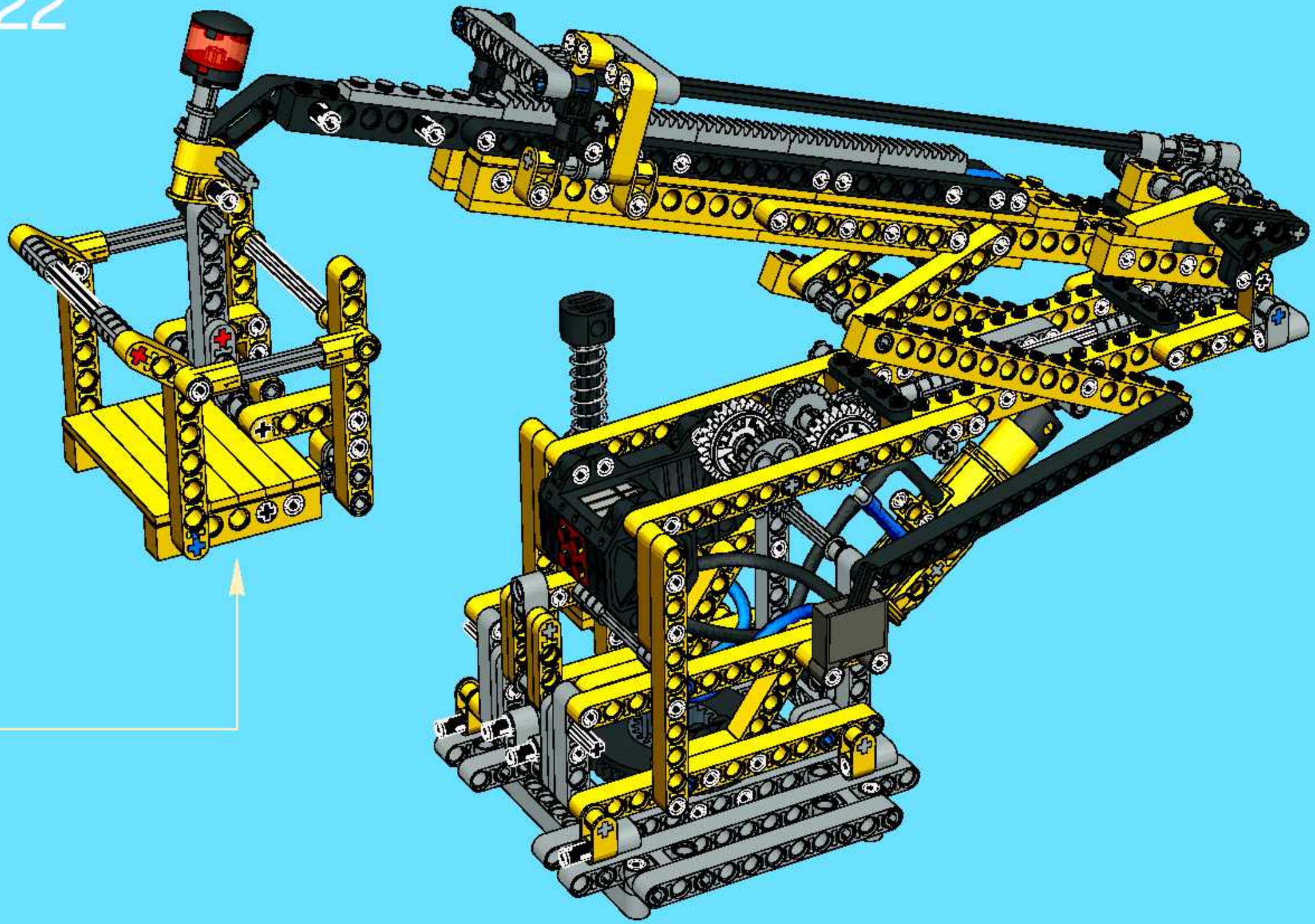

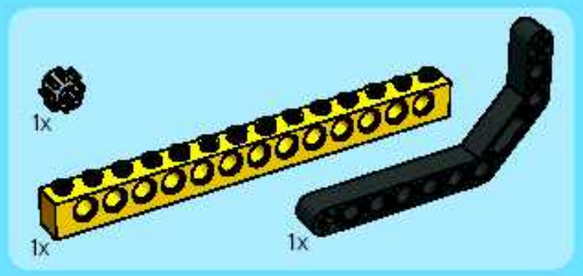

23

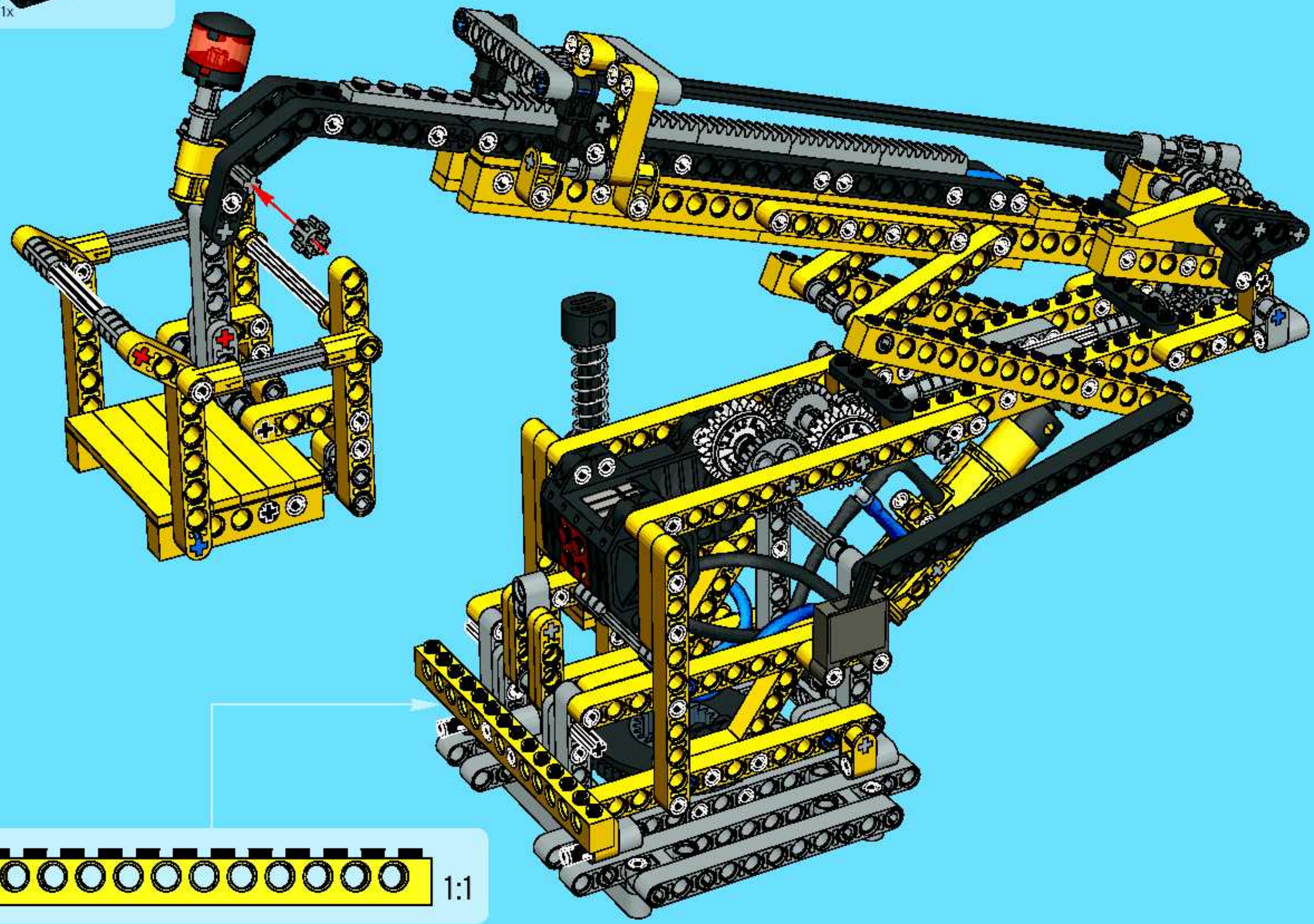

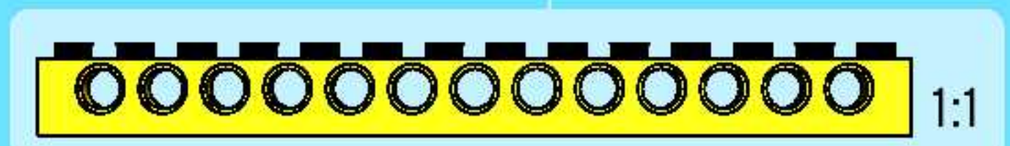

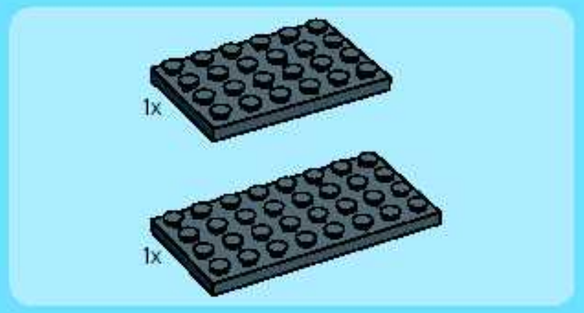

1

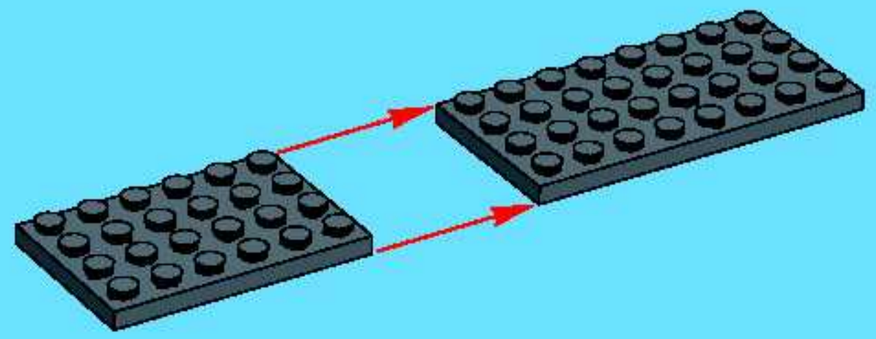

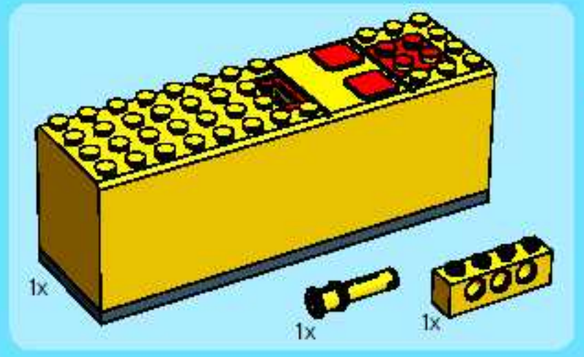

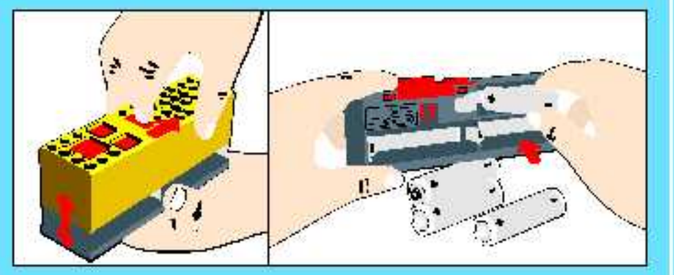

2

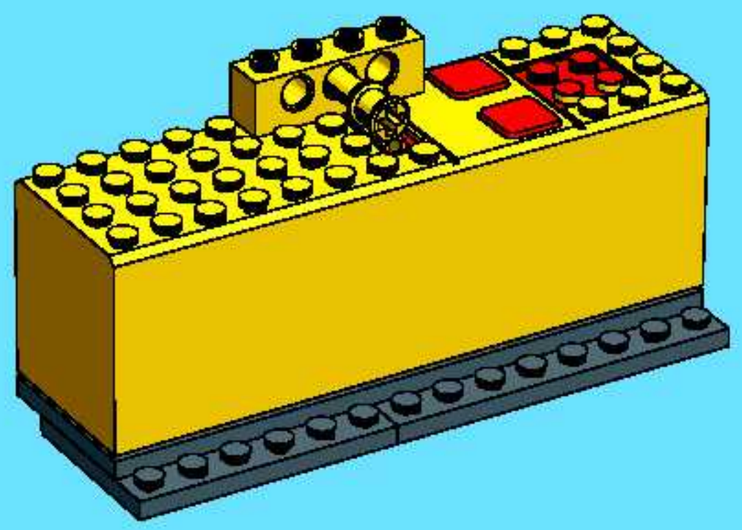

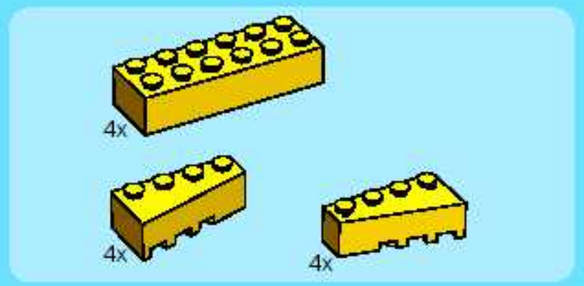

3

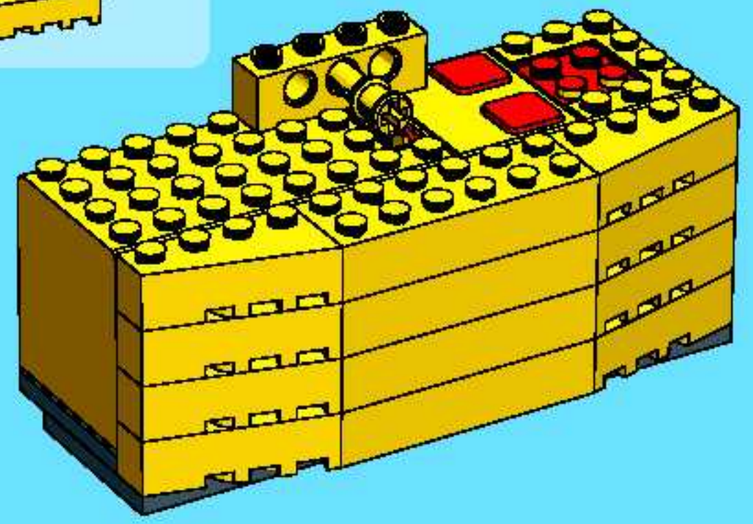

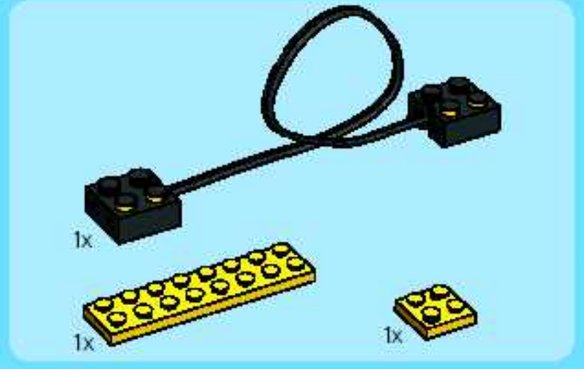

4

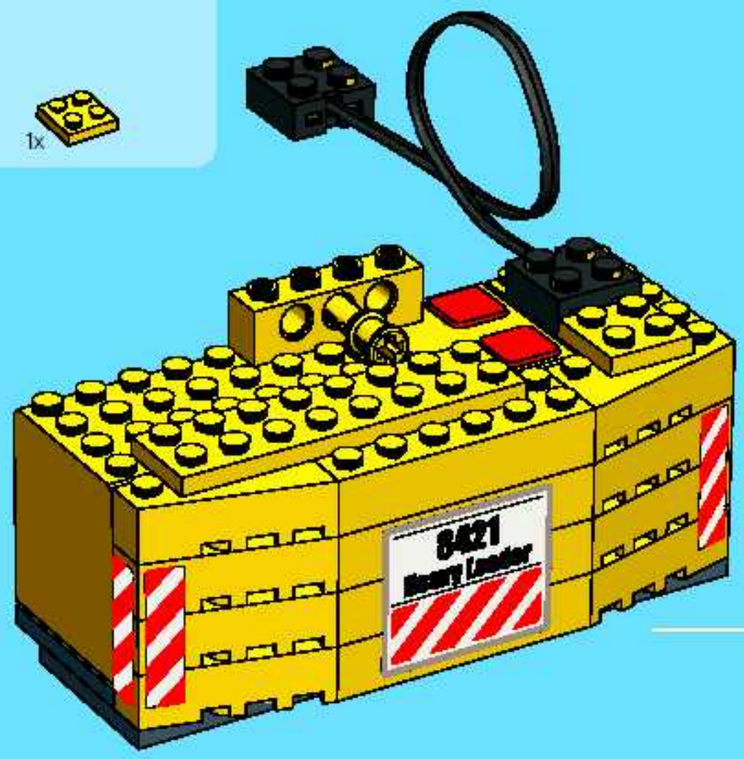

24

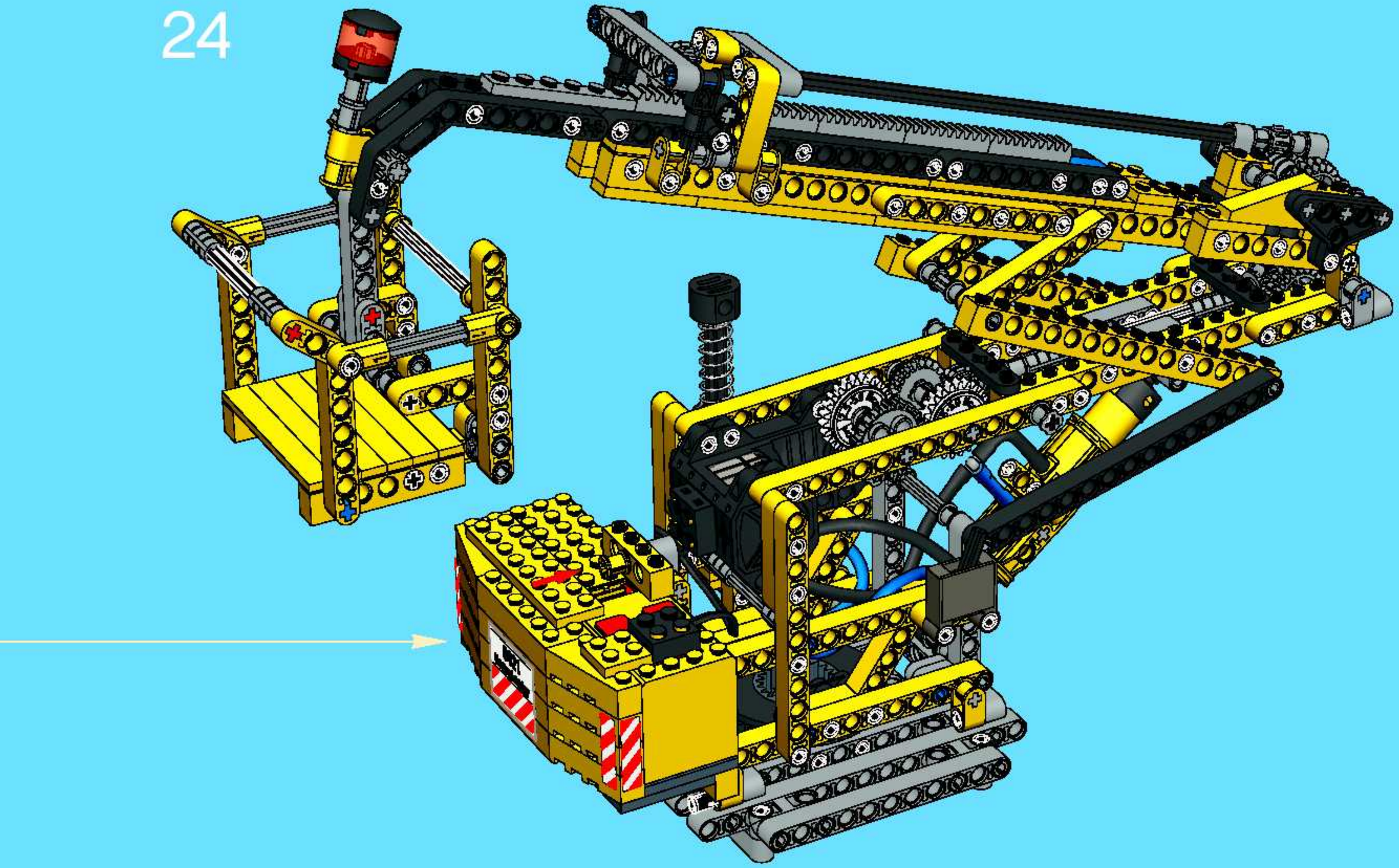

25

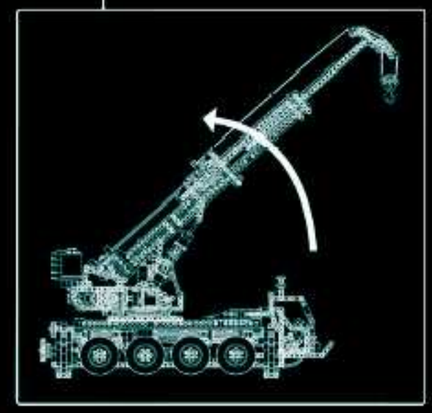

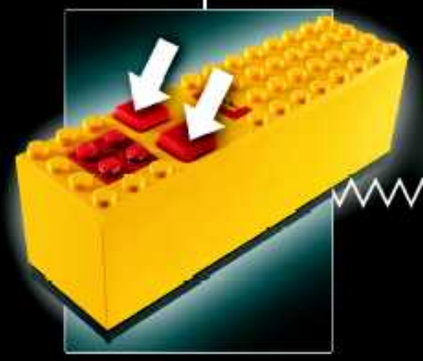

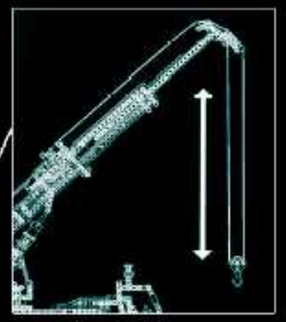

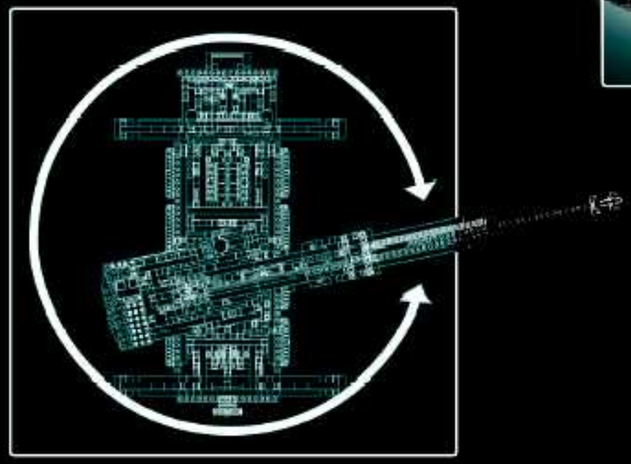

LEGO

Technic

©2005 The LEGO Group.

4505212

www.LEGO.com